ФОП
Дронь М.С.

тел. 0958755843
електронна пошта: mistodoc.poltava@gmail.com

Замовник: Управління капітального будівництва
Полтавського міськвиконкому

ДЕТАЛЬНИЙ ПЛАН ТЕРИТОРІЇ
на перехресті вулиці Небесної Сотні та Воскресенського узвозу в м.Полтава

Шифр 022-24-ДПТ

СТРАТЕГІЯ ПРОСТОРОВОГО РОЗВИТКУ ТЕРИТОРІЇ

ПЛАН РЕАЛІЗАЦІЇ МІСТОБУДІВНОЇ ДОКУМЕНТАЦІЇ

ТОМ 1
Пояснювальна записка
Вихідні дані
Графічні матеріали

ФОП	**Дронь М.С.**
ГАП	**Дронь М.С.**
Інженер-землевпорядник	**Кондратенко А.А.**

Полтава 2025

ЗМІСТ

Позначення	Найменування	Стор.
1	2	
	Титульний аркуш	1
	Зміст	2
	Склад проєкту	6
	Кваліфікаційний сертифікат архітектора	7
022-24-ДПТ	**ПОЯСНЮВАЛЬНА ЗАПИСКА**	
	1. ВСТУП	8
	2. КОМПЛЕКСНА ОЦІНКА ТЕРИТОРІЙ	9
	2.1. Просторово-планувальна організація території	9
	2.1.1. Ситуаційний план	9
	2.1.2. Планувальний каркас та система розселення	11
	2.2. Землеустрій та землекористування	12
	2.2.1. Сучасне використання земель	12
	2.3. Природоохоронні та ландшафтно-рекреаційні території	12
	2.3.1. Інформація щодо сучасного стану природоохоронних та ландшафтно-рекреаційних територій озеленених та інших відкритих просторів різного призначення, в тому числі рекреаційних зон	13
	2.4. Обмеження у використанні земельних ділянок	17
	2.4.1. Існуючі обмеження у використанні земельних ділянок	17
	2.5. Забудова територій та господарська діяльність	17
	2.5.1. Розміщення житлового фонду	17
	2.5.2. Розміщення ділових центрів та інноваційних рішень	17
	2.5.3. Розміщення виробничих об’єктів	18
	2.6. Обслуговування населення	18
	2.7. Транспортна мобільність та інфраструктура	18
	2.7.1. Транспортні зв’язки та транспортний попит	18
	2.7.2 Організація зовнішнього транспортного сполучення	18
	2.7.3 Дорожньо-транспортна інфраструктура	18
	2.7.4 Організація громадського транспорту	18
	2.7.5 Організація пішохідних зв’язків та велосипедної інфраструктури	18
	2.7.6 Організація паркувального простору	18
	2.8. Інженерне забезпечення території, трубопровідний транспорт та телекомунікації	19
	2.8.1. Водопостачання та водовідведення	19
	2.8.2 Електропостачання	19
	2.8.3 Газопостачання	19
	2.8.4. Теплопостачання	19
	2.8.5 Трубопровідний транспорт	19
	2.8.6 Телекомунікаційні мережі та об’єкти	19
	2.9. Підготовка та благоустрій території	19

	2.9.1. Інженерна підготовка і захист території	19
	2.9.2. Благоустрій території	19
	2.9.3. Використання підземного простору	19
	2.9.4. Поводження з відходами	20
	3. МОДЕЛЬ РОЗВИТКУ ТЕРИТОРІЙ ДЕТАЛЬНОГО ПЛАНУВАННЯ ДОВГОСТРОКОВІЙ ПЕРСПЕКТИВІ	20
	4. ОБГРУНТУВАННЯ ПРОЕКТНИХ РІШЕНЬ	22
	4.1. Просторово-планувальна організація території	22
	4.1.1. Планувальний каркас та система розселення	22
	4.2. Природоохоронні та ландшафтно-рекреаційні території	22
	4.2.1.Розрахунки потреб у ландшафтно-рекреаційних територіях з урахуванням нормативних показників забезпечення цими територіями постійних мешканців населених пунктів	22
	4.2.2.Інформація про проектні рішення щодо створення та збереження озеленених територій загального користування (парків, рекреаційних зон, садів, скверів тощо), лісів, природоохоронних територій та об'єктів, охорони водних об'єктів та впорядкування території їх водоохоронних зон, прибережних захисних смуг та пляжних зон, визначення територій для заліснення, ренатуралізації та відновлення торфовищ, водно-болотних, лучних, степових та інших цінних природних екосистем, забезпечення формування екомережі тощо	23
	4.3. Обмеження у використанні земельних ділянок	25
	4.3.1. Проектні обмеження у використанні земельних ділянок	25
	4.3.2 Встановлені обмеження у використанні земельних ділянок	26
	4.4. Функціональне зонування території детального планування	45
	4.5. Забудова територій та господарська діяльність	54
	4.5.1. Розміщення житлового фонду	54
	4.5.2 Розміщення ділових центрів та інноваційних об'єктів	54
	4.5.3 Розміщення виробничих об'єктів	54
	4.5.4 Збереження традиційного середовища	54
	4.6 Обслуговування населення	56
	4.7 Транспортна мобільність та інфраструктура	56
	4.7.1 Дорожньо-транспортна інфраструктура	56
	4.7.2. Організація громадського транспорту	56
	4.7.3. Організація пішохідних зв'язків та велосипедної інфраструктури	56
	4.7.4. Організація паркувального простору	57
	4.8 Інженерне забезпечення території, трубопровідний транспорт та телекомунікації	57
	4.8.1 Водопостачання та водовідведення	57
	4.8.2. Електропостачання	58
	4.8.3. Газопостачання	61
	4.8.4. Теплопостачання	61
	4.8.5 Трубопровідний транспорт	61
	4.8.6 Телекомунікаційні мережі та об'єкти	61
	4.9. Інженерна підготовка та благоустрій території	61
	4.9.1. Інженерна підготовка і захист території	61
	4.9.2. Благоустрій території	62
	4.9.3. Використання підземного простору	63
	4.9.4. Поводження з відходами	63
	4.10. Землеустрій та землекористування	63
	4.10.1. Землевпорядні заходи перспективного використання земель	64

	4.10.2. Формування земельних ділянок	64
	4.10.3. Реєстрація земельних ділянок	66
	4.11. План реалізації містобудівної документації	67
	4.11.1. Перелік проєктних рішень містобудівної документації	67
	4.11.2. Перелік видів містобудівної документації, пов'язаної з територією розроблення детального плану	71
	4.11.3. Перелік відповідності містобудівної документації	72
	4.11.4. Перелік врахованих положень наявних документів стратегічного планування	72
	4.11.5. Перелік врахованих положень історико-архітектурного опорного плану відображається у разі наявності обмежень, встановлених історико – архітектурним опорним планом або об'єктів культурної спадщини на території проектування для міст, внесених до списку історичних населених місць України	72
	5. ПЕРЕЛІК ВИХІДНИХ ДАНИХ	73
	6. ТЕХНІКО-ЕКОНОМІЧНІ ПОКАЗНИКИ	74
	7. ПРОЄКТ МІСТОБУДІВНИХ УМОВ ТА ОБМЕЖЕНЬ ДЛЯ ПРОЄКТУВАННЯ ОБ'ЄКТІВ БУДІВНИЦТВА	81
	ДОДАТОК – ЗЕМЛЕВПОРЯДНА ЧАСТИНА (окремим томом)	
	ВИХІДНІ ДАНІ	
	Рішення шістдесятої сесії Полтавської міської ради восьмого скликання від 08.11.2024 року «Про розроблення детальних планів територій	
	Завдання на розроблення детального плану території на перехресті вулиці Небесної Сотні та Воскресенського узвозу в м.Полтава	
	Вихідні дані для розроблення детального плану території на перехресті вулиці Небесної Сотні та Воскресеньського узвозу, надані Управлінням з питань містобудування та архітектури (лист №01-02-01-14/2256/892 від 12.12.2024)	
	Витяг з Державного реєстру прав на нерухоме майно №391648426 від 20.08.2024	
	Договір купівлі-продажу №3423 від 20.08.2024	
	Інформація з Державного земельного кадастру про право власності та речові права на земельну ділянку з кадастровим номером 5310137000:15:010:0074	
	Інформація з Державного земельного кадастру про право власності та речові права на земельну ділянку з кадастровим номером 5310137000:15:010:0077	
	Лист Департаменту культури, молоді та сім'ї Полтавської міської ради за № 01-11-01.2-17/255вих від 12.02.2025	
	Лист Управління у справах фізичної культури та спорту Полтавської міської ради за № 01-17-01.2-14/93 від 14.02.2025	
	Науково-технічний звіт за результатами інженерно-геологічних вишукувань на земельній ділянці по вул.Небесної Сотні (кадастровий номер 5310137000:15:010:0074) під «Колегіум Домініон» у м.Полтава, виконаний ФОП Ягольник А.М. у 2024 році	
	Фотофіксація території проєктування.	
	Протокол проведення громадських слухань в рамках громадсь-	

	кого обговорення щодо врахування громадських інтересів під час розроблення проєкту містобудівної документації	
	Витяг з протоколу засідання архітектурно-містобудівної ради при Управлінні з питань містобудування та архітектури виконавчого комітету Полтавської міської ради №Пр/01-02/02 від 30.04.2025.	
	Лист Департаменту захисту та збереження культурної спадщини Міністерства культури та стратегічних комунікацій України №06/113/6565-25 ВІД 07.07.2025	
022-24-ДПТ	**ГРАФІЧНІ МАТЕРІАЛИ.**	
1	Схема розташування території детального плану території в системі планувальної структури населеного пункту, М 1:500	
2	Схема сучасного використання території та схема існуючих обмежень у використанні земель, М 1:500	
3	Проектний план та схема проектних обмежень у використанні земель, М 1:500	
4	План функціонального зонування території, М 1:500	
5	Схема транспортної мобільності та інфраструктури, М 1:500. Креслення поперечних профілів вулиць	
6	Схема інженерного забезпечення території, М 1:500	
7	Схема інженерної підготовки, благоустрою території та вертикального планування, М 1:500	
8	План червоних ліній, М 1:500	
9	План сучасного використання земель за формою власності із зазначенням категорій та виду цільового призначення, з урахуванням наявних обмежень та обтяжень, М 1:500	
10	План земельних ділянок, сформованих за результатами розроблення детального плану, відомості про які підлягають внесенню доДержавного земельного кадастру, М 1:500	
11	План обмежень у використанні земель, відомості про які підлягають внесенню до Державного земельного кадастру на підставі розробленої містобудівної документації, М 1:500	
	Панорамні розгортки вулиці Небесної Сотні з силуетом забудови, з позначенням блакитної лінії, від вул. Конституції до перехрестя з Миколаївським узвозом (навпроти) з моделлю об’ємно-просторового рішення об’єкта, виконана ТОВ ПІ «ПІ ПОЛТАВАРХПРОЕКТ»	

СКЛАД ПРОЄКТУ

№ тому	Визначення	Найменування	Примітки
015-24-00.00-ДПТ	Детальний план на території на перехресті вулиці Небесної Сотні та Воскресенського узвозу в м.Полтава СТРАТЕГІЯ ПРОСТОРОВОГО РОЗВИТКУ ТЕРИТОРІЇ ПЛАН РЕАЛІЗАЦІЇ МІСТОБУДІВНОЇ ДОКУМЕНТАЦІЇ	Пояснювальна записка Вихідні дані Графічні матеріали	2 томи
	Землевпорядна частина детального плану території	Додаток №1	Окремим томом в складі Пояснювальної записки
	Схема інженерно-технічних заходів цивільної оборони на мирний час та особливий період за окремим завданням	Пояснювальна записка Вихідні дані (завдання на розробку) Графічні матеріали	2 томи
	Розділ стратегічної екологічної оцінки документа державного планування	Текстові та графічні матеріали	1 том

НАЦІОНАЛЬНА СПІЛКА АРХІТЕКТОРІВ УКРАЇНИ
АТЕСТАЦІЙНА АРХІТЕКТУРНО-БУДІВЕЛЬНА КОМІСІЯ

Серія АА № 004227

КВАЛІФІКАЦІЙНИЙ СЕРТИФІКАТ
відповідального виконавця окремих видів робіт (послуг), пов'язаних зі створенням об'єктів архітектури

архітектор
(найменування професії)

Виданий про те, що Дронь Марина Сергіївна
(прізвище, ім'я, по батькові)

пройшов(ла) професійну атестацію, що підтверджує його (її) відповідність кваліфікаційним вимогам у сфері діяльності, пов'язаної із створенням об'єктів архітектури, професійну спеціалізацію, необхідний рівень кваліфікації і знань.

Категорія: архітектор

Кваліфікаційний сертифікат видано згідно з рішенням Атестаційної архітектурно-будівельної комісії (далі - Комісія) від "27" лютого 2019р. № 2-02-19_м

(рішенням _____ секції Комісії від _____ № _____, затвердженим президією Комісії _____).

Зареєстрований у реєстрі атестованих осіб 27 лютого 20 19 року за № 4227.

Роботи (послуги), пов'язані із створенням об'єктів архітектури, спроможність виконання яких визначено кваліфікаційним сертифікатом:

Розроблення містобудівної документації

Дата видачі 28 лютого 20 19 року

Голова (заступник голови) Атестаційної архітектурно-будівельної комісії _____ (підпис) Чижевський Олександр Павлович (прізвище, ім'я, по батькові)

М. П.
Ідентифікаційний код 00016395

Зам. інв. №	
Підпис і дата	
Інв. № ор.	

Зм.	Кільк.	Арк.	№док.	Підп.	Дата	№022-24-ДПТ	Арк. 7

1.ВСТУП

Детальний план на території на перехресті вулиці Небесної Сотні та Воскресенського узвозу в м.Полтава, розроблений у відповідності з вимогами ДБН Б.1.1-14:2021 «Склад та зміст містобудівної документації на місцевому рівні та ст. 19 Закону України «Про регулювання містобудівної діяльності». Підставою для виконання проекту слугувало рішення шісдесятої сесії Полтавської міської ради восьмого скликання від 08.11.2024. «Про розроблення детальних планів територій».

Основним завданням даної містобудівної документації є аналіз існуючого стану території проєктування, визначення функціонального призначення території та цільового призначення земельних ділянок, що знаходяться в межах розроблення детального плану території, формування містобудівних умов та обмежень.

Метою даного проекту є:

- уточнення основних положень генерального плану міста: планувальної структури і функціонального призначення території, просторової композиції, параметрів забудови та ландшафтної організації;
- визначення містобудівних умов та обмежень використання території проєктування згідно з державними будівельними нормами та санітарно-гігієнічними вимогами;
- формування та реєстрація земельних ділянок.

Проєкт виконано з урахуванням вимог наступних документів:

- Закон України «Про регулювання містобудівної діяльності»;
- Закону України «Про управління відходами»;
- Порядок розроблення, оновлення, внесення змін та затвердження містобудівної документації, затверджений постановою Кабінету міністрів № 962 від 1 вересня 2021 року;
- ДБН Б.2.2-12:2019 «Планування та забудова територій»;
- ДБН Б.1.1-14:2021 «Склад та зміст містобудівної документації на місцевому рівні»;
- ДСТУ Б Б.1.1-17:2013 «Умовні позначення графічних документів містобудівної документації»;
- ДСП 173-96 «Державні санітарні правила планування та забудови населених пунктів»;
- тощо.

2. КОМПЛЕКСНА ОЦІНКА ТЕРИТОРІЙ

2.1. Просторово-планувальна організація території

2.1.1. Ситуаційний план

Територія для розроблення детального плану розташована в центральній частині міста Полтава, площа проєктування становить орієнтовно 0,5083 га.

Детальний план території – містобудівна документація, що уточнює положення генерального плану населеного пункту та визначає планувальну організацію і розвиток частини території. Розробляється з метою визначення планувальної організації і функціонального призначення, просторової композиції і параметрів забудови та ландшафтної організації кварталу, мікрорайону, іншої частини території населеного пункту, призначених для комплексної забудови чи реконструкції.

В межах території проєктування наявні сформовані земельні ділянки:

- площею 0,0177га з кадастровим номером 5310137000:15:010:0077;
- площею 0,0472га з кадастровим номером 5310137000:15:010:0074.

Підлягають формуванню та реєстрації за рахунок власника об'єктів нерухомого майна за результатами планувальних рішень детального плану території земельні ділянки, на яких передбачається розміщення:

- офісної будівлі (мультифункціональний центр);
- об'єктів рекреаційного призначення – зелена зона з майданчиками для ігор дітей, для занять спортом та біговою доріжкою;
- об'єктів інженерної інфраструктури – окремо розташованих інженерних споруд.

Територія детального планування обмежена:

- з півночі земельною ділянкою Полтавського краєзнавчого музею імені Василя Кричевського з кадастровим номером 5310137000:15:010:0070, сформованою земельною ділянкою з кадастровим номером 5310137000:15:010:0077, та ділянками садибної забудови по пров. Петра Болбочана;
- зі сходу зеленими насадженнями загального користування вздовж вул. Небесної Сотні;
- з півдня вул. Небесної Сотні в м. Полтава;
- з заходу земельною ділянкою з кадастровим номером 5310137000:15:010:0225 по вул. Небесної Сотні 21/2 в м. Полтава.

Територія проєктування на даний час здебільшого не забудована. В межах території проєктування наявне нежитлове приміщення, яке перебуває на праві приватної власності сторонніх осіб. За згодою власника зазначена будівля підлягає демонтажу з метою реалізації намірів щодо будівництва мультифункціонального центру.

Інша частина території не забудована і використовується в якості зелених насаджень. Цінні зелені насадження в межах території проєктування відсутні, проте наявні зелені насадження загального та рекреаційного призначення.

Вулиці, які обмежують ділянку проєктування, межують з територіями житлової та громадської забудови, здебільшого – присадибні ділянки об'єктів індивідульного житлового будівництва.

Відповідно до містобудівної документації «Внесення змін до генерального плану м.Полтава», розробленої Державним підприємством «Український державний науково-дослідний інститут проектування міст «ДІПРОМІСТО» імені Ю.М.Білоконя та затвердженої рішенням тридцять сьомої сесії Полтавської міської ради сьомого скликання від 21.10.2020, знаходиться в межах проєктування знаходяться території багатоквартирної малоповерхової забудови, території громадської забудови, території зелених насаджень загального користування, території природніх ландшафтів та території проїздів, під'їздів.

Відповідно до містобудівної документації «Внесення змін до плану зонування території м. Полтава», затверджена рішенням дев'ятої сесії Полтавської міської ради сьомого скликання від 16.11.2021, територія проєктування входить в межі існуючої багатоквартирної житлової забудови до 4 поверхів (Ж-3), зони розміщення об'єктів торгівлі (Г-6), проєктної рекреаційної зони озеленених територій загального користування (П-Р-3), зони транспортної інфраструктури вулиць, майданів (в межах червоних ліній), доріг (ТР-2).

Згідно з матеріалами науково-проєктної документації «Внесення змін до історико-архітектурного опорного плану м.Полтава» та «Внесення змін до науково-проєктної документації щодо визначення, коригування меж та режимів використання зон охорони пам'яток та історичного ареалу м.Полтава», затвердженими наказом Міністерства культури та інформаційної політики України від 20.10.2020 №2209 та рішенням тридцять сьомої сесії Полтавської міської ради сьомого скликання від 21.10.2020, ділянка проєктування входить в межі центрального історичного ареалу, комплексної охоронної зони – підзона 1, ділянка 2 (ОЗ-1.1.2-15м), на території пам'яток археології, в зоні охорони археологічного культурного шару (ОА-1) Городища та поселення багатошарових (IX ст.до н.е. – IV ст.,IX-XIII ст., XIV – XVII ст.), Соборний майдан, урочище Іванова Гора.

Крім того відповідно до схеми існуючих проєктних планувальних обмежень та інженерно-будівельної оцінки території у складі «Внесення змін до генерального плану м. Полтава», проєктна ділянка для розроблення детального плану території розташована в межах III поясу зони санітарної охорони підземних джерел господарсько-питного водопостачання, ділянок з ухилом поверхні понад 15%. Одночасно, відповідно до схеми містобудівних обмежень у складі «Внесення змін до генерального плану м. Полтава», проєктна ділянка входить частково в межі зелених ліній обмеження розміщення об'єктів у межах озеленених територій загального користування та частково в межі блакитних ліній обмеження забудови з урахуванням історико-містобудівних якостей існуючої забудови (15м).

Детальний план території на перехресті вулиці Небесної Сотні та Воскресенського узвозу в м. Полтава в адміністративних межах м. Полтава розробляється відповідно до рішення шістдесятої сесії Полтавської міської ради восьмого скликання від 08.11.2024 «Про розроблення детальних планів територій» на замовлення виконавчого комітету Полтавської міської ради в особі замовника - Управління капітального будівництва Полтавського міськвиконкому.

Детальний план території є містобудівною документацією з планування території на місцевому рівні, що визначає планувальну організацію та розвиток території.

Детальним планом території уточнюється планувальна структура і функціональне призначення території, передбачається формування земельної ділянки для розміщення мультифункціонального центру, визначаються орієнтовні параметри забудови та планувальні обмеження земельної ділянки, на якій планується розміщення об'єкту. При цьому враховано раціональне розташування об'єкту нового будівництва та можливість здійснення його інженерного забезпечення в межах території, що розглядається детальним планом, з урахуванням містобудівної ситуації, що склалася, та положень містобудівної документації вищого рівня. Проєктом детального плану враховуються нормативні вимоги щодо влаштування місць для тимчасового зберігання транспорту та санітарно-гігієнічні вимоги.

Основний під'їзд до проєктної території передбачений з боку вул.Небесної Сотні. Цінні зелені насадження в межах проектування відсутні.

Територія проєктування має ускладнені умови для будівництва у зв'язку з ухилом ділянки більше 15% та високим рівнем грунтових вод.

Перед виконанням наступних стадій проєктування, необхідно виконати комплекс досліджень земельної ділянки – інженерно-геологічні вишукування у відповідності до вимог ДБН А.2.1-1-2014 «Інженерні вишукування для будівництва».

Даних щодо радіоактивного забруднення території проєктування немає. Видів діяльності та об'єктів, що становлять підвищену екологічну небезпеку, на території проєктування немає. Хімічно небезпечних об'єктів немає. Несприятливі гідрометеорологічні явища (паводки, провали, зсуви) відсутні.

Екологічна ситуація в межах зони огляду навколо території проєктування протягом останніх років залишається стабільною, випадків екстримально-високого рівня забруднення складових довкілля, підтоплення, зсувів, просідань поверхні території, хімічних викидів – дані відсутні.

В межах ДПТ об'єкти природно-заповідного фонду відсутні. Матеріали курортологічних ресурсів і медичного зонування для курортних районів – відсутні.

Детальний план території після затвердження повинен стати містобудівним документом, що уточнює положення Генерального плану міста Полтава, згідно якого повинно здійснюватися будівництво, благоустрій та інженерне облаштування на зазначеній території.

2.1.2. Планувальний каркас та система розселення.

Територія проєктування обмежена магістральною вулицею загальноміського та районного значення (вул. Небесної Сотні). Зі східної сторони території детального плану наявний пішохідний зв'язок з Воскресенським узвозом. Із західного боку території проєктування наявні зупинки громадського транспорту «Краєзнавчий музей» та «Дім побуту», з східного – «Миколаївська церква». Житилова та громадська забудова межує з територією проєктування. Наближчий торгівельний заклад повсякденного обслуговування «Маркет-Опт» розташований

на відстані орієнтовно 0,80км від території проєктування. На відтанях 0,350км та 0,500км розміщені об'єкти обслуговування – відділення «Нова пошта».

Відстань до автошляху М-03 складає 4,70 км.

Відстань до автовокзалу «Полтава» – 6,6 км.

Відстань до найближчого залізничного вокзалу «Полтава-Південна» – орієнтовно 2,70 км

Відстань до центру м.Полтава («Корпусний парк») – 1,10 км.

Відстано до міжнароджного аеропорту «Полтава» - 17,80км.

2.2. Землеустрій та землекористування

2.2.1. Сучасне використання земель

В межах території проєктування наявні сформовані земельні ділянки:

- комунальної власності площею 0,0177га з кадастровим номером 5310137000:15:010:0077 будівництва та обслуговування інших будівель громадської забудови (КВЦПЗ 03.15);
- на праві користування (право оренди) фізична особа – Манжос С.В., площею 0,0472га з кадастровим номером 5310137000:15:010:0074 для будівництва та обслуговування будівель торгівлі (КВЦПЗ 03.07).

2.3. Природоохоронні та ландшафтно-рекреаційні території

Розділ виконано відповідно до п.89 Порядку розроблення, оновлення, внесення змін та затвердження містобудівної документації, затвердженого Постановою кабінету міністрів України №926 від 01.09.2021, згідно з існуючими нормативами ДБН Б.2.2-12:2019 «Планування та забудова територій», а також враховуючи ДСН 173-96 «Державні санітарні правила планування та забудови населених пунктів».

Процедура СЕО обов'язково проводиться для документів державного планування (ДДП), які одночасно відповідають двом критеріям відповідно до ч.1 ст.2 ЗУ «Про Стратегічну екологічну оцінку»:

критерій перший:

- які стосуються сільського господарства, лісового господарства, рибного господарства, енергетики, промисловості, включаючи об'єкти оброблення відходів, зокрема із енергогенеруючим блоком, транспорту, поводження з відходами, використання водних ресурсів, охорони довкілля, телекомунікацій, туризму, містобудування або землеустрою (схеми);

критерій другий:

- заходи, виконання яких передбачатиме реалізацію видів діяльності (або які містять види діяльності та об'єкти), щодо яких законодавством передбачено здійснення процедури оцінки впливу на довкілля (ОВД), або які вимагають оцінки, зважаючи на ймовірні наслідки для територій та об'єктів природно-заповідного фонду та екологічної мережі (далі – території з природоохоронним статусом), крім тих, що стосуються створення або розширення територій та об'єктів природно-заповідного фонду.

Враховуючи викладене, планова діяльність, передбачена рішеннями детального плану території, не підлягає обов'язковому проведенню оцінки впливу на

довкілля (ОВД) відповідно до ст. 3, ч. 3, п. 4 закону України «Про оцінку впливу на довкілля».

Звіт про стратегічну еколооічну оцінку до даного документу державного планування представлений окремим томом.

2.3.1. Інформація щодо сучасного стану природоохоронних та ландшафтно-рекреаційних територій озеленених та інших відкритих просторів різного призначення, в тому числі рекреаційних зон

Ландшафтні та рекреаційні території являють собою мережу ділянок озеленених та інших відкритих просторів різного призначення, розташованих як на територіях населених пунктів та приміських зон, так і на міжселенних територіях, в тому числі ландшафтних комплексів, рекреаційних зон, курортів та оздоровчих місцевостей, об'єктів культурної спадщини та туристичних зон, територій природно-заповідного та водного фондів, водозахисних, полезахисних, транспортно- розподільних озеленених смуг та інших об'єктів зеленого господарства.

Території та об'єкти природно-заповідного фонду, а також ділянки природних ландшафтів, що підлягають особливій охороні, курортні і оздоровчі, рекреаційні, водні і водозахисні території та об'єкти інших типів, що встановлені законодавством України, є частиною структурних територіальних елементів екологічної мережі.

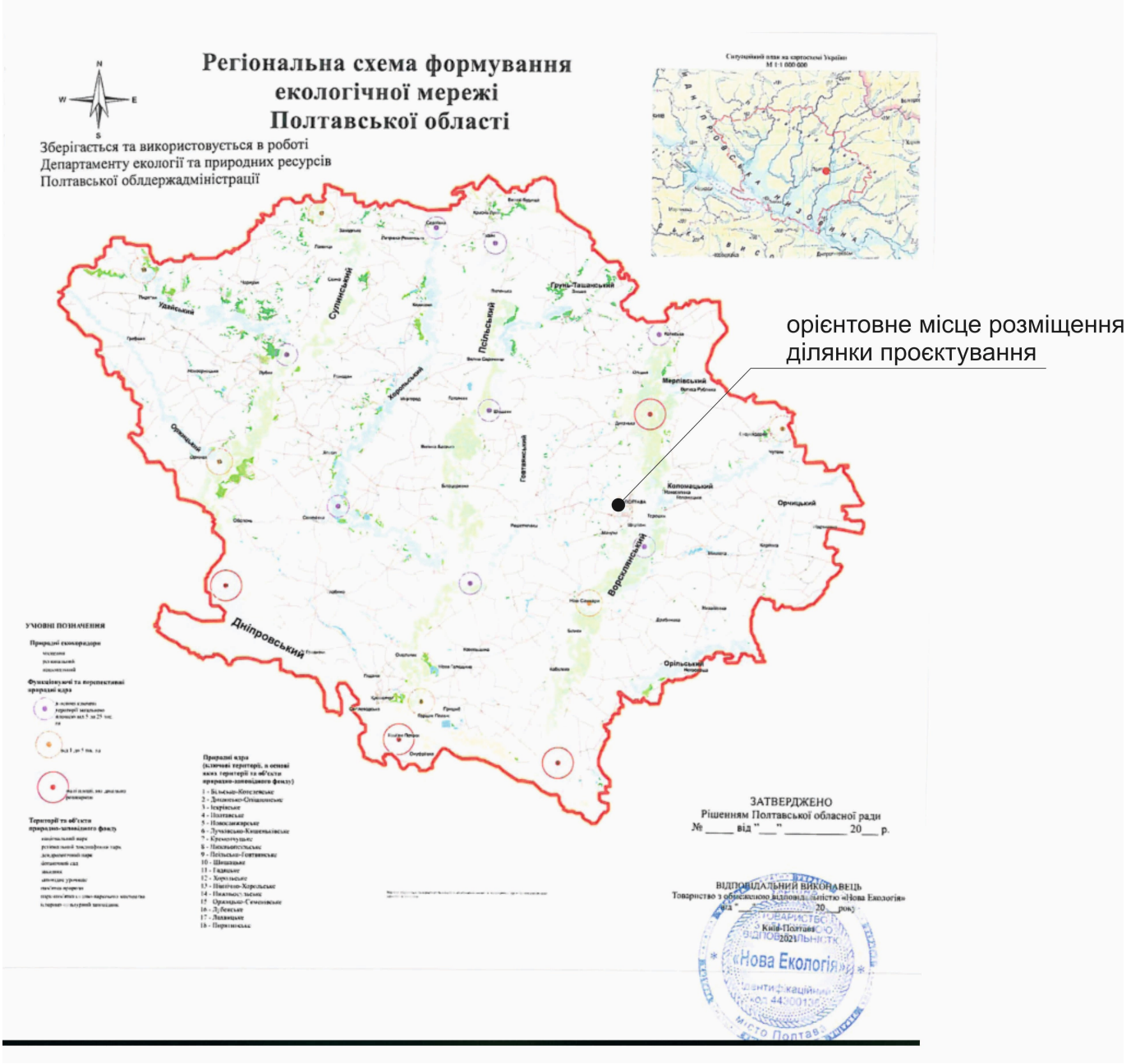

Відповідно до регіональної схеми формування екологічної мережі Полтавської області, погодженої розпорядженням Полтавської обласної державної адміністрації від 14.02.2022 №58 «Про погодження регіональної схеми формування екологічної мережі Полтавської області» та затвердженої рішенням пленарного засідання чотирнадцятої позачергової сесії восьмого скликання Полтавської обласної ради від 26.07.2022 №457 «Про затвердження регіональної схеми формування екологічної мережі Полтавської області», територія детального планування входить до Ворсклянського регіонального екологічного коридору.

Ділянка проєктування не потрапляє до елементів Смарагдової мережі.

Згідно табл.4 зазначеної регіональної схеми формування екологічної мережі Полтавської області, де викладена інформація щодо характеристики об'єктів Смарагдової мережі на території Полтавської області відсутні вимоги щодо заходів збереження долини річки Ворскла.

Геологічна будова

Для геологічної будови характерне домінування рихлих осадових відкладів ДДЗ.

Кристалічний фундамент занурений на декілька кілометрів і перекритий потужною товщею осадових палеозойських, мезозойських та кайнозойських відкладів.

Гідрогеологічні умови

В гідрогеологічному відношенні територія відноситься до Дніпровсько-Донецького артезіанського басейну. Підземні води залягають декількома водоносними горизонтами, які відрізняються водністю та хімічними характеристиками.

Ґрунтовий та рослинний покрив

В геоструктурному відношенні територія розташована в межах центральної частини Дніпровсько-Донецької западини. Грунти – важкі суглинки, глини, суглинки, супіски. В межах ділянки родючі ґрунти складаються з лугових та лугових солонцюватих ґрунтів, на заліснених ділянках – дернові опідзолені та дернові оглеєні ґрунти.

Кліматичні умови

Кліматичні умови району помірно континентальні – з прохолодною зимою і теплим (інколи спекотним) літом.

У відповідності до архітектурно-будівельного кліматичного районування території України, населений пункт розташований в межах Північно-західного кліматичного району, основні показники якого наведено нижче у таблиці 1.

Таблиця 1

Температура повітря, °С				Кількість опадів за рік, мм	Відносна вологість у липні, %	Середня швидкість вітру у січні, м/с
Середня за		Абсолютний мінімум	Абсолютний максимум			
Січень	Липень					
Від -5	Від 18	Від - 37	Від 37	Від 550	Від 65	Від 3
До -8	До 20	До -40	До 40	До 700	До 75	До 4

Показники середньомісячної температури зовнішнього повітря наведені нижче у таблиці 2.

Таблиця 2

Місяць	I	II	III	IV	V	VI	VII	VIII	IX	X	XI	XII
°С	-5,6	-4,7	0,3	9,0	15,4	18,7	20,5	19,7	14,3	7,7	1,3	-3,3

При цьому, значення температури зовнішнього повітря, які використовуються в будівництві, мають наступні значення:

середня за рік: 7,8 °С;

найхолодніша доба (забезпечення 0,98): -30 °С;

найхолодніша доба (забезпечення 0,92): -27 °С;

найхолодніша п'ятиденка (забезпечення 0,98): -25 °С;

найхолодніша п'ятиденка (забезпечення 0,92): -23 °С;

найжаркіша доба (забезпечення 0,95): 29 °С;

найжаркіша доба (забезпечення 0,99): 25 °С.

Тривалість періоду із середньодобовою температурою зовнішнього повітря:

≤ 8 °С складає 178 діб (середня температура - 0,8 °С);

≤ 10 °С складає 195 діб (середня температура 0,0 °С);

≥ 21 °С складає 31 добу (середня температура 20,8 °С).

Дати переходу середньої добової температури повітря через 8 °С та 10°С восени та навесні (дати початку і закінчення опалювального сезону наведено нижче в таблиці 3.

Таблиця 3

Дати опалювального періоду			
перехід через 8 °С		перехід через 10 °С	
початок	Закінчення	початок	закінчення
15.X	11.IV	6.X	19.IV

Детальна кліматологічна характеристика переважного напряму вітру, його направленості і середній швидкості по місяцях наведена в таблиці 4.

Таблиця 4

Назва показника	Місяць					
	I	II	III	IV	V	VI
Переважний напрямок вітру	З	Сх	Сх	ПнСх	ПнСх	З
Повторюваність,%	20	21	20	17	16	17
Середня швидкість, м/с	4,1	4,5	4,2	3,8	3,4	3,1
Переважний напрямок вітру	Зх	Пн	Зх	Зх	Зх	Зх
Повторюваність, %	20	18	18	22	18	16
Середня швидкість, м/с	2,8	2,8	1,8	3,4	3,9	4,0

Кліматологічні характеристики вологості зовнішнього повітря характеризуються показниками, наведеними в таблиці 5.

Таблиця 5

Назва показника	Місяць					
	I	II	III	IV	V	VI
Середня місячна відносна вологість повітря, %	85	82	78	66	61	65
Середня місячна відносна вологість повітря, %	66	64	69	77	86	87

Кліматологічні характеристики опадів та снігового покриву по місяцям наведено в таблиці 6.

Таблиця 6

Назва показника	Місяць					
	I	II	III	IV	V	VI
Середня кількість опадів, мм	41	35	38	41	54	62
Середня наявність снігового покриву, дні	23	22	11	-	-	-
Середня кількість опадів, мм	70	47	47	47	47	55

Середня наявність снігового покриву, дні	-	-	-	-	3	19

Рослинність

В геоботанічному відношенні територія відноситься до південної окраїни Лівобережно-Дніпровської лісостепової провінції.

Згідно будівельних норм, відповідно кліматичного районування територія проектування розташован в І-му (Північно-західному) кліматичному районі (рис.1 «Архітектурно-будівельне районування території України», ДСТУ НБВ.1.1-27:2010).

В плані сейсмічної характеристики територія відноситься до несейсмічної зони – 5 балів, (Карта ОСР 2004-А України, ДБН В.1.1-12:2006).

Згідно з Постановою Кабінету Міністрів України від 23.07.1991р. №106, з урахуванням наступних поточних змін (Постанова від 29.08.1994 р. №600) територія не входить в перелік територій, забруднених в результаті аварії на Чорнобильській АЕС.

За даними Полтавської метеостанції середньомісячний рівень природної радіації повітря становить 12-16 мікР/год, показники щодо води та ґрунтів – не перевищують допустимих величин природних радіонуклідів.

Інженерно-геологічні та сейсмічні умови

У відповідності до ДБН В.1.1-12:2014 «Будівництво у сейсмічних районах України» та (комплекту карт загального сейсмічного районування - 2004) територія детального планування знаходиться в межах зони інтенсивних струсів в 6 балів за шкалою MSK-64 (карта ЗСР-2004).

2.4. Обмеження у використанні земельних ділянок

2.4.1. Існуючі обмеження у використанні земельних ділянок

Відповідно до схеми існуючих проєктних планувальних обмежень та інженерно-будівельної оцінки території у складі «Внесення змін до генерального плану м. Полтава», проєктна ділянка для розроблення детального плану території розташована в межах ІІІ поясу зони санітарної охорони підземних джерел господарсько-питного водопостачання, ділянок з ухилом поверхні понад 15%. Одночасно, відповідно до схеми містобудівних обмежень у складі «Внесення змін до генерального плану м. Полтава», проєктна ділянка входить частково в межі зелених ліній обмеження розміщення об’єктів у межах озеленених територій загального користування та частково в межі блакитних ліній обмеження забудови з урахуванням історико-містобудівних якостей існуючої забудови (15м).

2.5. Забудова територій та господарська діяльність

2.5.1. Розміщення житлового фонду

В межах проєктування відсутня житлова забудова.

2.5.2. Розміщення ділових центрів та інноваційних рішень

Ділових центрів та інноваційних об’єктів на території планування немає. Громадська забудова відсутня.

2.5.3. Розміщення виробничих об'єктів

В межах проєктування відсутні виробничі об'єкти.

2.6. Обслуговування населення

Об'єктів обслуговування в межах ділянки проєктування наразі немає.

2.7. Транспортна мобільність та інфраструктура

2.7.1. Транспортні зв'язки та транспортний попит

Територія планування має зручне розташування та можливості під'їзду автомобільного транспорту з вулиці Небесної Сотні.

2.7.2 Організація зовнішнього транспортного сполучення

Зовнішній автомобільний транспорт курсує вулицею Небесної Сотні.

2.7.3 Дорожньо-транспортна інфраструктура

Існуюча дорожньо-транспортна інфраструктура потребує доповнення, прокладання проїзду, що з'єднає вул.Небесної Сотні та Воскресенський узвіз на ділянці пішохідного зв'язку. Територія планування обмежена червоними лініями існуючої вулиці Небесної Сотні.

2.7.4 Організація громадського транспорту

Територія проєктування потребує обслуговування громадським транспортом та влаштування зупинок громадського транспорту, що передбачено рішеннями містобудівної документації вищого рівня «Внесення змін до генерального плану м.Полтава».

2.7.5 Організація пішохідних зв'язків та велосипедної інфраструктури

Територія проєктування потребує організації та влаштування пішохідних зв'язків та велосипедної інфраструктури з урахуванням потреб маломобільної групи населення. Наразі в межах території проєктування наявні острівці пішохідних тротуарів та відсутні велодоріжки.

2.7.6 Організація паркувального простору

В межах території проєктування наявна необхідність влаштування паркувального простору для індивідуальних автомобілів відвідувачів мультифункціонального центру та зони зелених насаджень. Наразі територія проєктування не облаштована паркомісцями. Паркування, стоянка та зберігання вантажних автомобілів в межах території проєктування не передбачається. Паркування в подальшому необхідно здійснювати в межах кварталу відповідно до функціонального зонування території, встановленого даним детальним планом території, в межах зони транспортної інформаструктури, обмеженої червоними лініями вулиці Небесної Сотні.

2.8. Інженерне забезпечення території, трубопровідний транспорт та телекомунікації

2.8.1. Водопостачання та водовідведення

Мережа господарсько-питного водопостачання наявна вздовж проїжджої частини Вознесенського узвозу та не потрапляє в межі проєктування детального плану.

Каналізаційна мережа комунальної каналізації проходить вздовж вулиці Небесної Сотні.

2.8.2 Електропостачання

Вздовж вулиці Небесної Сотні наявна кабельна лінія електропередач напруги – 6кВт, від якої встановлено охоронну зону (по 1 м по різні боки від крайніх проводів). Також, вздовж вулиці Небесної Сотні прокладені повітряні лінії електропередач низької напруги – 0,4кВ, з яких здійснюється, зокрема, вуличне освітлення.

2.8.3 Газопостачання

Поза межами території проєктування, з заходу, розташована ГРП з мережами газопроводів низького тиску, що прокладнені далі по вулиці Небесної Сотні.

В межах території проєктування простягаються мережі газопроводу низького тиску.

2.8.4. Теплопостачання

Централізоване теплопостачання відсутнє.

2.8.5 Трубопровідний транспорт

Магістральних трубопроводів на території планування немає.

2.8.6 Телекомунікаційні мережі та об’єкти

По вул. Небесної Сотні прокладені підземні мережі зв’язку та телекомунікацій.

2.9. Підготовка та благоустрій території

2.9.1. Інженерна підготовка і захист території

На даний час на території проєктування наявна мережа водовідведення поверхневих вод.

2.9.2. Благоустрій території

На території проєктування відсутній благоустрій та озеленення. Ділянка проєктування, яка не забудована, вкрита самосівними травами, чагарниками та порослю дерев.

2.9.3. Використання підземного простору

В даний час підземний простір території не використовується.

2.9.4. Поводження з відходами

Утворення відходів та їх організований вивіз з території земельної ділянки не відбувається.

3. МОДЕЛЬ РОЗВИТКУ ТЕРИТОРІЙ ДЕТАЛЬНОГО ПЛАНУВАННЯ У ДОВГОСТРОКОВІЙ ПЕРСПЕКТИВІ

При моделюванні розвитку території відбувається зважування соціальних, економічних та екологічних критеріїв, завдяки чому забезпечується гармонійний зв'язок на даній території часто суперечливих інтересів людини, виробництва і природи. Моделювання дозволяє досягти повної відповідності між потенційними можливостями простору та характером його використання; розкрити передумови і обмеження розвитку у часі і просторі різних видів діяльності, встановити просторові відмінності цих умов, оптимальний режим розвитку окремих територій, обґрунтувати шляхи найбільш ефективного використання природних і економічних ресурсів, охорони природного середовища і культурної спадщини. Необхідність такого моделювання полягає в тому, що необґрунтоване розташування певних об'єктів (виробничих, житлових, громадських, інженерно-транспортних) у протипоказаному для цього середовищі призводить до економічних, соціальних і екологічних втрат.

Таким чином, моделювання організації та розвитку території дозволяє обґрунтувати всю сукупність проєктних, визначити найбільш раціональний розподіл території між різними функціями, види та інтенсивність господарської діяльності, взаєморозміщення виробничих і невиробничих об'єктів, трасування інженерно-транспортних комунікацій тощо. У результаті стає можливим прогнозувати не тільки просторову організацію, але й профіль та масштаби розвитку виробничого, соціального та рекреаційного комплексу територіальної громади.

Результатом моделювання організації території є її функціональне зонування, конструювання її планувальної структури, яка складається з точково-вузлових (планувальні центри), лінійних (планувальні осі) та площинних (планувальні зони) елементів. Ці елементи поділяються на головні і другорядні, природно-ландшафтні (ріки, узбережжя морів, родовища корисних копалин, гори, ліси) та штучні (населені пункти, крупні виробничі об'єкти, магіст ральні мережі і споруди інженерно-транспортної інфраструктури). Планувальні осі та планувальні центри формують опорний каркас території і є головними полями тяжіння майбутніх інвестицій. Кожний з елементів опорного каркасу має свій радіус просторової дії на прилеглу територію.

Моделювання перспективної планувальної організації території доцільно здійснювати в кілька етапів:

перший — виявлення існуючого стану організації території, її недоліків і проблем;

другий — ретроспективний аналіз формування цієї організації, виявлення головних тенденцій такого формування, ступеня їх прогресивності;

третій — вивчення прогнозної інформації, необхідної для удосконалення організації території (демографічний прогноз, тенденції виробничого розвитку,

оцінка соціальних, економічних і екологічних наслідків, принципи локалізації можливих об’єктів будівництва та ін.);

четвертий — оцінка обмежень (природних і антропогенних);

п'ятий — існуючий і прогнозний стан організації території більш крупної територіальної системи (району, області), до якої входить територіальна громада;

шостий — прогноз розвитку окремих елементів організації території;

сьомий — ув’язка результатів попередніх етапів і розробка загальної концепції організації території.

Таким чином, вирішення завдань планувальної організації території дозволяє сконструювати цільову модель розвитку відповідної просторової системи, яка не прив’язана до конкретних часових рубежів і є відносно стабільною основою містобудівних вирішень. Моделювання територіальної організації дозволяє визначити послідовні етапи реалізації цієї моделі у часі і просторі. Кількість і тривалість цих етапів повинні обґрунтовуватись шляхом виявлення критичних точок розвитку території, коли цей розвиток наштовхується на необхідність складного перетворення територіальної структури з великими капітальними витратами.

4. ОБҐРУНТУВАННЯ ПРОЄКТНИХ РІШЕНЬ

4.1. Просторово-планувальна організація території

4.1.1. Планувальний каркас та система розселення

Основні відомості щодо ситуаційного плану та планувального каркасу території планування наведено в п. 2.1.2. даної пояснювальної записки.

Загальне композиційне вирішення території, відносно якої розробляється детальний план території, обумовлене проходженням зовнішньої межі проєктування, рельєфом території, структурою передбаченої автомобільної мережі.

Основні фактори, які впливають на концепцію архітектурно-планувальної та об'ємно-просторової організації території є:

− планувальні обмеження;

− врахування наявного територіального розподілу території (меж кадастрового поділу території проєктування);

− забезпечення санітарно-гігієнічних, протипожежних та інших містобудівних умов.

Основними принципами планувально-просторової організації при розробленні детального плану території, на яких базується проєктні рішення виступають:

− встановлення взаємозв'язків функціонально-планувальної структури проєкту з планувальною структурою оточуючих територій та рішеннями містобудівної документації «Внесення змін до генерального плану м.Полтава»;

− забезпечення території проєктування необхідною системою проїздів з метою вдосконалення загальної системи пішохідних і транспортних зв'язків;

− забезпечення запроєктованих об'єктів нормативною кількістю автостоянок та інженерною інфраструктурою;

– побажання та вимог замовника, визначених у завданні на проєктування.

Проектними рішеннями детального плану передбачено розміщення мультифункціонального центру. На ділянці проєктування визначені території для розташування дитячих майданчиків, для занять спортом, майданчиків для відпочинку населення з високим рівнем благоустрою та розміщення контейнерів для збирання твердих побутових відходів тощо. Вільна від забудови територія використовується для озеленення.

Територія проєктування підлягає розподілу на земельні ділянки зі встановленням їх цільового та функціонального призначення відповідно до вимог Постанови Кабінету Міністрів України №1051 від 17.10.2012 «Про затвердження порядку ведення державного земельного кадастру» (зі змінами). Функціональне зонування території ділянок проєктування визначено на арк.4 графічних матеріалів даного детального плану території.

4.2. Природоохронні та ландшафтно-рекреаційні території

4.2.1.Розрахунки потреб у ландшафтно-рекреаційних територіях з урахуванням нормативних показників забезпечення цими територіями постійних мешканців населених пунктів

Відповідно до вимог розділу «Ландшафтні та рекреаційні території» ДБН Б.2.2-12:2019 «Планування та забудова територій» при формуванні мережі ланд-

шафтних та рекреаційних територій населених пунктів слід виділяти:

- території загального користування (ділянки садово-паркового будівництва - парки, сади, сквери, бульвари; лісопарки; частково об'єкти природно-заповідного фонду);
- території обмеженого користування (ділянки житлової забудови, об'єктів громадського обслуговування, культурної спадщини, виробництва);
- території спеціального призначення (охоронювані природні території, озеленення санітарно-захисних та охоронних зон, вздовж пішохідно-транспортних мереж, коридорів, сільськогосподарських та інших територій) згідно з додатком Д.

Відповідно до наведеного додатку Д в межах території детального планування визначене озеленення територій спеціального призначення для об'єктів зеленого господарства на комунальних територіях, в межах охоронних зон об'єктів інженерного обслуговування та в межах ділянок, що формуються під забудову даним детальним планом.

Проте, зазначеним ДБН потреби у ландшафтних та рекреаційних територіях для озеленення спеціального призначення відповідно до таблиці 8.1 не визначаються. Згідно п.8.2.1 питома вага озеленених територій різного призначення (зелені насадження загального користування, обмеженого та спеціального призначення) в межах території населеного пункту визначається відповідно до ДСП 173-96. Згідно п.5.13 ДСП-173-96 територія санітарно-захисної зони має бути розпланованою та упорядкованою. Проте, територія проєктування не потрапляє в межа санітарно-захисних зон.

Згідно пункту 8.2.4. ДБН Б.2.2-12:2019 максимально допустиму одночасну кількість відвідувачів озеленених територій загального користування в межах населених пунктів слід приймати, 100 осіб/га для паркових зон зі спортивно-ігровим обладнанням.

Площа озеленення в межах земельної ділянки активної рекреації становить 0,0942 га. Отже, кількість одночасних відвідувачів зони зелених насаджень загального користування становить 9 осіб.

4.2.2.Інформація про проєктні рішення щодо створення та збереження озеленених територій загального користування (парків, рекреаційних зон, садів, скверів тощо), лісів, природоохоронних територій та об'єктів, охорони водних об'єктів та впорядкування території їх водоохоронних зон, прибережних захисних смуг та пляжних зон, визначення територій для заліснення, ренатуралізації та відновлення торфовищ, водно-болотних, лучних, степових та інших цінних природних екосистем, забезпечення формування екомережі тощо

Регіональний екокоридор Ворсклянський відповідно до регіональної схеми екомережі Полтавської області пролягає вздовж долин головних приток р. Дніпро. Природні ядра (біоцентри) охоплюють ділянки заплав річок з найвищою концентрацією різноманітних природних екосистем. Роль ключових територій відіграють об'єкти ландшафтів та біотопів – ландшафтні та гідрологічні заказники, регіональні ландшафтні парки, заповідні урочища, які розташовані на заплавах

річок (переважно заказники загальнодержавного значення). В межах проєктованих екокоридорів їх концентрація нерівномірна, тому для функціонування біоцентрів необхідне створення нових заповідних територій – національні природні та регіональні ландшафтні парки, ландшафтні заказники. В межах Ворсклянського екокоридору відмічені найкращі умови (найбільша кількість заповідних територій, значні площі природної рослинності) для виділення п'яти природних ядер, які рівномірно розташовані вздовж долини р. Ворскла. Ширина Ворсклянського екокоридору від 5км (у верхній частині) до 15 км (у нижній) дозволить включити всі характерні екотопи долини річки.

Парк-пам'ятка садово-паркового мистецтва «Полтавський міський парк «Дендропарк» розташований на відстані орієнтовно 6,5км від території проєктування. Найближче до території проєктування розташована ботанічна пам'ятка природи місцевого значення «Каштанова алея» - на відстані орієнтовно 2,8км.

В суміжному кварталі забудови нав відстані орієнтовно 0,14км наявний парк «Шевченківський парк», передбачений для відпочинку та дозвілля мешканців.

Одночасно, на території детального планування відсутні будь-які об'єкти природно-заповідного фонду, цінного озеленення та природних водних об'єктів відсутні.

Для перспективи розвитку регіональної екомережі на території Полтавщини, враховуючи її густоту населеності та високий ступінь розораності поряд з низькою залісненістю, найефективнішим шляхом є охорона біорізноманітності на ландшафтному рівні. Найкраще цим завданням відповідають об'єкти поліфункціонального призначення – регіональні ландшафтні парки. Ландшафтні парки складають істотний елемент екологічного захисту регіону, який дозволяє зберігати природні цінності і позитивно впливає на сусідні регіони, де загроза середовищу нерідко буває більшою або функціонування екосистеми порушене.

Найближчий регіональний ландшафтний парк «Диканський». Рішенням другої сесії Полтавської обласної ради народних депутатів двадцять другого скликання від 27.10.1994 затверджено додатковий перелік заповідних територій та об'єктів області, де серед інших визначено регіональний ландшафтний парк «Диканський» орієнтовною площею 11945га. Проєкт «Організація території, охорона та рекреаційне використання природних комплексів та об'єктів регіонального ландшафтного парку «Диканський» Полтавської області» затверджено рішенням восьмої сесії Полтавської обласної ради двадцять третього скликання від 17.08.1999. Відповідно до ст.21 Закону України «Про природно-заповідний фонд України» в зоні регульованої рекреації забороняється будь-яка діяльність, яка призводить або може призвести до погіршення стану навколишнього природного середовища та зниження рекреаційної цінності території національного природного парку.

Враховуючи розміщення території детального планування поза межами територій ландшафтних парків та заказників в межах території проєктування передбачається проведення заходів з комплексного благоустрою території, а саме улаштування:

- твердого покриття вулиць проїздів;

- вимощення навколо проєктних будівель та споруд;
- покриття тротуарів, доріжок із фігурної бетонної плитки;
- твердого покриття майданчиків під контейнери для сміття;
- влаштування майданчиків для відпочинку дорослого населення, дітей та для занять фізкультурою;
- озеленення, на вільних від забудови територіях, що включає: посів газонних довголітніх трав, улаштування квітників з багаторічних рослин, висадка дерев та кущів.

4.3. Обмеження у використанні земельних ділянок

4.3.1. Проєктні обмеження у використанні земельних ділянок

Відповідно до кресленення «Проєктний план та схема проєктних обмежень у використанні землі. М 1:500» (аркуш 3) та креслення «План функціонального зонування території. М1:500» (аркуш 4) в межах розроблення Детального плану території наявні наступні проєктні та існуючі планувальні обмеження:

№ п/п	Найменування	Нормативний показник	Посилання на нормативну документацію
1	Охоронна зона кабельної лінії електропередач (по обидві сторони лінії)	1,0 м	Правила охорони електричних мереж (затверджені постановою Кабінету міністрів України від 04.03.1997 №209)
2	Охоронна зона повітряної лінії електропередач низької напруги 0,4кВ (по обидві сторони лінії)	2,0 м	Правила охорони електричних мереж (затверджені постановою Кабінету міністрів України від 04.03.1997 №209)
3	Зона санітарної охорони джерел та об'єктів централізованого водопостачання	5 м (водопровід)	Додаток И.1 до ДБН Б.2.2-12:2019 «Планування та забудова територій»; ДБН В.2.5-74:2013 «Водопостачання. Зовнішні мережі та споруди»; Державні санітарні правилаплнування та забудови населених пунктів 173-96; Правовий режим зон санітарної охорони водних об’єктів (постанова від 18.12.1998 №2024)
4	Охоронна зона мереж самопливної каналіза-	3 м	Додаток И.1 до ДБН Б.2.2-12:2019

	ції (побутова)		«Планування та забудова територій»
5	Охоронна зона від газопроводу низького тиску	2 м	Кодекс газорозподільних систем (затверджений постановою Кабінету міністрів України від 30.09.2015 №2494); Правила безпеки систем газопостачання (наказ №285 від 15.05.2015); Державні санітарні правила планування та забудови населених пунктів, затверджених наказом Мністерства охорони здоров'я України від 19.06.96 р. № 173; Додаток И.1 до ДБН Б.2.2-12:2019 «Планування та забудова територій»
6	Кабелі силові всіх напруг і телекомунікаційні кабелі	0,6 м	Додаток И.1 до ДБН Б.2.2-12:2019 «Планування та забудова територій»
7	Теплова мережа	5 м	Додаток И.1 до ДБН Б.2.2-12:2019 «Планування та забудоватеріторій»; ДБН В.2.5-39 «Інженерне обладнання будинків і споруд. Зовнішні мережі та споруди. Теплові мережі. Зі Зміною № 1

4.3.2 Встановлені обмеження у використанні земельних ділянок

Земельна ділянка №1 (підлягає внесенню до державного земельного кадастру після її формування).

Місце розташування земельної ділянки: по вул.Небесної Сотні в м.Полтава Полтавської міської ради Полтавського району Полтавської області в межах Детального плану території.

Площа земельної ділянки – 0,2077 га, в тому числі за рахунок: Землі житлової та громадської забудови. КВЦПЗ – 03.10 Для будівництва та обслуговування адміністративних будинків, офісних будівель компаній, які займаються підприємницькою діяльністю, пов’язаною з отриманням прибутку, має обмеження у використанні:

Перелік обмежень щодо використання земельних ділянок

Код	Назва	Площа, га
01	Охоронна зона	-
01.01	Охоронна зона навколо території та об'єкта природно-заповідного фонду	-
01.02	Зона охорони пам'ятки культурної спадщини	0,2077

01.02.1	Охоронна зона пам'ятки культурної спадщини	0,2077
01.02.2	Зона регулювання забудови	-
01.02.3	Зона охоронюваного ландшафту	-
01.02.4	Зона охорони археологічного культурного шару	0,2077
01.03	Охоронна зона навколо (уздовж) об'єкта транспорту	-
01.03.1	Санітарно-захисна зона навколо (уздовж) об'єкта транспорту	
01.04	Охоронна зона навколо (уздовж) об'єкта зв'язку	-
01.04.1	Охоронна зона навколо (уздовж) об'єкта електрозв'язку	-
01.04.2	Санітарно-захисна зона навколо (уздовж) об'єкта електрозв'язку	-
01.05	Охоронна зона навколо (уздовж) об'єкта енергетичної системи	
01.05.1	Санітарно-захисна зона навколо (уздовж) об'єкта енергетичної системи	-
01.06	Охоронна зона навколо об'єкта гідрометеорологічної діяльності	-
01.07	Охоронна зона навколо геодезичного пункту	-
01.08	Охоронна зона навколо інженерних комунікацій	-
01.08.1	Санітарно-захисні смуги навколо інженерних комунікацій	-
01.09	Охоронна зона навколо промислового об'єкта	-
01.09.1	Санітарно-захисна смуга навколо промислового об'єкта	-
02	Зона санітарної охорони	-
02.01	Зона санітарної охорони джерел та об'єктів централізованого питного водопостачання	-
02.01.1	Перший пояс зони санітарної охорони джерел та об'єктів централізованого питного водопостачання (суворого режиму)	-
02.01.2	Другий пояс зони санітарної охорони джерел та об'єктів централізованого питного водопостачання (обмеження)	-
02.01.3	Третій пояс зони санітарної охорони джерел та об'єктів централізованого питного водопостачання (спостереження)	-
02.01.4	Санітарно-захисна смуга об'єкта водопостачання	-
02.02	Округ санітарної охорони курортів	-
02.02.1	Перша зона округу санітарної охорони курорту (зона суворого режиму)	-
02.02.2	Друга зона округу санітарної охорони курорту (зона обмежень)	-
02.02.3	Третя зона округу санітарної охорони курорту (зона спостережень)	-
03	Санітарні зони, відстані, розриви	-
03.01	Санітарно-захисна зона навколо об'єкта	-
03.02	Санітарна відстань (розрив) від об'єкта	-
04	Зона особливого режиму використання земель	-
04.01	Прикордонна смуга	-
04.02	Зона особливого режиму використання земель навколо військової частини, інших військових формувань	-
04.03	Зона особливого режиму використання земель навколо військових об'єктів	-
05	Водоохоронне обмеження	-
05.01	Водоохоронна зона	-
05.02	Прибережна захисна смуга вздовж річок, навколо водойм та на островах	-

05.03	Прибережна захисна смуга вздовж морів, морських заток і лиманів та на островах у внутрішніх морських водах	-
05.04	Берегова смуга водних шляхів	-
05.05	Смуга відведення	-
05.06	Пляжна зона	-
06	Інше обмеження	-
06.01	Зона особливого режиму забудови	-
06.01.1	Території в червоних лініях	0,0018
06.01.2	Території в зелених лініях	-
06.01.3	Території в блакитних лініях	-
06.01.4	Території в жовтих лініях	-
06.01.5	Території в лініях регулювання забудови	-
06.02	Територія, що зазнала радіоактивного забруднення внаслідок Чорнобильської катастрофи	-
06.02.1	Зона відчуження	-
06.02.2	Зона безумовного (обов'язкового) відселення	-
06.02.3	Зона гарантованого добровільного відселення	-
06.03	Зона надзвичайної екологічної ситуації	-
06.04	Умова додержання природоохоронних вимог або виконання визначених робіт	-
06.05	Авіаційне, радіолокаційне обмеження	-
06.05.1	Зона обмеження забудови від радіотехнічних, радіолокаційних об'єктів	-
06.05.2	Поверхня обмеження забудови	-
06.05.3	Зона обмежень забудови щодо умов авіаційного шуму	-
06.05.4	Захисна зона аеронавігаційного обладнання	-
06.05.5	Смуга повітряних підходів	-
06.06	Історико-культурне обмеження	-
06.06.1	Буферна зона об'єкта всесвітньої спадщини	-
06.06.2	Історичний ареал населеного місця	0,2077
06.06.3	Охоронювана археологічна територія	0,2077
06.06.4	Історико-культурний заповідник	-
06.06.5	Історико-культурна заповідна територія	-
06.06.6	Пам’ятка культурної спадщини	-
06.06.7	Територія пам’ятки культурної спадщини	0,2077
06.06.8	Об’єкт всесвітньої спадщини	-
07	Земельні сервітути	-
07.01	Право проходу та проїзду на велосипеді	-
07.02	Право проїзду на транспортному засобі по наявному шляху	-
07.03	Право прокладення та експлуатації ліній електропередачі, зв'язку, трубопроводів, інших лінійних комунікацій	-
07.04	Право прокладати на свою земельну ділянку водопровід із чужої природної водойми або через чужу земельну ділянку	-
07.05	Право відводу води із своєї земельної ділянки на сусідню або через сусідню земельну ділянку	-
07.06	Право забору води з природної водойми, розташованої на сусідній земельній ділянці, та право проходу до природної водойми	-

07.07	Право поїти свою худобу із природної водойми, розташованої на сусідній земельній ділянці, та право прогону худоби до природної водойми	-
07.08	Право прогону худоби по наявному шляху	-
07.09	Право встановлення будівельних розташувань та складування будівельних матеріалів з метою ремонту будівель та споруд	-
07.10	Інші земельні сервітути	-
08	Право користування чужою земельною ділянкою для забудови (суперфіцій)	-
09	Право користування чужою земельною ділянкою для сільськогосподарських потреб (емфітевзис)	-
10	Території та об'єкти природно-заповідного фонду	-
10.01	Національні природні парки	-
10.02	Біосферні заповідники	-
10.03	Регіональні ландшафтні парки	-
10.04	Заказники	-
10.05	Пам'ятки природи	-
10.06	Заповідні урочища	-
10.07	Парки-пам'ятки садово-паркового мистецтва	-
10.08	Заповідні зони національних природних парків	-
10.09	Зони регульованої рекреації національних природних парків	-
10.10	Зони стаціонарної рекреації національних природних парків	-
10.11	Господарські зони національних природних парків	-
10.12	Заповідні зони біосферних заповідників	-
10.13	Буферні зони біосферних заповідників	-
10.14	Зони антропогенних ландшафтів біосферних заповідників	-
10.15	Зони регульованого заповідного режиму біосферних заповідників	-
10.16	Заповідні зони регіональних ландшафтних парків	-
10.17	Зони регульованої рекреації регіональних ландшафтних парків	-
10.18	Зони стаціонарної рекреації регіональних ландшафтних парків	-
10.19	Господарські зони регіональних ландшафтних парків	-
10.20	Заповідні зони парків-пам'яток садово-паркового мистецтва	-
10.21	Експозиційні зони парків-пам'яток садово-паркового мистецтва	-
10.22	Наукові зони парків-пам'яток садово-паркового мистецтва	-
10.23	Адміністративно-господарські зони парків-пам'яток садово-паркового мистецтва	-
10.24	Охоронні зони територій та об'єктів природно-заповідного фонду	-
10.25	Території, зарезервовані з метою наступного заповідання	-
10.26	Природний заповідник	-
10.27	Ботанічний сад	-
10.28	Заповідна зона ботанічного саду	-
10.29	Експозиційна зона ботанічного саду	-
10.30	Наукова зона ботанічного саду	-
10.31	Адміністративно-господарська зона ботанічного саду	-

10.32	Дендрологічний парк	-
10.33	Заповідна зона дендрологічного парку	-
10.34	Експозиційна зона дендрологічного парку	-
10.35	Наукова зона дендрологічного парку	-
10.36	Адміністративно-господарська зона дендрологічного парку	-
10.37	Зоологічний парк	-
10.38	Експозиційна зона зоологічного парку	-
10.39	Наукова зона зоологічного парку	-
10.40	Рекреаційна зона зоологічного парку	-
10.41	Господарська зона зоологічного парку	-
11	Території, до складу яких входять земельні ділянки, необхідні для розміщення об'єктів, щодо яких відповідно до закону може здійснюватися примусове відчуження земельних ділянок з мотивів суспільної необхідності	-
12	Заборона на зміну цільового призначення земельної ділянки, ландшафту	-
13	Заборона на провадження окремих видів діяльності	-
14	Обов'язок щодо утримання та збереження полезахисних лісових смуг	-

Земельна ділянка №2.

Місце розташування земельної ділянки: по вул.Небесної Сотні в м.Полтава Полтавської міської ради Полтавського району Полтавської області в межах Детального плану території.

Площа земельної ділянки – 0,0234 га, в тому числі за рахунок: Землі промисловості, транспорту, електронних комунікацій, енергетики, оборони та іншого призначення. КВЦПЗ – 11.04 Для розміщення та експлуатації основних, підсобних і допоміжних будівель та споруд технічної інфраструктури (виробництва та розподілення газу, постачання пари та гарячої води, збирання, очищення та розподілення води, має обмеження у використанні:

Перелік обмежень щодо використання земельних ділянок

Код	Назва	Площа, га
01	Охоронна зона	-
01.01	Охоронна зона навколо території та об'єкта природно-заповідного фонду	-
01.02	Зона охорони пам'ятки культурної спадщини	0,0234
01.02.1	Охоронна зона пам'ятки культурної спадщини	0,0234
01.02.2	Зона регулювання забудови	-
01.02.3	Зона охоронюваного ландшафту	-
01.02.4	Зона охорони археологічного культурного шару	0,0234
01.03	Охоронна зона навколо (уздовж) об'єкта транспорту	-
01.03.1	Санітарно-захисна зона навколо (уздовж) об'єкта транспорту	-
01.04	Охоронна зона навколо (уздовж) об'єкта зв'язку	-
01.04.1	Охоронна зона навколо (уздовж) об'єкта електрозв'язку	-
01.04.2	Санітарно-захисна зона навколо (уздовж) об'єкта електрозв'язку	-

01.05	Охоронна зона навколо (уздовж) об'єкта енергетичної системи	-
01.05.1	Санітарно-захисна зона навколо (уздовж) об'єкта енергетичної системи	-
01.06	Охоронна зона навколо об'єкта гідрометеорологічної діяльності	-
01.07	Охоронна зона навколо геодезичного пункту	-
01.08	Охоронна зона навколо інженерних комунікацій	-
01.08.1	Санітарно-захисні смуги навколо інженерних комунікацій	-
01.09	Охоронна зона навколо промислового об'єкта	-
01.09.1	Санітарно-захисна смуга навколо промислового об'єкта	-
02	Зона санітарної охорони	-
02.01	Зона санітарної охорони джерел та об'єктів централізованого питного водопостачання	-
02.01.1	Перший пояс зони санітарної охорони джерел та об'єктів централізованого питного водопостачання (суворого режиму)	-
02.01.2	Другий пояс зони санітарної охорони джерел та об'єктів централізованого питного водопостачання (обмеження)	-
02.01.3	Третій пояс зони санітарної охорони джерел та об'єктів централізованого питного водопостачання (спостереження)	-
02.01.4	Санітарно-захисна смуга об'єкта водопостачання	-
02.02	Округ санітарної охорони курортів	-
02.02.1	Перша зона округу санітарної охорони курорту (зона суворого режиму)	-
02.02.2	Друга зона округу санітарної охорони курорту (зона обмежень)	-
02.02.3	Третя зона округу санітарної охорони курорту (зона спостережень)	-
03	Санітарні зони, відстані, розриви	0,0177
03.01	Санітарно-захисна зона навколо об'єкта	-
03.02	Санітарна відстань (розрив) від об'єкта	0,0177
04	Зона особливого режиму використання земель	-
04.01	Прикордонна смуга	-
04.02	Зона особливого режиму використання земель навколо військової частини, інших військових формувань	-
04.03	Зона особливого режиму використання земель навколо військових об'єктів	-
05	Водоохоронне обмеження	-
05.01	Водоохоронна зона	-
05.02	Прибережна захисна смуга вздовж річок, навколо водойм та на островах	-
05.03	Прибережна захисна смуга вздовж морів, морських заток і лиманів та на островах у внутрішніх морських водах	-
05.04	Берегова смуга водних шляхів	-
05.05	Смуга відведення	-
05.06	Пляжна зона	-
06	Інше обмеження	-
06.01	Зона особливого режиму забудови	-
06.01.1	Території в червоних лініях	-
06.01.2	Території в зелених лініях	-

06.01.3	Території в блакитних лініях	-
06.01.4	Території в жовтих лініях	-
06.01.5	Території в лініях регулювання забудови	-
06.02	Територія, що зазнала радіоактивного забруднення внаслідок Чорнобильської катастрофи	-
06.02.1	Зона відчуження	-
06.02.2	Зона безумовного (обов'язкового) відселення	-
06.02.3	Зона гарантованого добровільного відселення	-
06.03	Зона надзвичайної екологічної ситуації	-
06.04	Умова додержання природоохоронних вимог або виконання визначених робіт	-
06.05	Авіаційне, радіолокаційне обмеження	-
06.05.1	Зона обмеження забудови від радіотехнічних, радіолокаційних об'єктів	-
06.05.2	Поверхня обмеження забудови	-
06.05.3	Зона обмежень забудови щодо умов авіаційного шуму	-
06.05.4	Захисна зона аеронавігаційного обладнання	-
06.05.5	Смуга повітряних підходів	-
06.06	Історико-культурне обмеження	-
06.06.1	Буферна зона об'єкта всесвітньої спадщини	-
06.06.2	Історичний ареал населеного місця	0,0234
06.06.3	Охоронювана археологічна територія	0,0234
06.06.4	Історико-культурний заповідник	-
06.06.5	Історико-культурна заповідна територія	-
07	Земельні сервітути	-
07.01	Право проходу та проїзду на велосипеді	-
07.02	Право проїзду на транспортному засобі по наявному шляху	-
07.03	Право прокладення та експлуатації ліній електропередачі, зв'язку, трубопроводів, інших лінійних комунікацій	-
07.04	Право прокладати на свою земельну ділянку водопровід із чужої природної водойми або через чужу земельну ділянку	-
07.05	Право відводу води із своєї земельної ділянки на сусідню або через сусідню земельну ділянку	-
07.06	Право забору води з природної водойми, розташованої на сусідній земельній ділянці, та право проходу до природної водойми	-
07.07	Право поїти свою худобу із природної водойми, розташованої на сусідній земельній ділянці, та право прогону худоби до природної водойми	-
07.08	Право прогону худоби по наявному шляху	-
07.09	Право встановлення будівельних розташувань та складування будівельних матеріалів з метою ремонту будівель та споруд	-
07.10	Інші земельні сервітути	-
08	Право користування чужою земельною ділянкою для забудови (суперфіцій)	-
09	Право користування чужою земельною ділянкою для сільськогосподарських потреб (емфітевзис)	-
10	Території та об'єкти природно-заповідного фонду	-

10.01	Національні природні парки	-
10.02	Біосферні заповідники	-
10.03	Регіональні ландшафтні парки	-
10.04	Заказники	-
10.05	Пам'ятки природи	-
10.06	Заповідні урочища	-
10.07	Парки-пам'ятки садово-паркового мистецтва	-
10.08	Заповідні зони національних природних парків	-
10.09	Зони регульованої рекреації національних природних парків	-
10.10	Зони стаціонарної рекреації національних природних парків	-
10.11	Господарські зони національних природних парків	-
10.12	Заповідні зони біосферних заповідників	-
10.13	Буферні зони біосферних заповідників	-
10.14	Зони антропогенних ландшафтів біосферних заповідників	-
10.15	Зони регульованого заповідного режиму біосферних заповідників	-
10.16	Заповідні зони регіональних ландшафтних парків	-
10.17	Зони регульованої рекреації регіональних ландшафтних парків	-
10.18	Зони стаціонарної рекреації регіональних ландшафтних парків	-
10.19	Господарські зони регіональних ландшафтних парків	-
10.20	Заповідні зони парків-пам'яток садово-паркового мистецтва	-
10.21	Експозиційні зони парків-пам'яток садово-паркового мистецтва	-
10.22	Наукові зони парків-пам'яток садово-паркового мистецтва	-
10.23	Адміністративно-господарські зони парків-пам'яток садово-паркового мистецтва	-
10.24	Охоронні зони територій та об'єктів природно-заповідного фонду	-
10.25	Території, зарезервовані з метою наступного заповідання	-
10.26	Природний заповідник	-
10.27	Ботанічний сад	-
10.28	Заповідна зона ботанічного саду	-
10.29	Експозиційна зона ботанічного саду	-
10.30	Наукова зона ботанічного саду	-
10.31	Адміністративно-господарська зона ботанічного саду	-
10.32	Дендрологічний парк	-
10.33	Заповідна зона дендрологічного парку	-
10.34	Експозиційна зона дендрологічного парку	-
10.35	Наукова зона дендрологічного парку	-
10.36	Адміністративно-господарська зона дендрологічного парку	-
10.37	Зоологічний парк	-
10.38	Експозиційна зона зоологічного парку	-
10.39	Наукова зона зоологічного парку	-
10.40	Рекреаційна зона зоологічного парку	-
10.41	Господарська зона зоологічного парку	-

11	Території, до складу яких входять земельні ділянки, необхідні для розміщення об'єктів, щодо яких відповідно до закону може здійснюватися примусове відчуження земельних ділянок з мотивів суспільної необхідності	-
12	Заборона на зміну цільового призначення земельної ділянки, ландшафту	-
13	Заборона на провадження окремих видів діяльності	-
14	Обов'язок щодо утримання та збереження полезахисних лісових смуг	-

Земельна ділянка №3.

Місце розташування земельної ділянки: по вул.Небесної Сотні в м.Полтава Полтавської міської ради Полтавського району Полтавської області в межах Детального плану території.

Площа земельної ділянки – 0,0942 га, в тому числі за рахунок: Землі рекреаційного призначення. КВЦПЗ – 07.01 Для будівництва та обслуговування об’єктів рекреаційного призначення, має обмеження у використанні:

Перелік обмежень щодо використання земельних ділянок

Код	Назва	Площа, га
01	Охоронна зона	-
01.01	Охоронна зона навколо території та об'єкта природно-заповідного фонду	-
01.02	Зона охорони пам'ятки культурної спадщини	0,0942
01.02.1	Охоронна зона пам'ятки культурної спадщини	0,0942
01.02.2	Зона регулювання забудови	-
01.02.3	Зона охоронюваного ландшафту	-
01.02.4	Зона охорони археологічного культурного шару	0,0942
01.03	Охоронна зона навколо (уздовж) об'єкта транспорту	-
01.03.1	Санітарно-захисна зона навколо (уздовж) об'єкта транспорту	-
01.04	Охоронна зона навколо (уздовж) об'єкта зв'язку	-
01.04.1	Охоронна зона навколо (уздовж) об'єкта електрозв'язку	-
01.04.2	Санітарно-захисна зона навколо (уздовж) об'єкта електрозв'язку	-
01.05	Охоронна зона навколо (уздовж) об'єкта енергетичної системи	-
01.05.1	Санітарно-захисна зона навколо (уздовж) об'єкта енергетичної системи	-
01.06	Охоронна зона навколо об'єкта гідрометеорологічної діяльності	-
01.07	Охоронна зона навколо геодезичного пункту	-
01.08	Охоронна зона навколо інженерних комунікацій	-
01.08.1	Санітарно-захисні смуги навколо інженерних комунікацій	-
01.09	Охоронна зона навколо промислового об'єкта	-
01.09.1	Санітарно-захисна смуга навколо промислового об'єкта	-
02	Зона санітарної охорони	-
02.01	Зона санітарної охорони джерел та об'єктів централізованого питного водопостачання	-
02.01.1	Перший пояс зони санітарної охорони джерел та об'єктів централізованого питного водопостачання (суворого режиму)	-

02.01.2	Другий пояс зони санітарної охорони джерел та об'єктів централізованого питного водопостачання (обмеження)	-
02.01.3	Третій пояс зони санітарної охорони джерел та об'єктів централізованого питного водопостачання (спостереження)	-
02.01.4	Санітарно-захисна смуга об'єкта водопостачання	-
02.02	Округ санітарної охорони курортів	-
02.02.1	Перша зона округу санітарної охорони курорту (зона суворого режиму)	-
02.02.2	Друга зона округу санітарної охорони курорту (зона обмежень)	-
02.02.3	Третя зона округу санітарної охорони курорту (зона спостережень)	-
03	Санітарні зони, відстані, розриви	0,0364
03.01	Санітарно-захисна зона навколо об'єкта	-
03.02	Санітарна відстань (розрив) від об'єкта	0,0364
04	Зона особливого режиму використання земель	-
04.01	Прикордонна смуга	-
04.02	Зона особливого режиму використання земель навколо військової частини, інших військових формувань	-
04.03	Зона особливого режиму використання земель навколо військових об'єктів	-
05	Водоохоронне обмеження	-
05.01	Водоохоронна зона	-
05.02	Прибережна захисна смуга вздовж річок, навколо водойм та на островах	-
05.03	Прибережна захисна смуга вздовж морів, морських заток і лиманів та на островах у внутрішніх морських водах	-
05.04	Берегова смуга водних шляхів	-
05.05	Смуга відведення	-
05.06	Пляжна зона	-
06	Інше обмеження	-
06.01	Зона особливого режиму забудови	-
06.01.1	Території в червоних лініях	-
06.01.2	Території в зелених лініях	-
06.01.3	Території в блакитних лініях	-
06.01.4	Території в жовтих лініях	-
06.01.5	Території в лініях регулювання забудови	-
06.02	Територія, що зазнала радіоактивного забруднення внаслідок Чорнобильської катастрофи	-
06.02.1	Зона відчуження	-
06.02.2	Зона безумовного (обов'язкового) відселення	-
06.02.3	Зона гарантованого добровільного відселення	-
06.03	Зона надзвичайної екологічної ситуації	-
06.04	Умова додержання природоохоронних вимог або виконання визначених робіт	-
06.05	Авіаційне, радіолокаційне обмеження	-
06.05.1	Зона обмеження забудови від радіотехнічних, радіолокаційних об'єктів	-

06.05.2	Поверхня обмеження забудови	-
06.05.3	Зона обмежень забудови щодо умов авіаційного шуму	-
06.05.4	Захисна зона аеронавігаційного обладнання	-
06.05.5	Смуга повітряних підходів	-
06.06	Історико-культурне обмеження	-
06.06.1	Буферна зона об'єкта всесвітньої спадщини	-
06.06.2	Історичний ареал населеного місця	0,0942
06.06.3	Охоронювана археологічна територія	0,0942
06.06.4	Історико-культурний заповідник	-
06.06.5	Історико-культурна заповідна територія	-
07	Земельні сервітути	-
07.01	Право проходу та проїзду на велосипеді	-
07.02	Право проїзду на транспортному засобі по наявному шляху	-
07.03	Право прокладення та експлуатації ліній електропередачі, зв'язку, трубопроводів, інших лінійних комунікацій	-
07.04	Право прокладати на свою земельну ділянку водопровід із чужої природної водойми або через чужу земельну ділянку	-
07.05	Право відводу води із своєї земельної ділянки на сусідню або через сусідню земельну ділянку	-
07.06	Право забору води з природної водойми, розташованої на сусідній земельній ділянці, та право проходу до природної водойми	-
07.07	Право поїти свою худобу із природної водойми, розташованої на сусідній земельній ділянці, та право прогону худоби до природної водойми	-
07.08	Право прогону худоби по наявному шляху	-
07.09	Право встановлення будівельних розташувань та складування будівельних матеріалів з метою ремонту будівель та споруд	-
07.10	Інші земельні сервітути	-
08	Право користування чужою земельною ділянкою для забудови (суперфіцій)	-
09	Право користування чужою земельною ділянкою для сільськогосподарських потреб (емфітевзис)	-
10	Території та об'єкти природно-заповідного фонду	-
10.01	Національні природні парки	-
10.02	Біосферні заповідники	-
10.03	Регіональні ландшафтні парки	-
10.04	Заказники	-
10.05	Пам'ятки природи	-
10.06	Заповідні урочища	-
10.07	Парки-пам'ятки садово-паркового мистецтва	-
10.08	Заповідні зони національних природних парків	-
10.09	Зони регульованої рекреації національних природних парків	-
10.10	Зони стаціонарної рекреації національних природних парків	-
10.11	Господарські зони національних природних парків	-
10.12	Заповідні зони біосферних заповідників	-
10.13	Буферні зони біосферних заповідників	-

10.14	Зони антропогенних ландшафтів біосферних заповідників	-
10.15	Зони регульованого заповідного режиму біосферних заповідників	-
10.16	Заповідні зони регіональних ландшафтних парків	-
10.17	Зони регульованої рекреації регіональних ландшафтних парків	-
10.18	Зони стаціонарної рекреації регіональних ландшафтних парків	-
10.19	Господарські зони регіональних ландшафтних парків	-
10.20	Заповідні зони парків-пам'яток садово-паркового мистецтва	-
10.21	Експозиційні зони парків-пам'яток садово-паркового мистецтва	-
10.22	Наукові зони парків-пам'яток садово-паркового мистецтва	-
10.23	Адміністративно-господарські зони парків-пам'яток садово-паркового мистецтва	-
10.24	Охоронні зони територій та об'єктів природно-заповідного фонду	-
10.25	Території, зарезервовані з метою наступного заповідання	-
10.26	Природний заповідник	-
10.27	Ботанічний сад	-
10.28	Заповідна зона ботанічного саду	-
10.29	Експозиційна зона ботанічного саду	-
10.30	Наукова зона ботанічного саду	-
10.31	Адміністративно-господарська зона ботанічного саду	-
10.32	Дендрологічний парк	-
10.33	Заповідна зона дендрологічного парку	-
10.34	Експозиційна зона дендрологічного парку	-
10.35	Наукова зона дендрологічного парку	-
10.36	Адміністративно-господарська зона дендрологічного парку	-
10.37	Зоологічний парк	-
10.38	Експозиційна зона зоологічного парку	-
10.39	Наукова зона зоологічного парку	-
10.40	Рекреаційна зона зоологічного парку	-
10.41	Господарська зона зоологічного парку	-
11	Території, до складу яких входять земельні ділянки, необхідні для розміщення об'єктів, щодо яких відповідно до закону може здійснюватися примусове відчуження земельних ділянок з мотивів суспільної необхідності	-
12	Заборона на зміну цільового призначення земельної ділянки, ландшафту	-
13	Заборона на провадження окремих видів діяльності	-
14	Обов'язок щодо утримання та збереження полезахисних лісових смуг	-

Земельна ділянка №4.

Місце розташування земельної ділянки: по вул.Небесної Сотні в м.Полтава Полтавської міської ради Полтавського району Полтавської області в межах Детального плану території.

Площа земельної ділянки – 0,0693 га, в тому числі за рахунок: земель комунальної власності. КВЦПЗ – 12.13 Земельні ділянки загального користування, які використовуються як вулиці, майдани, проїзди, дороги, набережні, має обмеження у використанні:

Перелік обмежень щодо використання земельних ділянок

Код	Назва	Площа, га
01	Охоронна зона	-
01.01	Охоронна зона навколо території та об'єкта природно-заповідного фонду	-
01.02	Зона охорони пам'ятки культурної спадщини	0,0693
01.02.1	Охоронна зона пам'ятки культурної спадщини	0,0693
01.02.2	Зона регулювання забудови	-
01.02.3	Зона охоронюваного ландшафту	-
01.02.4	Зона охорони археологічного культурного шару	0,0693
01.03	Охоронна зона навколо (уздовж) об'єкта транспорту	-
01.03.1	Санітарно-захисна зона навколо (уздовж) об'єкта транспорту	-
01.04	Охоронна зона навколо (уздовж) об'єкта зв'язку	-
01.04.1	Охоронна зона навколо (уздовж) об'єкта електрозв'язку	-
01.04.2	Санітарно-захисна зона навколо (уздовж) об'єкта електрозв'язку	-
01.05	Охоронна зона навколо (уздовж) об'єкта енергетичної системи	0,0305
01.05.1	Санітарно-захисна зона навколо (уздовж) об'єкта енергетичної системи	-
01.06	Охоронна зона навколо об'єкта гідрометеорологічної діяльності	-
01.07	Охоронна зона навколо геодезичного пункту	-
01.08	Охоронна зона навколо інженерних комунікацій	0,0222
01.08.1	Санітарно-захисні смуги навколо інженерних комунікацій	-
01.09	Охоронна зона навколо промислового об'єкта	-
01.09.1	Санітарно-захисна смуга навколо промислового об'єкта	-
02	Зона санітарної охорони	-
02.01	Зона санітарної охорони джерел та об'єктів централізованого питного водопостачання	-
02.01.1	Перший пояс зони санітарної охорони джерел та об'єктів централізованого питного водопостачання (суворого режиму)	-
02.01.2	Другий пояс зони санітарної охорони джерел та об'єктів централізованого питного водопостачання (обмеження)	-
02.01.3	Третій пояс зони санітарної охорони джерел та об'єктів централізованого питного водопостачання (спостереження)	-
02.01.4	Санітарно-захисна смуга об'єкта водопостачання	-
02.02	Округ санітарної охорони курортів	-
02.02.1	Перша зона округу санітарної охорони курорту (зона суворого режиму)	-
02.02.2	Друга зона округу санітарної охорони курорту (зона обмежень)	-
02.02.3	Третя зона округу санітарної охорони курорту (зона спостережень)	-
03	Санітарні зони, відстані, розриви	-

03.01	Санітарно-захисна зона навколо об'єкта	-
03.02	Санітарна відстань (розрив) від об'єкта	-
04	Зона особливого режиму використання земель	-
04.01	Прикордонна смуга	-
04.02	Зона особливого режиму використання земель навколо військової частини, інших військових формувань	-
04.03	Зона особливого режиму використання земель навколо військових об'єктів	-
05	Водоохоронне обмеження	-
05.01	Водоохоронна зона	-
05.02	Прибережна захисна смуга вздовж річок, навколо водойм та на островах	-
05.03	Прибережна захисна смуга вздовж морів, морських заток і лиманів та на островах у внутрішніх морських водах	-
05.04	Берегова смуга водних шляхів	-
05.05	Смуга відведення	-
05.06	Пляжна зона	-
06	Інше обмеження	0,0693
06.01	Зона особливого режиму забудови	-
06.01.1	Території в червоних лініях	0,0693
06.01.2	Території в зелених лініях	-
06.01.3	Території в блакитних лініях	-
06.01.4	Території в жовтих лініях	-
06.01.5	Території в лініях регулювання забудови	-
06.02	Територія, що зазнала радіоактивного забруднення внаслідок Чорнобильської катастрофи	-
06.02.1	Зона відчуження	-
06.02.2	Зона безумовного (обов'язкового) відселення	-
06.02.3	Зона гарантованого добровільного відселення	-
06.03	Зона надзвичайної екологічної ситуації	-
06.04	Умова додержання природоохоронних вимог або виконання визначених робіт	-
06.05	Авіаційне, радіолокаційне обмеження	-
06.05.1	Зона обмеження забудови від радіотехнічних, радіолокаційних об'єктів	-
06.05.2	Поверхня обмеження забудови	-
06.05.3	Зона обмежень забудови щодо умов авіаційного шуму	-
06.05.4	Захисна зона аеронавігаційного обладнання	-
06.05.5	Смуга повітряних підходів	-
06.06	Історико-культурне обмеження	-
06.06.1	Буферна зона об'єкта всесвітньої спадщини	-
06.06.2	Історичний ареал населеного місця	0,0693
06.06.3	Охоронювана археологічна територія	0,0693
06.06.4	Історико-культурний заповідник	-
06.06.5	Історико-культурна заповідна територія	-
07	Земельні сервітути	-
07.01	Право проходу та проїзду на велосипеді	-

07.02	Право проїзду на транспортному засобі по наявному шляху	-
07.03	Право прокладення та експлуатації ліній електропередачі, зв'язку, трубопроводів, інших лінійних комунікацій	-
07.04	Право прокладати на свою земельну ділянку водопровід із чужої природної водойми або через чужу земельну ділянку	-
07.05	Право відводу води із своєї земельної ділянки на сусідню або через сусідню земельну ділянку	-
07.06	Право забору води з природної водойми, розташованої на сусідній земельній ділянці, та право проходу до природної водойми	-
07.07	Право поїти свою худобу із природної водойми, розташованої на сусідній земельній ділянці, та право прогону худоби до природної водойми	-
07.08	Право прогону худоби по наявному шляху	-
07.09	Право встановлення будівельних розташувань та складування будівельних матеріалів з метою ремонту будівель та споруд	-
07.10	Інші земельні сервітути	-
08	Право користування чужою земельною ділянкою для забудови (суперфіцій)	-
09	Право користування чужою земельною ділянкою для сільськогосподарських потреб (емфітевзис)	-
10	Території та об'єкти природно-заповідного фонду	-
10.01	Національні природні парки	-
10.02	Біосферні заповідники	-
10.03	Регіональні ландшафтні парки	-
10.04	Заказники	-
10.05	Пам'ятки природи	-
10.06	Заповідні урочища	-
10.07	Парки-пам'ятки садово-паркового мистецтва	-
10.08	Заповідні зони національних природних парків	-
10.09	Зони регульованої рекреації національних природних парків	-
10.10	Зони стаціонарної рекреації національних природних парків	-
10.11	Господарські зони національних природних парків	-
10.12	Заповідні зони біосферних заповідників	-
10.13	Буферні зони біосферних заповідників	-
10.14	Зони антропогенних ландшафтів біосферних заповідників	-
10.15	Зони регульованого заповідного режиму біосферних заповідників	-
10.16	Заповідні зони регіональних ландшафтних парків	-
10.17	Зони регульованої рекреації регіональних ландшафтних парків	-
10.18	Зони стаціонарної рекреації регіональних ландшафтних парків	-
10.19	Господарські зони регіональних ландшафтних парків	-
10.20	Заповідні зони парків-пам'яток садово-паркового мистецтва	-
10.21	Експозиційні зони парків-пам'яток садово-паркового мистецтва	-
10.22	Наукові зони парків-пам'яток садово-паркового мистецтва	-
10.23	Адміністративно-господарські зони парків-пам'яток садово-паркового мистецтва	-

10.24	Охоронні зони територій та об'єктів природно-заповідного фонду	-
10.25	Території, зарезервовані з метою наступного заповідання	-
10.26	Природний заповідник	-
10.27	Ботанічний сад	-
10.28	Заповідна зона ботанічного саду	-
10.29	Експозиційна зона ботанічного саду	-
10.30	Наукова зона ботанічного саду	-
10.31	Адміністративно-господарська зона ботанічного саду	-
10.32	Дендрологічний парк	-
10.33	Заповідна зона дендрологічного парку	-
10.34	Експозиційна зона дендрологічного парку	-
10.35	Наукова зона дендрологічного парку	-
10.36	Адміністративно-господарська зона дендрологічного парку	-
10.37	Зоологічний парк	-
10.38	Експозиційна зона зоологічного парку	-
10.39	Наукова зона зоологічного парку	-
10.40	Рекреаційна зона зоологічного парку	-
10.41	Господарська зона зоологічного парку	-
11	Території, до складу яких входять земельні ділянки, необхідні для розміщення об'єктів, щодо яких відповідно до закону може здійснюватися примусове відчуження земельних ділянок з мотивів суспільної необхідності	-
12	Заборона на зміну цільового призначення земельної ділянки, ландшафту	-
13	Заборона на провадження окремих видів діяльності	-
14	Обов'язок щодо утримання та збереження полезахисних лісових смуг	-

Земельна ділянка №5.

Місце розташування земельної ділянки: по вул.Небесної Сотні в м.Полтава Полтавської міської ради Полтавського району Полтавської області в межах Детального плану території.

Площа земельної ділянки – 0,0679 га, в тому числі за рахунок: Землі житлової та громадської забудови. КВЦПЗ – 02.09 Для будівництва і обслуговування паркінгів та автостоянок на землях житлової та громадської забудови, має обмеження у використанні:

Перелік обмежень щодо використання земельних ділянок

Код	Назва	Площа, га
01	Охоронна зона	-
01.01	Охоронна зона навколо території та об'єкта природно-заповідного фонду	-
01.02	Зона охорони пам'ятки культурної спадщини	0,0679
01.02.1	Охоронна зона пам'ятки культурної спадщини	0,0679
01.02.2	Зона регулювання забудови	-

01.02.3	Зона охоронюваного ландшафту	-
01.02.4	Зона охорони археологічного культурного шару	0,0679
01.03	Охоронна зона навколо (уздовж) об'єкта транспорту	-
01.03.1	Санітарно-захисна зона навколо (уздовж) об'єкта транспорту	-
01.04	Охоронна зона навколо (уздовж) об'єкта зв'язку	-
01.04.1	Охоронна зона навколо (уздовж) об'єкта електрозв'язку	-
01.04.2	Санітарно-захисна зона навколо (уздовж) об'єкта електрозв'язку	-
01.05	Охоронна зона навколо (уздовж) об'єкта енергетичної системи	0,0279
01.05.1	Санітарно-захисна зона навколо (уздовж) об'єкта енергетичної системи	-
01.06	Охоронна зона навколо об'єкта гідрометеорологічної діяльності	-
01.07	Охоронна зона навколо геодезичного пункту	-
01.08	Охоронна зона навколо інженерних комунікацій	0,0122
01.08.1	Санітарно-захисні смуги навколо інженерних комунікацій	-
01.09	Охоронна зона навколо промислового об'єкта	-
01.09.1	Санітарно-захисна смуга навколо промислового об'єкта	-
02	Зона санітарної охорони	-
02.01	Зона санітарної охорони джерел та об'єктів централізованого питного водопостачання	-
02.01.1	Перший пояс зони санітарної охорони джерел та об'єктів централізованого питного водопостачання (суворого режиму)	-
02.01.2	Другий пояс зони санітарної охорони джерел та об'єктів централізованого питного водопостачання (обмеження)	-
02.01.3	Третій пояс зони санітарної охорони джерел та об'єктів централізованого питного водопостачання (спостереження)	-
02.01.4	Санітарно-захисна смуга об'єкта водопостачання	-
02.02	Округ санітарної охорони курортів	-
02.02.1	Перша зона округу санітарної охорони курорту (зона суворого режиму)	-
02.02.2	Друга зона округу санітарної охорони курорту (зона обмежень)	-
02.02.3	Третя зона округу санітарної охорони курорту (зона спостережень)	-
03	Санітарні зони, відстані, розриви	0,0679
03.01	Санітарно-захисна зона навколо об'єкта	-
03.02	Санітарна відстань (розрив) від об'єкта	0,0679
04	Зона особливого режиму використання земель	-
04.01	Прикордонна смуга	-
04.02	Зона особливого режиму використання земель навколо військової частини, інших військових формувань	-
04.03	Зона особливого режиму використання земель навколо військових об'єктів	-
05	Водоохоронне обмеження	-
05.01	Водоохоронна зона	-
05.02	Прибережна захисна смуга вздовж річок, навколо водойм та на островах	-
05.03	Прибережна захисна смуга вздовж морів, морських заток і лиманів та на островах у внутрішніх морських водах	-

05.04	Берегова смуга водних шляхів	-
05.05	Смуга відведення	-
05.06	Пляжна зона	-
06	Інше обмеження	-
06.01	Зона особливого режиму забудови	0,0679
06.01.1	Території в червоних лініях	0,0679
06.01.2	Території в зелених лініях	-
06.01.3	Території в блакитних лініях	-
06.01.4	Території в жовтих лініях	-
06.01.5	Території в лініях регулювання забудови	-
06.02	Територія, що зазнала радіоактивного забруднення внаслідок Чорнобильської катастрофи	-
06.02.1	Зона відчуження	-
06.02.2	Зона безумовного (обов'язкового) відселення	-
06.02.3	Зона гарантованого добровільного відселення	-
06.03	Зона надзвичайної екологічної ситуації	-
06.04	Умова додержання природоохоронних вимог або виконання визначених робіт	-
06.05	Авіаційне, радіолокаційне обмеження	-
06.05.1	Зона обмеження забудови від радіотехнічних, радіолокаційних об'єктів	-
06.05.2	Поверхня обмеження забудови	-
06.05.3	Зона обмежень забудови щодо умов авіаційного шуму	-
06.05.4	Захисна зона аеронавігаційного обладнання	-
06.05.5	Смуга повітряних підходів	-
06.06	Історико-культурне обмеження	-
06.06.1	Буферна зона об'єкта всесвітньої спадщини	-
06.06.2	Історичний ареал населеного місця	0,0679
06.06.3	Охоронювана археологічна територія	0,0679
06.06.4	Історико-культурний заповідник	-
06.06.5	Історико-культурна заповідна територія	-
07	Земельні сервітути	-
07.01	Право проходу та проїзду на велосипеді	-
07.02	Право проїзду на транспортному засобі по наявному шляху	-
07.03	Право прокладення та експлуатації ліній електропередачі, зв'язку, трубопроводів, інших лінійних комунікацій	-
07.04	Право прокладати на свою земельну ділянку водопровід із чужої природної водойми або через чужу земельну ділянку	-
07.05	Право відводу води із своєї земельної ділянки на сусідню або через сусідню земельну ділянку	-
07.06	Право забору води з природної водойми, розташованої на сусідній земельній ділянці, та право проходу до природної водойми	-
07.07	Право поїти свою худобу із природної водойми, розташованої на сусідній земельній ділянці, та право прогону худоби до природної водойми	-
07.08	Право прогону худоби по наявному шляху	-
07.09	Право встановлення будівельних розташувань та складування	-

	будівельних матеріалів з метою ремонту будівель та споруд	
07.10	Інші земельні сервітути	-
08	Право користування чужою земельною ділянкою для забудови (суперфіцій)	-
09	Право користування чужою земельною ділянкою для сільськогосподарських потреб (емфітевзис)	-
10	Території та об'єкти природно-заповідного фонду	-
10.01	Національні природні парки	-
10.02	Біосферні заповідники	-
10.03	Регіональні ландшафтні парки	-
10.04	Заказники	-
10.05	Пам'ятки природи	-
10.06	Заповідні урочища	-
10.07	Парки-пам'ятки садово-паркового мистецтва	-
10.08	Заповідні зони національних природних парків	-
10.09	Зони регульованої рекреації національних природних парків	-
10.10	Зони стаціонарної рекреації національних природних парків	-
10.11	Господарські зони національних природних парків	-
10.12	Заповідні зони біосферних заповідників	-
10.13	Буферні зони біосферних заповідників	-
10.14	Зони антропогенних ландшафтів біосферних заповідників	-
10.15	Зони регульованого заповідного режиму біосферних заповідників	-
10.16	Заповідні зони регіональних ландшафтних парків	-
10.17	Зони регульованої рекреації регіональних ландшафтних парків	-
10.18	Зони стаціонарної рекреації регіональних ландшафтних парків	-
10.19	Господарські зони регіональних ландшафтних парків	-
10.20	Заповідні зони парків-пам'яток садово-паркового мистецтва	-
10.21	Експозиційні зони парків-пам'яток садово-паркового мистецтва	-
10.22	Наукові зони парків-пам'яток садово-паркового мистецтва	-
10.23	Адміністративно-господарські зони парків-пам'яток садово-паркового мистецтва	-
10.24	Охоронні зони територій та об'єктів природно-заповідного фонду	-
10.25	Території, зарезервовані з метою наступного заповідання	-
10.26	Природний заповідник	-
10.27	Ботанічний сад	-
10.28	Заповідна зона ботанічного саду	-
10.29	Експозиційна зона ботанічного саду	-
10.30	Наукова зона ботанічного саду	-
10.31	Адміністративно-господарська зона ботанічного саду	-
10.32	Дендрологічний парк	-
10.33	Заповідна зона дендрологічного парку	-
10.34	Експозиційна зона дендрологічного парку	-
10.35	Наукова зона дендрологічного парку	-

10.36	Адміністративно-господарська зона дендрологічного парку	-
10.37	Зоологічний парк	-
10.38	Експозиційна зона зоологічного парку	-
10.39	Наукова зона зоологічного парку	-
10.40	Рекреаційна зона зоологічного парку	-
10.41	Господарська зона зоологічного парку	-
11	Території, до складу яких входять земельні ділянки, необхідні для розміщення об'єктів, щодо яких відповідно до закону може здійснюватися примусове відчуження земельних ділянок з мотивів суспільної необхідності	-
12	Заборона на зміну цільового призначення земельної ділянки, ландшафту	-
13	Заборона на провадження окремих видів діяльності	-
14	Обов'язок щодо утримання та збереження полезахисних лісових смуг	-

4.4. Функціональне зонування території детального планування

Згідно додатку №60 Порядку ведення Державного земельного кадастру, затвердженого Постановою Кабінету Міністрів України №1051 від 17.10.2012 (в редакції постанови Кабінету Міністрів України від 31 грудня 2024 р. № 1557) визначається вид функціонального призначення території з кодом/назвою та їх співвідношення з видами цільового призначення земельних ділянок для земельних ділянок, що проєктними рішеннями детального плану території потрапили під зміну цільового призначення земельної ділянки або під її формування.

Функціональна зона в межах території розміщення земельної ділянки №1, яка підлягає формуванню відповідно до рішень даного детального плану, визначається з кодом 10200.0 - території громадської забудови, згідно з додатком №60 Порядку ведення Державного земельного кадастру. Зазначена функціональна зона відповідає рішенням містобудівної документації вищого рівня «Внесення змін до плану зонування території м.Полтава», затвердженої рішенням дев'ятої сесії Полтавської міської ради сьомого скликання від 16.11.2021. Відповідно до зазначеного плану зонування території земельна ділянка, що підлягає формуванню з орієнтовною площею 0,2077га розташована в межах зон:

- Ж-3 (зона багатоквартирної житлової забудови (до 4-х поверхів), де до переважних видів використання відносяться усі типи використання, дозволені у зонах Г, які можуть розміщуватись в окремій будівлі чи на будь-якому поверсі будинку іншого призначення. Одночасно, зони Г – визначені громадськими зонами з усіма дозволеними видами використання для розміщення громадських будівель та споруд.
- Г-6 (торговельні зони), де до переважних видів використання відносяться торгові центри і комплекси, спеціалізовані та інші магазини роздрібної торгівлі товарами періодичного попиту, до супутніх - об'єкти побутового обслуговування та об'єкти цивільного захисту, а до допустимих - всі типи використання,

дозволені в зонах Г, які можуть розміщуватись в окремій будівлі чи на будь-якому поверсі будинку іншого призначення.

Враховуючи викладене, визначення функціональної зони з кодом 10200.0 - території громадської забудови відповідає вимогам містобудівної документації вищого рівня і деталізує основні положення генерального плану міста, планувальної структури і функціонального призначення території.

Керуючись Порядком ведення Державного земельного кадастру, при формуванні земельної ділянки, з урахуванням встановленої функціональної зони, визначаємо переважний (основний) **вид цільового призначення земельної ділянки - КВЦПЗ – 03.10** (для будівництва та обслуговування адміністративних будинків, офісних будівель компаній, які займаються підприємницькою діяльністю, пов'язаною з отриманням прибутку).

Місце розташування земельної ділянки: по вул.Небесної Сотні в м.Полтава Полтавської міської ради Полтавського району Полтавської області в межах Детального плану території. Площа земельної ділянки – 0,2077 га, в тому числі за рахунок: Землі житлової та громадської забудови.

Код класифікаційного угруповання			**Код виду функціонального призначення території**	**Назва виду функціонального призначення території**	**Код згідно з Класифікатором видів цільового використання земельних ділянок**	
підгрупи	**класу**	**підкласу**			Переважні (основні) види	Супутні види
1			Сельбищні території			
	02	00	10200.0	території громадської забудови	03.02; 03.03; 03.05; 03.10; 03.11; 08.01; 10.08	02.09; 03.08; 03.09; 03.20; 12.13; 04.10; 05.01; 07.02; 07.08; 08.02; 13.02 (в частині поштових відділень); 03.07; 03.12; 03.13 (в частині об'єктів, які не потребують встановлення санітарних обмежень на прилеглі території); 11.04; 13.01; 13.03; 14.02 (в частині розміщення об'єктів розподільчих мереж
Супутній вид функціонального призначення території						
4			Природо-охоронні та ландшафтно-рекреаційні території			
	03	02	40302.0	зелені насадження спеціального при-	04.10; 05.01;	11.04; 13.01; 13.03; 14.02

				значення	11.07; 14.05	

Функціональна зона в межах території розміщення земельної ділянки №2, яка підлягає формуванню відповідно до рішень даного детального плану, визначається з кодом 20200.0 - території об'єктів інженерної інфраструктури, згідно з додатком №60 Порядку ведення Державного земельного кадастру. Зазначена функціональна зона відповідає рішенням містобудівної документації вищого рівня «Внесення змін до плану зонування території м.Полтава», затвердженої рішенням дев'ятої сесії Полтавської міської ради сьомого скликання від 16.11.2021. Відповідно до зазначеного плану зонування території земельна ділянка, що підлягає формуванню з орієнтовною площею 0,0234 га розташована в межах зони П-Р-3 (рекреаційні зони озеленених територій загального користування), де до супутніх видів переважного використання відностяться об'єкти інженерної інфраструктури, необхідні для обслуговування даної зони і транзитні інженерні мережі.

Враховуючи викладене, визначення функціональної зони з кодом 20200.0 - території території об'єктів інженерної інфраструктури відповідає вимогам містобудівної документації вищого рівня і деталізує основні положення генерального плану міста, планувальної структури і функціонального призначення території.

Керуючись Порядком ведення Державного земельного кадастру, при формуванні земельної ділянки, з урахуванням встановленої функціональної зони, визначаємо переважний (основний) **вид цільового призначення земельної ділянки - КВЦПЗ – 11.04** (для розміщення та експлуатації основних, підсобних і допоміжних будівель та споруд технічної інфраструктури (виробництва та розподілення газу, постачання пари та гарячої води, збирання, очищення та розподілення води).

Місце розташування земельної ділянки: по вул.Небесної Сотні в м.Полтава Полтавської міської ради Полтавського району Полтавської області в межах Детального плану території. Площа земельної ділянки – 0,0234 га, в тому числі за рахунок: Землі промисловості, транспорту, електронних комунікацій, енергетики, оборони та іншого призначення.

Код класифікаційного угруповання			**Код виду функціонального призначення території**	**Назва виду функціонального призначення території**	**Код згідно з Класифікатором видів цільового використання земельних ділянок**	
підгрупи	**класу**	**підкласу**			Переважні (основні) види	Супутні види
2			Виробничі території			
	02	00	20200.0	території об'єктів інженерної інфраструктур	08.01; 11.04; 13.01; 13.03; 14.01; 14.02; 14.05; 14.06	04.10; 05.01; 11.07
Супутній вид функціонального призначення території						

4			Природо-охоронні та ландшафтно-рекреаційні території			
	03	02	40302.0	зелені насадження спеціального призначення	04.10; 05.01; 11.07; 14.05	11.04; 13.01; 13.03; 14.02

Функціональна зона в межах території розміщення земельної ділянки №3, яка підлягає формуванню відповідно до рішень даного детального плану, визначається з кодом 40102.0 - території рекреаційно-туристичних закладів та рекреаційного житла, згідно з додатком №60 Порядку ведення Державного земельного кадастру. Зазначена функціональна зона відповідає рішенням містобудівної документації вищого рівня «Внесення змін до плану зонування території м.Полтава», затвердженої рішенням дев'ятої сесії Полтавської міської ради сьомого скликання від 16.11.2021. Відповідно до зазначеного плану зонування території земельна ділянка, що підлягає формуванню з орієнтовною площею 0,0942га розташована в межах зони П-Р-3 (рекреаційні зони озеленених територій загального користування), де до переважних видів використання відносяться озеленені території загального користування (парки, сади, сквери, бульвари, міські ліси, водойми), навчально-туристичні та екологічні стежки, елементи благоустрою та малі архітектурні форми, спортивні та фізкультурні майданчики, дитячі майданчики, велодоріжки та велопарковки, майданчики для відпочинку.

Враховуючи викладене, визначення функціональної зони з кодом 40102.0 - території рекреаційно-туристичних закладів та рекреаційного житла відповідає вимогам містобудівної документації вищого рівня і деталізує основні положення генерального плану міста, планувальної структури і функціонального призначення території.

Керуючись Порядком ведення Державного земельного кадастру, при формуванні земельної ділянки, з урахуванням встановленої функціональної зони, визначаємо переважний (основний) **вид цільового призначення земельної ділянки - КВЦПЗ – 07.01** (для будівництва та обслуговування об'єктів рекреаційного призначення).

Місце розташування земельної ділянки: по вул.Небесної Сотні в м.Полтава Полтавської міської ради Полтавського району Полтавської області в межах Детального плану території. Площа земельної ділянки – 0,0942 га, в тому числі за рахунок: Землі рекреаційного призначення.

Код класифікаційного угруповання			**Код виду функціонального призначення території**	**Назва виду функціонального призначення території**	**Код згідно з Класифікатором видів цільового використання земельних ділянок**	
підгрупи	**класу**	**підкласу**			Переважні (основні) види	Супутні види
4			Сельбищні території			
	01	02	40102.0	території рекреаційно туристичних	03.17; 07.01; 08.01;	04.10 (в частині об'єктів, які

				закладів та рекреаційного житла	10.08	не потребують встановлення санітарних обмежень на прилеглі території); 13.02 (в частині поштових відділень); 11.04; 13.01; 13.03; 14.02 (в частині розміщення об'єктів розподільчих мереж)
Супутній вид функціонального призначення території						
4			Природо-охоронні та ландшафтно-рекреаційні території			
	03	02	40302.0	зелені насадження спеціального призначення	04.10; 05.01; 11.07; 14.05	11.04; 13.01; 13.03; 14.02

Функціональна зона в межах території розміщення земельної ділянки №4, яка підлягає формуванню відповідно до рішень даного детального плану, визначається з кодом 20300.0 - території вулиць та доріг, згідно з додатком №60 Порядку ведення Державного земельного кадастру. Зазначена функціональна зона відповідає рішенням містобудівної документації вищого рівня «Внесення змін до плану зонування території м.Полтава», затвердженої рішенням дев'ятої сесії Полтавської міської ради сьомого скликання від 16.11.2021. Відповідно до зазначеного плану зонування території земельна ділянка, що підлягає формуванню з орієнтовною площею 0,0693га розташована в межах зони ТР-2 (Зона транспортної інфраструктури. Території вулиць, майданів (у межах червоних ліній), доріг), де до переважних видів використання відносяться проїзні частини вулиць і доріг, пішохідні тротуари, велодоріжки міських вулиць, площі і майдани, а до супутніх - майданчики для стоянки автотранспорту, пункти зупинки пасажирського транспорту та їх обладнання.

Враховуючи викладене, визначення функціональної зони з кодом 20300.0 - території вулиць та доріг відповідає вимогам містобудівної документації вищого рівня і деталізує основні положення генерального плану міста, планувальної структури і функціонального призначення території.

Керуючись Порядком ведення Державного земельного кадастру, при формуванні земельної ділянки, з урахуванням встановленої функціональної зони, визначаємо переважний (основний) **вид цільового призначення земельної ділянки - КВЦПЗ – 12.13** (земельні ділянки загального користування, які використовуються як вулиці, майдани, проїзди, дороги, набережні).

Місце розташування земельної ділянки: по вул.Небесної Сотні в м.Полтава Полтавської міської ради Полтавського району Полтавської області в межах Детального плану території. Площа земельної ділянки – 0,0693 га, в тому числі за рахунок: Землі промисловості, транспорту, електронних комунікацій, енергетики, оборони та іншого призначення.

Код класифікаційного угруповання			**Код виду функціонального призначення території**	**Назва виду функціонального призначення території**	**Код згідно з Класифікатором видів цільового використання земельних ділянок**	
підгрупи	**класу**	**підкласу**			Переважні (основні) види	Супутні види
2			Виробничі території			
	03	00	20300.0	території вулиць та доріг	08.01; 12.13	04.10; 07.08; 11.07; 13.01; 14.02
Супутній вид функціонального призначення території						
4			Природо-охоронні та ландшафтно-рекреаційні території			
	03	02	40302.0	зелені насадження спеціального призначення	04.10; 05.01; 11.07; 14.05	11.04; 13.01; 13.03; 14.02

Функціональна зона в межах території розміщення земельної ділянки №5, яка підлягає формуванню відповідно до рішень даного детального плану, визначається з кодом 20604.0 - території автостоянок і гаражів, згідно з додатком №60 Порядку ведення Державного земельного кадастру. Зазначена функціональна зона відповідає рішенням містобудівної документації вищого рівня «Внесення змін до плану зонування території м.Полтава», затвердженої рішенням дев'ятої сесії Полтавської міської ради сьомого скликання від 16.11.2021. Відповідно до зазначеного плану зонування території земельна ділянка, що підлягає формуванню з орієнтовною площею 0,0679га розташована в межах зони ТР-2 (Зона транспортної інфраструктури. Території вулиць, майданів (у межах червоних ліній), доріг), де до переважних видів використання відносяться проїзні частини вулиць і доріг, пішохідні тротуари, велодоріжки міських вулиць, площі і майдани, а до супутніх - майданчики для стоянки автотранспорту, пункти зупинки пасажирського транспорту та їх обладнання.

Враховуючи викладене, визначення функціональної зони з кодом 20604.0 - території території автостоянок і гаражів відповідає вимогам містобудівної документації вищого рівня і деталізує основні положення генерального плану міста, планувальної структури і функціонального призначення території.

Керуючись Порядком ведення Державного земельного кадастру, при формуванні земельної ділянки, з урахуванням встановленої функціональної зони, визначаємо переважний (основний) **вид цільового призначення земельної ділянки - КВЦПЗ – 12.13** (земельні ділянки загального користування, які використовуються як вулиці, майдани, проїзди, дороги, набережні).

Місце розташування земельної ділянки: по вул.Небесної Сотні в м.Полтава Полтавської міської ради Полтавського району Полтавської області в межах Детального плану території. Площа земельної ділянки – 0,0679 га, в тому числі за рахунок: Землі промисловості, транспорту, зв'язку, енергетики, оборони та іншого призначення.

Код класифікаційного угруповання			**Код виду функціонального призначення території**	**Назва виду функціонального призначення території**	**Код згідно з Класифікатором видів цільового використання земельних ділянок**	
підгрупи	**класу**	**підкласу**			Переважні (основні) види	Супутні види
2			Виробничі території			
	03	00	20300.0	території вулиць та доріг	08.01; 12.13	04.10; 07.08; 11.07; 13.01; 14.02
Супутній вид функціонального призначення території						
4			Природо-охоронні та ландшафтно-рекреаційні території			
	03	02	40302.0	зелені насадження спеціального призначення	04.10; 05.01; 11.07; 14.05	11.04; 13.01; 13.03; 14.02

Функціональна зона в межах території розміщення земельної ділянки №6, яка є сформованою із кадастровим номером 5310137000:15:010:0077, визначається з кодом 10204.0 - території закладів культури та дозвілля, згідно з додатком №60 Порядку ведення Державного земельного кадастру з урахуванням вже наявного функціонального призначення об'єкту, розташованого на земельній ділянці і цільового призначення земельної ділянки, яке не підлягає зміні - **КВЦПЗ – 03.10** (для будівництва та обслуговування адміністративних будинків, офісних будівель компаній, які займаються підприємницькою діяльністю, пов'язаною з отриманням прибутку).

Місце розташування земельної ділянки: по вулиці Конституції, 2-а в м.Полтава Полтавської міської ради Полтавського району Полтавської області в межах Детального плану території. Площа земельної ділянки – 0,0177 га, в тому числі за рахунок: Землі житлової та громадської забудови..

Код класифікаційного угруповання			**Код виду функціонального призначення території**	**Назва виду функціонального призначення території**	**Код згідно з Класифікатором видів цільового використання земельних ділянок**	
підгрупи	**класу**	**підкласу**			Переважні (основні) види	Супутні види
1			Сельбищні території			
	02	04	10204.0	території закладів культури та дозвілля	03.04; 03.05; 07.02; 08.01;	02.04; 03.02; 03.08; 03.20; 04.10; 05.01; 07.08; 03.07; 03.13

					08.02; 10.08	(в частині об'єктів, які не потребують встановлення санітарних обмежень на прилеглі території); 11.04; 13.01; 13.03; 14.02 (в частині розміщення об'єктів розподільчих мереж)
Супутній вид функціонального призначення території						
4			Природо-охоронні та ландшафтно-рекреаційні території			
	03	02	40302.0	зелені насадження спеціального призначення	04.10; 05.01; 11.07; 14.05	11.04; 13.01; 13.03; 14.02

Класифікатор видів цільового призначення земельних ділянок

Код виду цільового призначення		**Назва виду цільового призначення**
розділ	підрозділ	
02		Земельні ділянки громадської забудови (земельні ділянки, які використовуються для розміщення громадських будівель і споруд (готелів, офісних будівель, торговельних будівель, для публічних виступів, для музеїв та бібліотек, для навчальних та дослідних закладів, для лікарень та оздоровчих закладів), інших об'єктів загального користування)
	02.03	Для будівництва і обслуговування багатоквартирного житлового будинку
	02.04	Для будівництва і обслуговування будівель тимчасового проживання
	02.05	Для будівництва індивідуальних гаражів
	02.06	Для колективного гаражного будівництва
	02.09	Для будівництва і обслуговування паркінгів та автостоянок на землях житлової та громадської забудови
	02.10	Для будівництва і обслуговування багатоквартирного житлового будинку з об'єктами торгово-розважальної та ринкової інфраструктури
	02.12	Земельні ділянки запасу (земельні ділянки, які не надані у власність або користування громадянам чи юридичним особам)
03		Земельні ділянки громадської забудови (земельні ділянки, які використовуються для розміщення громадських будівель і споруд (готелів, офісних будівель, торговельних будівель, для публічних виступів, для музеїв та бібліотек, для навчальних та дослідних закладів, для лікарень та оздоровчих закладів), інших об'єктів загального користування)
	03.01	Для будівництва та обслуговування будівель органів державної влади та органів місцевого самоврядування
	03.02	Для будівництва та обслуговування будівель закладів освіти
	03.03	Для будівництва та обслуговування будівель закладів охорони здоров'я та соціальної допомоги
	03.04	Для будівництва та обслуговування будівель громадських та релігійних організацій
	03.05	Для будівництва та обслуговування адміністративних будинків, офісних

		будівель компаній, які займаються підприємницькою діяльністю, пов’язаною з отриманням прибутку
	03.06	Для будівництва та обслуговування будівель екстериторіальних організацій та органів
	03.07	Для будівництва та обслуговування будівель торгівлі
	03.08	Для будівництва та обслуговування об’єктів туристичної інфраструктури та закладів громадського харчування
	03.11	Для будівництва та обслуговування будівель і споруд закладів науки
	03.12	Для будівництва та обслуговування будівель закладів комунального обслуговування
	03.13	Для будівництва та обслуговування будівель закладів побутового обслуговування
	03.14	Для розміщення та постійної діяльності органів і підрозділів ДСНС
	03.20	Земельні ділянки загального користування, які використовуються як внутрішньоквартальні проїзди, пішохідні зони
04		Земельні ділянки природно-заповідного фонду (природні території та об'єкти (природні заповідники, національні природні парки, біосферні заповідники, регіональні ландшафтні парки, заказники, пам'ятки природи, заповідні урочища), а також штучно створені об'єкти (ботанічні сади, дендрологічні парки, зоологічні парки, парки-пам'ятки садово-паркового мистецтва), що надаються в постійне користування спеціальним адміністраціям територій та об'єктів природно-заповідного фонду (крім земельних ділянок під об'єктами природно-заповідного фонду, що включені до їх складу без вилучення)
	04.07	Для збереження та використання парків-пам’яток садово-паркового мистецтва
	04.10	Для збереження та використання пам'яток природи
05		Земельні ділянки іншого природоохоронного призначення
	05.01	Земельні ділянки іншого природоохоронного призначення (земельні ділянки, в межах яких є природні об'єкти, що мають особливу наукову цінність, та які надаються для збереження і використання цих об'єктів, проведення наукових досліджень, освітньої та виховної роботи)
07		Земельні ділянки рекреаційного призначення (земельні ділянки зелених зон і зелених насаджень міст та інших населених пунктів, навчально-туристських та екологічних стежок, маркованих трас, земельні ділянки, зайняті територіями будинків відпочинку, пансіонатів, об’єктів фізичної культури і спорту, туристичних баз, кемпінгів, яхт-клубів, стаціонарних і наметових туристично-оздоровчих таборів, будинків рибалок і мисливців, дитячих туристичних станцій, дитячих та спортивних таборів, інших аналогічних об’єктів, а також земельні ділянки, надані для дачного будівництва і спорудження інших об’єктів стаціонарної рекреації)
	07.02	Для будівництва та обслуговування об’єктів фізичної культури і спорту
	07.07	Земельні ділянки запасу (земельні ділянки, які не надані у власність або користування громадянам чи юридичним особам)
	07.08	Земельні ділянки загального користування, які використовуються як зелені насадження загального користування
08		Земельні ділянки історико-культурного призначення (земельні ділянки, на яких розташовані: пам'ятки культурної спадщини, їх комплекси (ансамблі), історико-культурні заповідники, історико-культурні заповідні території, охоронювані археологічні території, музеї просто неба, меморіальні музеї-садиби)
	08.01	Для забезпечення охорони об'єктів культурної спадщини
11		Земельні ділянки промисловості (земельні ділянки, надані для розміщення та експлуатації основних, підсобних і допоміжних будівель та споруд промислових, гірничодобувних, транспортних та інших підприємств, їх під'їзних шляхів, інженерних мереж, адміністративно-побутових будівель, інших споруд)

	11.04	Для розміщення та експлуатації основних, підсобних і допоміжних будівель та споруд технічної інфраструктури (виробництва та розподілення газу, постачання пари та гарячої води, збирання, очищення та розподілення води)
	11.07	Земельні ділянки загального користування, які використовуються як зелені насадження спеціального призначення
12		Земельні ділянки транспорту (земельні ділянки, надані підприємствам, установам та організаціям залізничного, автомобільного транспорту і дорожнього господарства, морського, річкового, авіаційного, трубопровідного транспорту та міського електротранспорту для виконання покладених на них завдань щодо експлуатації, ремонту і розвитку об'єктів транспорту)
	12.04	Для розміщення та експлуатації будівель і споруд автомобільного транспорту та дорожнього господарства
	12.13	Земельні ділянки загального користування, які використовуються як вулиці, майдани, проїзди, дороги, набережні
13		Земельні ділянки зв'язку (земельні ділянки, надані під повітряні і кабельні телефонно-телеграфні лінії та супутникові засоби зв'язку, а також підприємствам, установам та організаціям для здійснення відповідної діяльності)
	13.01	Для розміщення та експлуатації об'єктів і споруд телекомунікацій
	13.02	Для розміщення та експлуатації будівель та споруд об'єктів поштового зв'язку
	13.03	Для розміщення та експлуатації інших технічних засобів зв'язку
14		Земельні ділянки енергетики (земельні ділянки, надані в установленому порядку для розміщення, будівництва і експлуатації та обслуговування об'єктів енергогенеруючих підприємств, установ і організацій (атомні, теплові, гідро- та гідроакумулюючі електростанції, теплоелектроцентралі, котельні), об'єктів альтернативної енергетики (електростанції з використанням енергії вітру, сонця та інших джерел), об'єктів передачі електричної та теплової енергії (повітряні та кабельні лінії електропередачі, трансформаторні підстанції, розподільні пункти та пристрої, теплові мережі), виробничих об'єктів, необхідних для експлуатації об'єктів енергетики, в тому числі баз та пунктів)
	14.02	Для розміщення, будівництва, експлуатації та обслуговування будівель і споруд об'єктів передачі електричної енергії
	14.05	Земельні ділянки загального користування, які використовуються як зелені насадження спеціального призначення

4.5. Забудова територій та господарська діяльність

4.5.1. Розміщення житлового фонду

Детальним планом на території проектування не передбачено будівництво об'єктів житлового фонду.

4.5.2 Розміщення ділових центрів та інноваційних об'єктів

В межах проєктування пропонується роміщення мультифункціонального центру, передбаченого для ведення бізнесу та періодичного обслуговування населення, організації дозвілля, відпочинку, тощо.

4.5.3 Розміщення виробничих об'єктів

В межах проєктування не передбачається розміщення виробничих та промислових об'єктів.

4.5.4 Збереження традиційного середовища

Згідно з матеріалами науково-проєктної документації «Внесення змін до історико-архітектурного опорного плану м.Полтава» та «Внесення змін до науко-

во-проєктної документації щодо визначення, коригування меж та режимів використання зон охорони пам’яток та історичного ареалу м.Полтава», затвердженими наказом Міністерства культури та інформаційної політики України від 20.10.2020 №2209 та рішенням тридцять сьомої сесії Полтавської міської ради сьомого скликання від 21.10.2020, ділянка проєктування входить в межі центрального історичного ареалу, комплексної охоронної зони – підзона 1, ділянка 2 (ОЗ-1.1.2-15м), на території пам’яток археології, в зоні охорони археологічного культурного шару (ОА-1) Городища та поселення багатошарових (IX ст.до н.е. – IV ст., IX-XIII ст., XIV – XVII ст.), Соборний майдан, урочище Іванова Гора.

За умови виявлення об’єктів культурної спадщини чи археології при проведенні будь-яких земельних робіт на території проєктування повинні виконуватися наступні норми Законів України:

1. Обов’язкове проведення археологічних розвідок території зазначеної земельної ділянки та врахування результатів цієї розвідки при передачі земельних ділянок у власність чи користування, у тому числі під будівництво.

2. Визначення меж територій археологічних об’єктів з їх координуванням.

3. Укладення з користувачами охоронних договорів на всі об’єкти археологічної спадщини для забезпечення їх належної охорони і відповідно до вимог чинного законодавства (стаття 23 Закону України «Про охорону культурної спадщини»).

4. Заборона приватизації земельних ділянок під пам’ятками та об’єктами 20 археології (стаття 14, 17 Закону України «Про охорону культурної спадщини», листа Держкультурспадщини від 06.12.2010 №22-3609/10, листа Міністерства культури України від 19.05.2011 №344/22/15-11).

5. Передбачене проведення охоронних археологічних досліджень у випадку планування будівництва у межах пам’яток та об’єктів археології (стаття 37 Закону України «Про охорону культурної спадщини»).

І. Закон України «Про охорону культурної спадщини» стаття 36:

1. Якщо під час проведення будь-яких земляних робіт виявлено знахідку археологічного або історичного характеру, виконавець робіт зобов'язаний зупинити їх подальше ведення і протягом однієї доби повідомити про це відповідний орган охорони культурної спадщини, на території якого проводяться земляні роботи.

2. Земляні роботи можуть бути відновлені лише згідно з письмовим дозволом відповідного органу охорони культурної спадщини після завершення археологічних досліджень відповідної території та статті 37:

– Будівельні, меліоративні, шляхові та інші роботи, що можуть призвести до руйнування, знищення чи пошкодження об'єктів культурної спадщини, проводяться тільки після повного дослідження цих об'єктів за рахунок коштів замовників зазначених робіт.

–Роботи на щойно виявлених об'єктах культурної спадщини здійснюються за наявності письмового дозволу відповідного органу охорони культурної спадщини на підставі погодженої з ним науково-проєктної документації.

– З метою захисту об'єктів археології, у тому числі тих, що можуть бути виявлені, проєкти землеустрою щодо відведення земельних ділянок у випадках,

передбачених Земельним кодексом України (2768-14), погоджуються органами охорони культурної спадщини.

ІІ. Закон України «Про охорону археологічної спадщини» статті 19:

Юридичні і фізичні особи, у користуванні або володінні яких перебувають археологічні об'єкти або предмети, зобов'язані:

– дотримуватися всіх вимог законодавства щодо охорони і використання археологічних об'єктів або предметів;

– виконувати всі необхідні роботи виробничого характеру згідно з дозволом;

– негайно інформувати про нововиявлені об'єкти або предмети в межах території, яку вони використовують для своєї діяльності;

– сприяти і не перешкоджати будь-яким роботам з виявлення, обліку та вивчення археологічних об'єктів або предметів.

- враховувати вимоги статті 22: юридичні і фізичні особи, дії або бездіяльність яких завдали шкоди археологічній спадщині, несуть відповідальність відповідно до ЗУ.

4.6 Обслуговування населення

В межах території детального планування передбачено будівництво об’єкту періодичного обслуговування.

Мультифункціональний центр передбачається використовувати для ведення бізнесу та надання послуг з обслуговування населення, організації дозвілля, відпочинку, тощо.

Також, на ділянці проєктування визначені території для розташування дитячих майданчиків, для занять спортом, майданчиків для відпочинку населення з високим рівнем благоустрою.

4.7 Транспортна мобільність та інфраструктура

4.7.1 Дорожньо-транспортна інфраструктура

До всіх запроєктованих будівель та споруд передбачені автомобільні під'їзди, роз’їзди та розвороти для найшвидшого та безпечного пересування.

До громадських об’єктів передбачено влаштування під’їздів для забезпечення протипожежних вимог. Рішеннями детального плану прокладнено нову ділянку вулиці, що з’єднає вул.Небесної Сотні та Воскресеньський узвіз.

4.7.2. Організація громадського транспорту

Територія проєктування знаходиться в межах нормативного радіусу пішохідної досяжності (500м) від зупинок громадського транспорту «Краєзнавчий музей», «Дім побуту» та «Миколаївська церква».

Лінія руху автобуса, тролейбуса та марштурного таксі громадського транспорту пролягає по вул. Небесної Сотні, що відповідає рішенням містобудівної документації вищого рівня «Внесення змін до генералдьного плану м.Полтава».

4.7.3. Організація пішохідних зв’язків та велосипедної інфраструктури

Проєктними рішеннями передбачено влаштування тротуарів, доріжок, велодоріжок, майданчиків із твердим покриттям для зручного руху пішоходів. Мі-

німальна ширина пішохідної доріжки становить 1,80 м з урахуванням потреб людей з інвалідністю. Ширина смуги велосипедної доріжки становить 1,80 м.

Велосипедні доріжки прокладені вздовж вул.Небесної Сотні.

4.7.4. Організація паркувального простору

Керуючись п.10.8.9 та табл.10.7 ДБН Б.2.2-12:2019 визначаємо нормативну кількість машино-місць на автостоянках і в гаражах біля об’єктів громадського призначення.

Для одно- та багатофункціональні окремі будинки, комплекси (центри) комерційно-ділової діяльності (адміністративно-ділові та бізнес-центри, офісні комплекси) площею більше 100 м^2, а також будинки соцзабезпечення норма машино-місць становить 10 місць на 100 працюючих та одночасних відвідувачів.

Проєктом передбачається 34 працюючих.

Відповідно до проєктних рішень детального плану передбачено місця для паркування транспортних засобів в загальній кількості 20 машино-місць, зокрема 3 машино-місць для паркування транспортних засобів людей з інвалідністю.

4.8 Інженерне забезпечення території, трубопровідний транспорт та телекомунікації

4.8.1 Водопостачання та водовідведення

Водопостачання території проєктування передбачено від існуючих мереж господарсько-питного водопостачання, що передбачено рішеннями містобудівної документації «Внесення змін до генерального плану м.Полтава».

Необхідність улаштування, розрахункові витрати і кількість струменів води на потреби зовнішнього пожежогасіння по об'єктах комплексів мають бути прийняті на наступних етапах проєктування (стадія «П» - проєкту та «Р» - робоча документація) згідно ДБН В.2.5-74:2013 «Водопостачання. Зовнішні мережі та споруди», правил улаштування електроустановок, а також відповідно до ступеня вогнестійкості будівель, категорії будівель за пожежною небезпекою і їх будівельним об'ємом.

Добові витрати води на потреби працюючих мультифункціонального центру визначаються згідно з нормами ДБН В.2.5-64:2012 «Внутрішній водопровід та каналізація», ДБН В.2.5-74:2013 «Водопостачання. Зовнішні мережі та споруди» та ДБН Б.2.2-12:2019 «Планування та забудова територій» із розрахунку:

$$Q_{доб}^{\max} = \frac{(q_{nm} \times N)}{1000} \times 1,1 \times 1,3;$$

де q_{nm} – середньодобова норма водоспоживання на одного мешканця або споживача (згідно табл. А.1 та А.2 додатку А ДБН В.2.5-64:2012);

N – розрахункова кількість мешканців або працюючих;

1,1 – коефіцієнт, що враховує 10 % непередбачених витрат на потреби споживачів (прим. 3, табл. 1. ДБН В.2.5-74:2013);

1,3 – коефіцієнт добової нерівномірності (ДБН В.2.5-74:2013).

Робочі місця офісних працівників, обладнані персональними комп'ютерами, повинні відповідати вимогам «Правил охорони праці під час експлуатації електронно-обчислювальних машин», затверджених Наказом №65 Державного комітету України з промислової безпеки, охорони праці та гірничого нагляду від 26.03.2010 року та «Державних санітарних правил і норм роботи з візуальними дисплейними терміналами електронно-обчислювальних машин», затверджених постановою №7 Головного державного санітарного лікаря України від 10.12.98р. (ДСанПіН 3.3.2-007-98).

Кількість місць прийнято згідно пункту 1.12. «Правил охорони праці під час експлуатації електронно-обчислювальних машин» із розрахунку - 6,0 кв.м. на одне робоче місце.

Згідно табл. А.2 додатку А ДБН Б.2.5-64:2012 розрахункові (питомі середні за рік) добові витрати води (л/добу) на одиницю виміру (одного працівника) для офісних приміщень (аналогічно як для установ органів управління) становить 15 л/добу.

Розрахункові добові витрати води на потреби мультифункціонального центру приблизно 34 працівників згідно табл. А.2 додатку А ДБН Б.2.5-64:2012 становитимуть:

Q = 15 х 34/ 1000 х 1,1 х 1,3 = 0,7293 $м^3$/добу = 0,0007 тис. $м^3$/добу.

Зазначені показники є орієнтовними. Нормативні об'єми водоспоживання на господарсько-побутові потреби, необхідні для повноцінного функціонування проєктних будівель, та діаметри трубопроводів водопостачання та водовідведення будуть визначені на наступних етапах проєктування.

Протипожежні заходи.

Під'їзд пожежних автомобілів до існуючих, реконструюваних та запроєктованих будівель і споруд передбачені згідно з вимогами п.15.3.2 ДБН Б.2.2-12:2019 «Планування та забудова територій».

Витрати води на зовнішнє пожежогасіння складають:

15 л/с х 10800 с = 162 000 л або 162 $м^3$

Пожежогасіння буде здійснюватися в відокремленого протипожежного водопроводу.

Розрахунок часу прибуття пожежних підрозділів до місця виклику

Забезпечення пожежної безпеки на території проектування здійснює 3 державна пожежно-рятувальна частина (м. Полтава, вул.Великотирновська,1А). Формування виконує проведення аварійно-рятувальних робіт та гасіння пожеж на території району.

В межах кварталу проєктування для забезпечення протипожежних вимог передбачено розташування пожежного депо II типу.

4.8.2. Електропостачання

Загальні положення.

Проєкт детального планування території виконано на підставі:

- Завдання на проєктування;

- ДБН В.2.5-23:2010 «Інженерне обладнання будинків і споруд. Проєктування електрообладнання об'єктів цивільного призначення»;
- ДНАОП 0.00-1.32-01 «Правила улаштування електроустановок. Електрообладнання спеціальних установок»;
- СніП 3.05.06-85 «Електротехнічні пристрої» тощо

Система електропостачання.

За ступенем надійності електропостачання проєктний мультифункціональний центр згідно таблиці 2.1 пункту 2.2 ДБН В.2.5-23:2010 «Проєктування електрообладнання об’єктів цивільного призначення», відносяться до ІІ-ої категорії надійності електропостачання.

Згідно пункту 2.3 ДБН В.2.5-23:2010 електропостачання приймачів ІІ категорії надійності електропостачання рекомендується здійснювати від двох незалежних взаєморезервованих джерел. Допускається перерва в електропостачанні на час, необхідний для вмикання резервного живлення черговим персоналом чи виїзною оперативною бригадою.

Згідно пункту 2.4 ДБН В.2.5-23:2010 для електроприймачів особливої групи І категорії надійності електропостачання необхідно передбачити додаткове живлення від третього незалежного взаєморезервованого джерела живлення, що забезпечує електропостачання визначеної тривалості. Таким джерелом живлення можуть бути ДЕС, АБЖ, акумуляторні батареї.

Проєктними рішеннями Детального плану передбачається приєднання запроєктований громадський об’єкт обслуговування до існуючих кабельних мереж електропостачання вздовж вулиць Небесної Сотні.

Територію мультифункціонального центру та зону зелених насаджень необхідно забезпечити нормативним рівнем освітлення території. Освітлювальні прилади зовнішнього освітлення (світильники, прожектори) допускається встановлювати на спеціально призначених для такого освітлення опорах, а також на опорах повітряних ліній електропередачі.

Приєднання електроустановок, а також трасу прокладання кабельних ліній та обсяги споживання електричної енергії буде визначено на наступних стадіях проєктування, у відповідності до наданих технічних умов на приєднання до мереж (об'єктів) електроенергетики, що будуть видані замовнику.

Силове електрообладнання.

До силового електрообладнання належать: технологічне обладнання, насоси та інше устаткування.

Електроосвітлення.

Освітленість підлоги 150 люкс. Виконується світильниками окремими секціями із черговим режимом освітлення. Енергозберігаюче освітлення. Необхідно передбачити контур заземлення, блискавкозахист будівлі. Надійність електропостачання – ІІ категорія. Встановлена потужність 500 квт.

Споживачами електроенергії є світильники денного та нічного освітлення.

Вибір світильників проводиться відповідно до характеристики і призначення приміщень.

Керування світильниками передбачається:

- для робочого освітлення - автоматичне від добових таймерів та місцево від перемикача;
- для нічного освітлення – автоматичне від добових таймерів та місцево від перемикача;
- для зовнішнього освітлення входів до будівель – автоматичне від фотореле та місцево від перемикача.

Денна освітленість в перебігу дня, для імітації природного циклу освітлення, змінюється плавно. З 4.00 до 8.00 ранку освітленість плавно збільшується від темряви до нормального значення, а з 16.00 до 20.00 – навпаки, плавно знижується від нормально значення до темряви. Процес зміни освітленості виконано за допомогою добових таймерів, налагоджених на включення та відключення на певний період часу.

Мережі.

Групові та розподільчі мережі передбачаються силовим кабелем з мідними жилами марки ВВГнг. Мережі прокладаються в кабельних лотках, на тросі та в армованих ПВХ трубах. Вибір перетину кабелів передбачається по тривало припустимим струмовим навантаженням з урахуванням допустимої втрати напруги.

Вставки автоматичних вимикачів забезпечують захист мереж від перевантаження і струмів короткого замикання.

Захисне занулення і заземлення.

Як захисний засіб від ураження електричним струмом передбачається: захисне заземлення, захисне відключення, система зрівнювання та вирівнювання електричних потенціалів.

Система заземлення рекомендується TN-C-S. Перехід системи заземлення TN-C на систему заземлення TN-C-S передбачається в силовому відсіку розподільчого щита, шляхом поділу PEN провідників ввідних кабелів на два окремих провідника: нульовий робочий – шина N і захисний - шина PE.

Захисне заземлення рекомендовано шляхом приєднання металевих неструмоведучих частин електрообладнання, які не перебувають під напругою, до PE-шин розподільчого щита, групового щита робочого освітлення, використовуючи захисні PE-жили групових та розподільчих мереж.

Захисне відключення ліній, які живлять штепсельні розетки, рекомендовано диференціальними вимикачами та пристроями захисного відключення, що реагують на струм витоку 30 мА.

Систему зрівнювання потенціалів рекомендовано виконати за допомогою головної заземлювальної шини ГЗШ. В якості головної заземлювальної шини (ГЗШ) використати PE-шину силового розподільчого щита, до якої приєднати:

- заземлюючий провідник, приєднаний до заземлювача повторного заземлення;
- металеві частини споруди;

- металеві труби комунікацій, що входять в споруду;
- металеві кабельні лотки, які в природному зчленуванні створюють безперервний електричний ланцюг.

4.8.3. Газопостачання

Територія детального планування передбачає влаштування системи газопостачання.

Передбачена подача газу від існуючого газорозподільного пункту запроектованим газопроводом низького тиску від існуючого в межах кварталу проєктування.

4.8.4. Теплопостачання

Теплопостачання будівлі буде виконуватися від проєктної твердопаливної котельні, розташованої в межах новосформованої земельної ділянки в центральній частині території проєктування.

4.8.5 Трубопровідний транспорт

Трубопровідний транспорт в межах території проєктування передбачений у вигляді інженерних мереж: водопостачання та водовідведення, газопостачання, теплові мережі.

4.8.6 Телекомунікаційні мережі та об’єкти

В межах території проєктування відсутні кабельні лінії електрозв’язку.

4.9. Інженерна підготовка та благоустрій території

4.9.1. Інженерна підготовка і захист території

Схему інженерної підготовки території розроблено згідно планувальних рішень на топографо-геодезичному зніманні масштабу 1:1000.

Вертикальне планування проєктної території виконується відкритим способом. Дощові стоки з усієї території відводяться в понижене місце проїзду, де забираються дощоприймачем і через закриту проєктну мережу дощової каналізації потрапляють до комунальної мережі існуючої дощової каналізації.

Висотне вирішення території надано відмітками по перехрестях проїздів і ухилами по осях проїжджих частин. Проєктні відмітки вказані по верху покриття проїздів.

Вертикальне планування території виконано нормативними ухилами, які забезпечують відведення дощових та талих вод у зливову мережу та створюють сприятливі та безпечні умови для руху транспорту та пішоходів.

До складу заходів по інженерній підготовці території, враховуючи існуюче її використання та планувальну організацію, Детальним планом передбачене вертикальне планування території.

З метою забезпечення зовнішнього стоку дощових і поталих вод та виключення фільтрації їх у ґрунти основ, вертикальне планування повинно виконува-

тися з ретельним вирівнюванням поверхні по ухилу й ущільненням верхніх шарів ґрунтів укоченням.

Заплановане вертикальне планування зі створенням нормативних схилів для відведення дощових та талих вод з подальшим відведенням на локальні очисні споруди поверхневого стоку.

Прокладка зовнішніх та внутрішніх водокомунікацій передбачена з виключенням можливості витоків з них, здійснена гідроізоляція підземних водоємких споруд бітумом.

На кресленні «Схема інженерної підготовки, благоустрою території та вертикального планування. М1:500» (аркуш 7) наведені елементи вертикального планування: висотні відмітки в метрах, поздовжні ухили в проміле та відстані між характерними точками. Проєктні відмітки вказані по верху покриття проїздів, тротуарів і майданчиків.

При виконанні вертикального планування, проєктні позначки визначені виходячи з умов максимального збереження природного рельєфу, ґрунтового покриву, відведення поверхневих вод зі швидкостями, які виключають ерозію ґрунту, мінімальних обсягів земляних робіт.

При виконанні інженерної підготовки ділянки проєктування, родючий шар ґрунту, перед початком будівництва, знімається з наступним використанням його для озеленення (глибину знімання родючого шару та величину насипу на ділянках уточнити на наступних стадія проєктування).

Схема інженерної підготовки і вертикального планування не може служити документом для проведення робіт, а є доповненням до архітектурно-планувальної організації земельної ділянки і підтверджує можливість здійснення цих рішень на наступних стадіях проєктування.

Очисні споруди дощових стоків

Система дощової каналізації передбачена для збору дощових вод з території проектованого об’єкту з подальшим випуском через дощоприймальні канали з випуском в існуючі мережі дощової каналізації вздовж вул.Небесної Сотні.

4.9.2. Благоутрій території

Благоустрій території, в межах розробки Детального плану території, включає в себе:

- улаштування вимощення вздовж проєктних будівель;
- улаштування твердого асфальтобетонного покриття на проїздах;
- роботи по відновленню або заміні покриття на існуючій проїжджій частині;
- улаштування тротуарів, пішоходних доріжок, майданчиків відпочинку;
- улаштування спецпокриття на дитячих та спортивних майданчиках, встановлення відповідного обладнання на них;
- улаштування асфальтобетонного покриття майданчика під контейнери для сміття;
- обладнання території пристроями, що забезпечують вільний доступ маломобільних груп населення до відпочинку (пандуси, перила тощо);

- озеленення території центру та озеленення вулиці Небесної Сотні;
- встановлення зовнішнього освітлення, малих архітектурних форм.

Одним із основних елементів благоустрою є зелені насадження. Крім естетичного, вони мають значне санітарне значення, захищаючи населення від диму, вихлопних газів, пилу тощо. Вдале поєднання різних рослин дозволяє значно зменшити шкідливі санітарні фактори. Так, насадження дерев і кущів значно зменшують амплітуду температурних коливань, збільшують у спекотні дні вологість повітря, покращуючи таким чином теплообмін людини і її самопочуття.

4.9.3. Використання підземного простору

Підземний простір в межах території проєктування використовується для влаштування найпростішого укриття цивільного захисту відповідно до окремого розділу – схем інженерно-технічних заходів цивільного захисту (цивільної оборони) на мирний час та особливий період, що є невід'ємною частиною даного проєкту містобудівної документації.

4.9.4. Поводження з відходами

Для забезпечення виконання вимог ЗУ «Про відходи», Національної стратегії управління відходами до 2030 року (Розпорядження Кабінету Міністрів України від 8 листопада 2017 р. № 820-р) та «Програми поводження з твердими побутовими відходами» (постанова Кабінету Міністрів України від 04.04.2004 р. № 265) на території детального плану передбачається організація роздільного збору ресурсоцінних компонентів відходів з подальшою передачею спеціалізованому підприємству, що має відповідну ліцензію Мінприроди на здійснення операцій у сфері поводження з відходами за укладанням договору.

Для збору твердих побутових відходів передбачені – герметичні контейнери-сміттєзбірники на спеціальному майданчику із твердим покриттям.

У місті Полтаві відповідно до «Схеми санітарної очистки території міста Полтава» впроваджена планово-регулярна система збору та вивезення твердих побутових відходів (ТПВ). Усі, утворені в місті Полтава побутові відходи, вивозяться на Полтавське міське звалище, що розташоване на 1,07 км на південний схід від міста Полтава, на 0,75 км на північ від селища Макухівка Полтавського району Полтавської області. Дата початку експлуатації звалища 1953 рік. Діюче Полтавське міське звалище твердих побутових відходів, хоч і є паспортизованим та контрольованим місцем видалення відходів, експлуатується з дотриманням технологічного процесу захоронення відходів та проведенням моніторингових досліджень його впливу на довкілля, обладнане системою дегазації, але зважаючи на невідповідність вимогам природоохоронного законодавства (не обладнане протифільтраційним екраном та дренажною системою для збирання та відведення фільтрату), є джерелом інтенсивного забруднення підземних вод підлягає закриттю та рекультивації.

4.10. Землеустрій та землекористування

4.10.1. Землевпорядні заходи перспективного використання земель

Розділ «Землеустрій та землекористування» в проєкті містобудівної документації детального плану території розроблено ФОП Дронь М.С. на замовлення Управління капітального будівництва Полтавського міськвиконкому, відповідно до рішення шісдесятої сесії Полтавської міської ради восьмого скликання від 08.11.2024. «Про розроблення детальних планів територій» та відповідно до завдання на розроблення Детального плану території на перехресті вулиці Небесної Сотні та Воскресенського узвозу в м. Полтава відповідно до постанови Кабінету Міністрів України від 1 вересня 2021 р. № 926 «Про затвердження Порядку розроблення, оновлення, внесення змін та затвердження містобудівної документації», Земельного кодексу України та Закону України «Про землеустрій».

4.10.2. Формування земельних ділянок

Проєкт містобудівної документації «Детальний план території на перехресті вулиці Небесної Сотні та Воскресенського узвозу в м. Полтава» є одночасно документацією із землеустрою та містобудівною документацією на місцевому рівні. Метою даного проєкту є визначення контурів земельних ділянок комунальної власності територіальної громади, щодо території проєктування для якої розроблена відповідна містобудівна документація та подальше формування земельних ділянок із реєстрацією відомостей в ДЗК.

Проєктними рішеннями детального плану передбачено формування земельних ділянок:

- орієнтовною площею 0,2077га, КВЦПЗ 03.10 Для будівництва та обслуговування адміністративних будинків, офісних будівель компаній, які займаються підприємницькою діяльністю, пов’язаною з отриманням прибутку;
- орієнтовною площею 0,0234га, КВЦПЗ 11.04 Для розміщення та експлуатації основних, підсобних і допоміжних будівель та споруд технічної інфраструктури (виробництва та розподілення газу, постачання пари та гарячої води, збирання, очищення та розподілення води);
- орієнтовною площею 0,0942га, КВЦПЗ 07.01 Для будівництва та обслуговування об’єктів рекреаційного призначення;
- орієнтовною площею 0,0693га, КВЦПЗ 12.13 Земельні ділянки загального користування, які використовуються як вулиці, майдани, проїзди, дороги, набережні;
- площею 0,0679га, КВЦПЗ 12.13 Земельні ділянки загального користування, які використовуються як вулиці, майдани, проїзди, дороги, набережні.

Інформацію щодо наведених земельних ділянок наведено нижче в таблиці.

Формуванню земельної ділянки площею 0,2077га з КВЦПЗ 03.10 перешкоджає земельна ділянка з кадастровим номером 5310137000:15:010:0074 (КВЦПЗ 03.07. Для будівництва та обслуговування будівель торгівлі), яка перебуває на праві оренди у Манжос Світлани Вікторівни (реєстрація зазначеного права в державному реєстрі речових прав за № 58592349 від 08.11.2024). Одночасно, орендар Манжос Світлана Вікторівна є інвестором даного проєкту детального плану території згідно інвестиційного договору №022-24-ДПТ і являється влас-

ником об'єкту нерухомого майна, для функціонування якого здійснюється формування земельної ділянки орієнтовною площею 0,2077га (КВЦПЗ 03.10).

Враховуючи викладене, з метою формування земельної ділянки для будівництва та обслуговування мультифункціонального центру, відповідно до рішень даного детального плану території, передбачається необхідність проведення першочергових землевпорядних дій та заходів.

Враховуючи викладене, та план сучасного використання земель за формою власності із зазначенням категорій та виду цільового призначення, з урахуванням наявних обмежень та обтяжень, план земельних ділянок, сформованих за результатами розроблення детального плану, відомості про які підлягають внесенню до Державного земельного кадастру, план земельних ділянок, право власності на які посвідчено до 2004 року та відомості про які не внесено до Державного земельного кадастру, план обмежень у використанні земель, відомості про які підлягають внесенню до Державного земельного кадастру на підставі розробленої містобудівної документації, відомості з Державного земельного кадастру в якій прореєстрована ділянка площею 0,0472га з кадастровим номером 5310137000:15:010:0074 для будівництва та обслуговування будівель торгівлі (КВЦПЗ 03.07), та керуючись ст.45[1] Законом України «Про землеустрій» що разі формування земельної ділянки або внесення відомостей про земельну ділянку до Державного земельного кадастру детальний план території також включає: відомості про обчислення площі земельної ділянки, кадастровий план земельної ділянки, матеріали перенесення меж земельної ділянки в натуру (на місцевість), перелік обмежень у використанні земельних ділянок, акт приймання-передачі межових знаків на зберігання, акт перенесення в натуру (на місцевість) меж охоронних зон, зон санітарної охорони, санітарно-захисних зон і зон особливого режиму використання земель (за наявності).

Виходячи з вище зазначеного внесення земельної ділянки №1 до Державного земельного кадастр земельної може проводитися двома етапами:

1. Реєстрація земельної ділянки площею 0,1607 га. для будівництва та обслуговування будівель торгівлі (КВЦПЗ 03.07) землі житлової та громадської забудови
2. Об'єднання земельної ділянки кад. № 5310137000:15:010:0074 площею 0,0472га для будівництва та обслуговування будівель торгівлі (КВЦПЗ 03.07) з новоствореною ділянкою площею 0,1607га. для будівництва та обслуговування будівель торгівлі (КВЦПЗ 03.07) в загальну площу 0,2079 га.(додатки додаються).

Інформацію щодо земельних ділянок, сформованих за результатами розроблення Детального плану території:

№ Земельної ділянки	**Місце розташування земельної ділянки**	**Площа, га**	**Категорія земель/код**	**Вид цільового призначення земель**	**Форма власності**	**Кадастровий номер**
1	В межах м.Полтава	0,2077	Землі житлової та громадської забудови/200	03.10 Для будівництва та обслуговування адміністративних бу-	Комунальна	5310137000:15:010:

				динків, офісних будівель компаній, які займаються підприємницькою діяльністю, пов'язаною з отриманням прибутку		
2	В межах м.Полтава	0,0234	Землі промисловості, транспорту, зв'язку, енергетики, оборони та іншого призначення/900	11.04 Для розміщення та експлуатації основних, підсобних і допоміжних будівель та споруд технічної інфраструктури (виробництва та розподілення газу, постачання пари та гарячої води, збирання, очищення та розподілення води)	Комунальна	5310137000:15:010:
3	В межах м.Полтава	0,0942	Землі рекреаційного призначення/500	07.01 Для будівництва та обслуговування об'єктів рекреаційного призначення	Комунальна	5310137000:15:010:
4	В межах м.Полтава	0,0693	Землі промисловості, транспорту, зв'язку, енергетики, оборони та іншого призначення/900	12.13 Земельні ділянки загального користування, які використовуються як вулиці, майдани, проїзди, дороги, набережні	Комунальна	5310137000:15:010:
5	В межах м.Полтава	0,0679	Землі житлової та громадської забудови/200	12.13 Земельні ділянки загального користування, які використовуються як вулиці, майдани, проїзди, дороги, набережні	Комунальна	5310137000:15:010:

Відповідно до завдання на проектування детальним планом території передбачено формування та реєстрації за результатами планувальних рішень детального плану території лише земельної ділянки для розміщення мультифункціонального центру.

Для внесення земельної ділянки для розміщення мультифункціонального центру реєстру ДЗК в проєкті детального плану території розроблений землевпорядний розділ окремим томом з кадастровими планами земельних ділянок, які формуються (додаються – додаток).

4.10.3. Реєстрація земельних ділянок

Згідно частини 9 статті 79[1] Земельного кодексу України земельна ділянка може бути об'єктом цивільних прав виключно з моменту її формування та державної реєстрації права власності на неї. Відповідно до частини 2 даної статті

формування земельних ділянок здійснюється, зокрема, за затвердженими детальними планами території.

Відомості про такі земельні ділянки вносяться до Державного земельного кадастру.

План земельно-господарського устрою у складі містобудівної документації має відомості щодо цільового та функціонального використання територій ділянки проєктування; форм власності земельних ділянок (державна, комунальна, приватна); обмежень та обтяжень на земельні ділянки.

Реєстрації підлягають земельні ділянки, які передбачені для розміщення мультифункціонального центру, що може проводитися двома етапами (див.ч.4.10.2).

Інші земельні ділянки комунальної власності, які підлягають формуванню даним детальним планом не підлягають внесенню реєстрації в Державному земельному кадастрі відповідно до завдання на проектування.

4.11. План реалізації містобудівної документації

4.11.1. Перелік проєктних рішень містобудівної документації

Проєктні рішення детального плану – це перспективні заходи щодо визначення та змін функціонального призначення, обмежень у використанні земель, режимів використання, розвитку соціальної та інженерно-транспортної інфраструктури території тощо, що спрямовані на забезпечення наближення або досягнення проєктних показників.

План реалізації проєктних рішень містобудівної документації

Додаток Ж (обов'язковий) ДБН Б.1.1-14:2021

Номер (кодування) проєктного рішення	**Назва проєктного рішення**	**Тематичний підроділ/ підрозділи**	**Зміст проєктного рішення та атрибутивні дані**	**Основні проєктні показники**	**Очікувані впливи на показники та індикатори**	**Орієнтовні строки реалізації Короткострокового періоду (до 5-ти років)/ Середньострокового періоду (6-10 років)/ Довгострокова перспектива (понад 10 років)**	**Умови щодо послідовності реалізації**

1	**Просторово-планувальна організація території**	4. Обгрунтування проєктних рішень. 4.1.1. Планувальний каркас	Обгрунтування проєктних рішень. Атрибутивні дані передані Замовнику в електронному вигляді	ТЕП ДПТ	Відовідність містобудівній документації та покращення соціально-економічних показників міста. Впливає на усі показники тематичних розділів та підрозділів	Середньострокова перспектива 6-10 років	Після затвердження проєкту ДПТ та за проєктом на будівництво
2	**Функціональне призначення території**	4. Обгрунтування проєктних рішень. 4.4. Функціональне зонування території детального плану	Для визначення переважних та супутніх видів використання територій. Атрибутивні дані передані Замовнику в електронному вигляді	Ділянка №1 – КВЦПЗ-03.10 Ділянка №2 – КВЦПЗ-11.04 Ділянка №3 – КВЦПЗ-07.01 Ділянка №4 – КВПЦЗ-12.13 Ділянка №4 – КВЦПЗ-12.13 Ділянка №6 – КВЦПЗ-03.10	Впливає на усі показники тематичних розділів та підрозділів	Середньострокова перспектива 6-10 років	Після затвердження проєкту ДПТ
3	**Транспортна мобільність та інфраструктура**	4.7. Транспортна мобільність та інфраструктура	Визначення основних параметрів та рішень для забезпечення потреб та функціонування запроєктованих об'єктів. Атрибутивні дані передані Замовнику в електронному вигляді	20 машиномісць	Впливає на усі показники тематичних розділів та підрозділів	Середньострокова перспектива 6-10 років	Після затвердження проєкту ДПТ та за проєктом на будівництво

4	**Інженерне забезпечення території**	4.8 Транспортна мобільність та інфраструктура, трубопровідний транспорт та телекомунікації	Розміщення інженерних мереж і споруд, необхідних для забезпечення функціонування території. Атрибутивні дані передані Замовнику в електронному вигляді	Кабельна лінія електропередач, газопровід низького тиску, теплова мережа, самопливна каналізаційна мережа, мережа господарсько-питного водопроводу, пожежна водойма	Впливає на усі показники тематичних розділів та підрозділів	Середньострокова перспектива 6-10 років	Після затвердження проєкту ДПТ та за проєктом на будівництво
5	**Інженерна підготовка та благоустрій території**	4.2. Природоохоронні та ландшафтно-рекреаційні території 4.9.2. Благоустрій території	Підготовка та покращення зовнішнього вигляду та функціональності території. Атрибутивні дані передані Замовнику в електронному вигляді	ТЕП ДПТ	Впливає на усі показники тематичних розділів та підрозділів	Середньострокова перспектива 6-10 років	Після затвердження проєкту ДПТ та за проєктом на будівництво

6	**Межі та правові режими використання земельних ділянок**	4.3. Обмеження у використанні земельних ділянок. 4.10. Землеустрій та землекористування	Відомості про обмеження у використанні земельних ділянок. Атрибутивні дані передані Замовнику в електронному вигляді	Охоронна зона кабельної лінії електропередач (по обидві сторони лінії) **1,0 м** Охоронна зона повітряної лінії електропередач низької напруги 0,4кВ (по обидві сторони лінії) **2,0 м** Зона санітарної охорони джерел та об'єктів централізованого водопостачання (водопровід) **5 м** Охоронна зона мереж самопливної каналізації (побутова) **3 м** Охоронна зона від газопроводу низького тиску **2 м** Кабелі силові всіх напруг і телекомунікаційні кабелі **0,6 м** Теплова мережа **5 м**	Впливає на усі показники тематичних розділів та підрозділів	Короткостроковий період - до 5-ти років	Після затвердження проєкту ДПТ та за проєктом на будівництво

Проєктними рішеннями передбачено освоєння території в межах розробки Детального плану території в один етап - середньо-строковий - 6-10 років, так як ділянки будуть освоюватися одночасно.

Структура баз геоданих у форматі Java Script Object Notation (Geo JSON) – передається Замовнику містобудівної документації.

Електронний документ у форматі баз геоданих, що передаються у форматі JavaScript Object Notation (GeoJSON) та у яких міститься повний набір просторових даних та метаданих документації згідно із структурою, визначеною наказом Міністерства розвитку громад та територій України «Про затвердження структу-

ри Бази геоданих містобудівної документації на місцевому рівні» від 22.02.2022 № 56.

Класи відношень (зв'язки) не реалізовані через відсутність інструкції (роз'яснення) по реалізації Структури Бази Геоданих містобудівної документації.

Згідно:

- Постанови КМУ від 09 червня 2021 р. № 632 Київ Про визначення формату електронних документів комплексного плану просторового розвитку території територіальної громади, генерального плану населеного пункту, детального плану території;
- баз геоданих, що передаються у форматі File Geodatabase (GDB) або JavaScript Object Notation (GeoJSON) та у яких міститься повний набір просторових даних та метаданих документації (База геоданих містобудівної документації на місцевому рівні) згідно із структурою, що визначається Міністерством розвитку громад та територій.
- Наказ Міністерства розвитку громад та територій від 22.02.2022 року м.Київ № 54 Зареєстровано в Міністерстві юстиції України 16 квітня 2022 року за N 432/37768 Про затвердження структури Бази геоданих містобудівної документації на місцевому рівні. На виконання пункту 2 постанови Кабінету Міністрів України від 09 червня 2021 року N 632 "Про визначення формату електронних документів комплексного плану просторового розвитку території територіальної громади, генерального плану населеного пункту, детального плану території".

4.11.2. Перелік видів містобудівної документації, пов'язаної з територією розроблення детального плану

При розробці «Детального плану території на перехресті вулиці Небесної Сотні та Воскресенського узвозу в м. Полтава» були враховані рішення наявної містобудівної документації місцевого рівня, а саме:

- містобудівної документації «Внесення змін до Генерального плану м. Полтава», розробленої Державним підприємством «Український державний науково-дослідний інститут проектування міст «ДІПРОМІСТО» імені Ю.М.Білоконя та затвердженої рішенням тридцять сьомої сесії Полтавської міської ради сьомого скликання від 21.10.2020 року;
- містобудівної документації «Внесення змін до плану зонування території м. Полтава», затвердженої рішенням дев'ятої сесії Полтавської міської ради сьомого скликання від 16.11.2021 року;
- науково-проєктної документації «Внесення змін до історико-архітектурного опорного плану м. Полтава» та «Внесення змін до науково-проєктної документації щодо визначення, коригування меж та режимів використання зон охорони пам'яток та історичного ареалу м. Полтава», затвердженими наказом №2209 Міністерства культури та інформаційної політики України від 20.10.2020 року та рішенням тридцять сьомої сесії Полтавської міської ради сьомого скликання від 21.10.2020 року.

Наявні розроблені детальні плани територій, які б включали в себе територію проєктування або земельні ділянки в межах розроблення «Детального плану території на перехресті вулиці Небесної Сотні та Воскресенського узвозу в м. Полтава» - відсутні.

4.11.3. Перелік відповідності містобудівної документації

Проєктні рішення не суперечать рішенням раніше затвердженої документації місцевого рівня, а лише уточнюють та доповнюють її в результаті аналізу існуючої ситуації, яка склалася на момент розроблення «Детального плану території на перехресті вулиці Небесної Сотні та Воскресенського узвозу в м. Полтава».

Проєктні рішення направлені на функціонально-планувальну оптимізацію використання міської території.

4.11.4. Перелік врахованих положень наявних документів стратегічного планування

Розроблення даної містобудівної документації відповідають стратегічним цілям, покладеним у основу проєкту «Стратегії розвитку Полтавської міської територіальної громади» та «Програмі економічного і соціального розвитку Полтавської міської територіальної громади».

4.11.5. Перелік врахованих положень історико-архітектурного опорного плану відображається у разі наявності обмежень, встановлених історико – архітектурним опорним планом або об’єктів культурної спадщини на території проектування для міст, внесених до списку історичних населених місць України

Згідно з матеріалами науково-проєктної документації «Внесення змін до історико-архітектурного опорного плану м.Полтава» та «Внесення змін до науково-проєктної документації щодо визначення, коригування меж та режимів використання зон охорони пам’яток та історичного ареалу м.Полтава», затвердженими наказом Міністерства культури та інформаційної політики України від 20.10.2020 №2209 та рішенням тридцять сьомої сесії Полтавської міської ради сьомого скликання від 21.10.2020, ділянка проєктування входить в межі центрального історичного ареалу, комплексної охоронної зони – підзона 1, ділянка 2 (ОЗ-1.1.2-15м), на території пам’яток археології, в зоні охорони археологічного культурного шару (ОА-1) Городища та поселення багатошарових (IX ст.до н.е. – IV ст.,IX-XIII ст., XIV – XVII ст.), Соборний майдан, урочище Іванова Гора.

В межах розроблення проєкту Детального плану території відсутні наявні обмеження та об'єкти культурної спадщини, встановлені історико-архітектурним опорним планом.

Відповідно до чинного законодавства, зокрема Закону України «Про охорону культурної спадщини», виявлення об'єктів культурної спадщини під час будівельних робіт є підставою для призупинення цих робіт, необхідності проведення відповідних досліджень, фіксації та подальшого вирішення питання про збе-

реження та захист виявлених об'єктів (див. 4.5.4 Збереження традиційного середовища).

5. ПЕРЕЛІК ВИХІДНИХ ДАНИХ

• Рішення шістдесятої сесії Полтавської міської ради восьмого скликання від 08.11.2024 року «Про розроблення детальних планів територій»;

• Завдання на розроблення детального плану території на перехресті вулиці Небесної Сотні та Воскресенського узвозу в м.Полтава;

• Вихідні дані для розроблення детального плану території на перехресті вулиці Небесної Сотні та Воскресеньського узвозу, надані Управлінням з питань містобудування та архітектури (лист №01-02-01-14/2256/892 від 12.12.2024).

• Витяг з Державного реєстру прав на нерухоме майно №391648426 від 20.08.2024;

• Договір купівлі-продажу №3423 від 20.08.2024;

• Інформація з Державного земельного кадастру про право власності та речові права на земельну ділянку з кадастровим номером 5310137000:15:010:0074;

• Інформація з Державного земельного кадастру про право власності та речові права на земельну ділянку з кадастровим номером 5310137000:15:010:0077;

• Лист Департаменту культури, молоді та сім'ї Полтавської міської ради за № 01-11-01.2-17/255вих від 12.02.2025;

• Лист Управління у справах фізичної культури та спорту Полтавської міської ради за № 01-17-01.2-14/93 від 14.02.2025;

• Науково-технічний звіт за результатами інженерно-геологічних вишукувань на земельній ділянці по вул.Небесної Сотні (кадастровий номер 5310137000:15:010:0074) під «Колегіум Домініон» у м.Полтава, виконаний ФОП Ягольник А.М. у 2024 році;

• Лист Департаменту захисту та збереження культурної спадщини Міністерства культури та стратегічних комунікацій України № 06/113/6565-25 від 07.07.2025 «Щодо погодження проєкту містобудівних та архітектурних перетворень»;

• Фотофіксація території проєктування;

• Протокол проведення громадських слухань в рамках громадського обговорення щодо врахування громадських інтересів під час розроблення проєкту містобудівної документації зі звітом про стратегічну екологічну оцінку документа державного планування «Детальний план території на перехресті вулиці Небесної Сотні та Воскресенського узвозу в м.Полтава» від 17.06.2025 року;

• Витяг з протоколу засіданя архітектурно-містобудівної ради при Управлінні з питань містобудування та архітектури виконавчого комітету Полтавської міської ради №Пр/01-02/02 від 30.04.2025.

6.ТЕХНІКО-ЕКОНОМІЧНІ ПОКАЗНИКИ ДПТ

Назва показника	Одиниця виміру	Існуючий стан	Значення проектних показників		
			Коротко-строковий період (до 5-ти років)	Серед-ньо-строко-вий пері-од (6 - 10 років)	Довго-строкова перспекти-ва (понад 10 років)
Територія					
Територія в межах проекту, у тому числі:	га/%	0,5083/ 100	0,5083/ 100	-	-
- житлова забудова, у тому числі:	га/%				
а) квартали(мікрорайони) садибної забудови	га/%	-	-	-	-
б) квартали (мікрорайони) багатоквартирної забудови (з урахуванням гуртожитків)	га/%	-	-	-	-
- ділянки установ і підприємств обслуговування (крім підприємств і установ мікрорайонного значення)	га/%	0,0649/ 12,77	0,2254/ 44,34	-	-
- зелені насадження (крім зелених насаджень мікрорайонного значення)	га/%	0,2891/ 56,88	0,0942/ 18,53	-	-
- вулиці, площі (крім вулиць мікрорайонного значення)	га/%	0,1543/ 30,35	0,1653/ 32,52	-	-
Території (ділянки) забудови іншого призначення (ділової, виробничої, комунально-складської, курортної, оздоровчої тощо)	га/%	-	0,0234/ 4,60	-	-
- інші території	га/%	-	-	-	-

Населення					
Чисельність населення, всього, у тому числі:	тис. осіб	-	-	-	-
- у садибній забудові	тис. осіб	-	-	-	-
- у багатоквартирній забудові (з урахуванням гуртожитків)	тис. осіб	-	-	-	-
Щільність населення, у тому числі:	осіб/га	-	-	-	-
- у садибній забудові	осіб/га	-	-	-	-
- у багатоквартирній забудові (з урахуванням гуртожитків)	осіб/га	-	-	-	-
Житловий фонд					
Житловий фонд, всього, у тому числі:	тис.м^2 загальної площі %	-	-	-	-
- садибний	тис. м^2 загальної площі, кількість садиб	-	-	-	-
- багатоквартирний	тис. м^2 загальної площі, кількість квартир	-	-	-	-
Середня житлова забезпеченість, у тому числі:	м^2/особу	-	-	-	-
- у садибній забудові	м^2/особу				
- у багатоквартирній забудові (з урахуванням гуртожитків)	м^2/особу	-	-	-	-
Вибуття житлового фонду	тис.м^2 загальної площі, кількість квартир, кількість садиб				

Житлове будівництво, всього:	тис.м^2 загальної площі, кількість квартир, кількість садиб	-	-	-	-
у тому числі за видами:					
- садибна забудова (одноквартирна забудова)	тис. м^2 загальної площі, кількість садиб				
- багатоквартирна забудова	тис. м^2 загальної площі, кількість квартир	-	-	-	-
із неї:					
- малоповерхова (1-3 поверхи)	тис. м^2 загальної площі, кількість квартир				
- середньоповерхова (4-5 поверхів)	тис. м^2 загальної площі, кількість квартир				
- багатоповерхова (6-9 поверхів)	тис. м^2 загальної площі, кількість квартир	-	-	-	-
- підвищеної поверховості (10-16 поверхів)	тис. м^2 загальної площі, кількість квартир	-	-	-	-
- висотна (17 поверхів і вище)	тис. м^2 загальної площі, кількість квартир	-	-	-	-

Житлове будівництво за рахунок проведення реконструкції існуючої забудови	тис.м^2	-	-	-	-
Установи та підприємства обслуговування		-	-	-	-
Заклади дошкільної освіти	місць	-	-	-	-
Заклади загальної середньої освіти	учнів	-	-	-	-
Заклади первинної медичної допомоги	відв. за зміну	-	-	-	-
Заклади вторинної та третинної медичної допомоги	ліжок	-	-	-	-
Приміщення для фізкультурно-оздоровчих занять у житловому кварталі (мікрорайоні)	м^{2}заг. площі	-	-	-	-
-Вулично-дорожня мережа та міський пасажирський транспорт		-	-	-	-
Протяжність вулично-дорожньої мережі, всього (існуюча, будівництво), у тому числі:	км	-	-	-	-
- магістральні вулиці загальноміського значення	км	0,13	0,13	-	-
- магістральні вулиці районного значення	км	-	-	-	-
Кількість транспортних розв'язок у різних рівнях	од.				
Кількість підземних та надземних пішохідних переходів	од.				
Щільність вулично-дорожньої мережі, всього, у тому числі:	км/км^2				
- магістральної мережі	км/км^2				

Протяжність ліній наземного громадського транспорту (по осях вулиць) всього, у тому числі:	км	0,13	0,13	-	-
Довжина ліній вуличного громадського транспорту, в тому числі:					
- Автобус	км	0,13	0,13	-	-
- Тролейбус	км	0,13	0,13		
- Трамвай	км	-	-	-	-
Довжина ліній позавуличного громадського транспорту, в тому числі:					
- Спеціально відведені смуги руху маршрутного транспорту	км				
- Швидкісний трамвай	кількість станцій				
- Метрополітен	кількість станцій				
- Міська залізниця	кількість станцій				
Щільність мережі громадського транспорту	км/км^2				
Щільність велосипедних доріжок	км/км^2				
Гаражі для постійного зберігання легкових автомобілів	маш.місць				
Гаражі для тимчасового зберігання легкових автомобілів	маш.місць				
Відкриті автостоянки для постійного (тимчасового) зберігання легкових автомобілів	маш.місць	-	20	-	-
Інженерне обладнання					
Водопостачання					

Протяжність мереж (будівництво,перекладання)	км	-	0,021		
Водоспоживання, всього	тис.м^3/добу				
Каналізація					
Протяжність мереж (будівництво,перекладання)	км	-	0,012		
Сумарний об'єм стічних вод	тис.м^3/добу				
Електропостачання					
Протяжність кабельної лінії (будівництво, перекладання)	км	-	0,020		
Споживання сумарне	МВт				
у тому числі на комунально- побутові послуги	МВт				
Газопостачання					
Витрати газу, всього	млн.м^3/рік				
- у тому числі на комунально- побутові послуги	млн.м^3/рік				
Протяжність газових мереж (будівництво, перекладання)	км	-	0,008	-	-
Теплопостачання					
Споживання сумарне	Гкал/год				
Протяжність мереж (будівництво,перекладання)	км	-	0,014	-	-
Інженерна підготовка та благоустрій					
Територія забудови, що потребує заходів з інженерної підготовки з різних причин	га				
	% до тер.				
Протяжність закритих водостоків	км				
Охорона навколишнього середовища					
Санітарно-захисні зони, всього	га	-	-	-	-
- у тому числі озеленені	га	-	-	-	-

Техніко-економічні показники є орієнтовними і можуть уточнюватися на етапі розробки робочої документації проєкту будівництва (Стадія «П» - проєкт, стадія «Р» - робоча документація)

У детальному плані враховуються інвестиційні наміри будівництва для відповідної території, визначається етап будівництва на наступний рік (з терміну затвердження Детального плану території).

7. ПРОЄКТИ МІСТОБУДІВНИХ УМОВ ТА ОБМЕЖЕНЬ ДЛЯ ПРОЄКТУВАННЯ ОБ'ЄКТІВ БУДІВНИЦТВА

Містобудівні умови та обмеження забудови Ділянки №1.
Нове будівництво мультифункціонального центру
(назва об'єкта будівництва)

Загальні дані

1. Нове будівництво мультифукціонального центру
(вид будівництва, адреса або місцезнаходження земельної ділянки)

2. - .
(інформація про замовників)

3. Площа 0,2077 га. Цільове призначення: 03.10 Для будівництва та обслуговування адміністративних будинків, офісних будівель компаній, які займаються підприємницькою діяльністю, пов'язаною з отриманням прибутку.

Функціональне призначення: територія громадської забудови (код виду функціонального призначення території 10200.0).

Ознака відповідності цільового використання та функціонального призначення земельної ділянки: відповідає.

Документ на земельну ділянку: відсутній.
(відповідність цільового та функціонального призначення земельної ділянки містобудівній документації на місцевому рівні, документ на земельну ділянку)

4. Закінчений будівництвом об'єкт – нежитлове приміщення на праві приватної власності Манжос Світлани Вікторівни (реєстраційний № об'єкта нерухомого майна 6343414453101 від 20.08.2024).
(інформація про існуючі об'єкти нерухомого майна)

Містобудівні умови та обмеження

1. 15,0 м відповідно до матеріалів науково-проєктної документації «Внесення змін до історико-архітектурного опорного плану м.Полтава» та «Внесення змін до науково-проєктної документації щодо визначення, коригування меж та режимів використання зон охорони пам'яток та історичного ареалу м.Полтава», затвердженими наказом Міністерства культури та інформаційної політики України від 20.10.2020 №2209 та Схеми містобудівних обмежень у складі «Внесення змін до генерального плану м.Полтава», затверджених рішенням тридцять сьомої сесії Полтавської міської ради сьомого скликання від 21.10.2020.
(граничнодопустима висотність будинків, будівель та споруд у метрах)

2. Не нормується. Згідно проєктних рішень – 57%
(максимально допустимий відсоток забудови земельної ділянки)

3. Не нормується.

(максимально допустима щільність населення в межах житлової забудови відповідної житлової одиниці (кварталу, мікрорайону))

4. До червоних ліній: згідно з п.6.1.23 ДБН Б.2.2-12:2019 окремо розташовані будівлі громадського призначення допускається розміщувати по червоній лінії вулиць згідно з містобудівною документацією.

Протипожежні відстані між житловими, громадськими, адміністративно-побутовими будинками промислових підприємств, гаражами, а також до виробничих будинків, сільськогосподарських будівель і споруд: 9м між будівлями при I, II, та III ступенях вогнестійкості; 12м між будівлями III ступеня вогнестійкості, інші відстані відповідно до табл.15.2 ДБН Б.2.2-12:2019 «Планування та забудова територій»).

(мінімально допустимі відстані від об'єкта, що проєктується, до червоних ліній, ліній регулювання забудови, існуючих будинків і споруд)

5. В зоні центрального історичного ареалу, комплексної охоронної зони – підзона 1, ділянка 2 (ОЗ-1.1.2-15м), на території пам'яток археології, в зоні охорони археологічного культурного шару (ОА-1) Городища та поселення багатошарових (IX ст.до н.е. – IV ст.,IX-XIII ст., XIV – XVII ст.), Соборний майдан, урочище Іванова Гора.

(планувальні обмеження (охоронні зони пам'яток культурної спадщини, межі історичних ареалів, зони регулювання забудови, зони охоронюваного ландшафту, зони охорони археологічного культурного шару, в межах яких діє спеціальний режим їх використання, охоронні зони об'єктів природно-заповідного фонду, прибережні захисні смуги, зони санітарної охорони)

6. Об'єктів інженерних комунікацій:

- до водопроводу від фундаменту об'єктів проєктування (додаток И.1 (обов'язковий) ДБН Б.2.2-12:2019 «Планування та забудова територій» - 5 м;
- до каналізації самопливної – 3,0 м (табл. 31 ДБН В.2.5-75:2013 «Каналізація. Зовнішні мережі та споруди.»);
- уздовж кабельної лінії електропередач у вигляді земельної ділянки по обидві сторони лінії від крайніх проводів за умови невідхиленого їх положення відповідно до п.5 «Правил охорони електричних мереж» - не менше 1,0 м;
- до мереж газопостачання низького тиску – 2 м (Кодекс газорозподільних систем (затверджений постановою Кабінету міністрів України від 30.09.2015 №2494); Правила безпеки систем газопостачання (наказ №285 від 15.05.2015), Додаток И.1 ДБН Б.2.2-12:2019);
- до мережі теплопостачання – 5 м (ЗУ «Про землі енергетики та правовий режим спеціальних зон енергетичних об'єктів» (Відомості Верховної Ради України (ВВР), 2011, № 1, ст.1));
- до об'єктів транспорту - мінімальні відстані від гаражів і відкритих автостоянок до житлових і громадських будинків приймати відповідно до таблиці 10.6 ДБН Б.2.2-12:2019.

(охоронні зони об'єктів транспорту, зв'язку, інженерних комунікацій, відстані від об'єкта, що проєктується, до існуючих інженерних мереж)

7. В складі проєкту розробити відповідний розділ інженерно-технічних заходів цивільного захисту (цивільної оборони) відповідно до вимог Закону

України «Про внесення змін до деяких законодавчих актів України щодо забезпечення вимог цивільного захисту під час планування та забудови територій», ДСТУ 8773:2018 «Склад та зміст розділу інженерно-технічних заходів цивільного захисту в складі проектної документації на будівництво об’єктів» та Постанови Кабінету Міністрів України №6 від 09.01.2014 року «Про затвердження Переліку об’єктів, що належать суб’єктам господарювання, проектування яких здійснюється з урахуванням вимог інженерно-технічних заходів цивільного захисту»

(вимоги щодо розроблення розділу інженерно-технічних заходів цивільного захисту)

Містобудівні умови та обмеження забудови Ділянки №2.
Нове будівництво котельні
(назва об'єкта будівництва)

Загальні дані

1. Нове будівництво котельні
(вид будівництва, адреса або місцезнаходження земельної ділянки)

2. - .
(інформація про замовників)

3. Площа 0,0234га. Цільове призначення: 11.04 Для розміщення та експлуатації основних, підсобних і допоміжних будівель та споруд технічної інфраструктури (виробництва та розподілення газу, постачання пари та гарячої води, збирання, очищення та розподілення води).

Функціональне призначення: території об'єктів інженерної інфраструктури (код виду функціонального призначення території 20200.0).

Ознака відповідності цільового використання та функціонального призначення земельної ділянки: відповідає.

Документ на земельну ділянку: відсутні.
(відповідність цільового та функціонального призначення земельної ділянки містобудівній документації на місцевому рівні, документ на земельну ділянку)

4. Відсутні об'єкти нерухомого майна.
(інформація про існуючі об'єкти нерухомого майна)

Містобудівні умови та обмеження

1. 15,0 м відповідно до матеріалів науково-проєктної документації «Внесення змін до історико-архітектурного опорного плану м.Полтава» та «Внесення змін до науково-проєктної документації щодо визначення, коригування меж та режимів використання зон охорони пам'яток та історичного ареалу м.Полтава», затвердженими наказом Міністерства культури та інформаційної політики України від 20.10.2020 №2209 та Схеми містобудівних обмежень у складі «Внесення змін до генерального плану м.Полтава», затверджених рішенням тридцять сьомої сесії Полтавської міської ради сьомого скликання від 21.10.2020
(граничнодопустима висотність будинків, будівель та споруд у метрах)

2. Не нормується. Згідно проєктних рішень – 37 %
(максимально допустимий відсоток забудови земельної ділянки)

3. Для даного об'єкта не регламентується.
(максимально допустима щільність населення в межах житлової забудови відповідної житлової одиниці (кварталу, мікрорайону))

4. До червоних ліній 0 (відступні червоні лінії вулиць).

Протипожежні відстані між житловими, громадськими, адміністративно-побутовими будинками промислових підприємств, гаражами, а також до вироб-

ничих будинків, сільськогосподарських будівель і споруд: 9м між будівлями при I, II, та III ступенях вогнестійкості; 12м між будівлями III ступеня вогнестійкості, інші відстані відповідно до табл.15.2 ДБН Б.2.2-12:2019 «Планування та забудова територій»).

(мінімально допустимі відстані від об'єкта, що проєктується, до червоних ліній, ліній регулювання забудови, існуючих будинків і споруд)

5. В зоні центрального історичного ареалу, комплексної охоронної зони – підзона 1, ділянка 2 (ОЗ-1.1.2-15м), на території пам'яток археології, в зоні охорони археологічного культурного шару (ОА-1) Городища та поселення багатошарових (IX ст.до н.е. – IV ст.,IX-XIII ст., XIV – XVII ст.), Соборний майдан, урочище Іванова Гора.

(планувальні обмеження (охоронні зони пам'яток культурної спадщини, межі історичних ареалів, зони регулювання забудови, зони охоронюваного ландшафту, зони охорони археологічного культурного шару, в межах яких діє спеціальний режим їх використання, охоронні зони об'єктів природно-заповідного фонду, прибережні захисні смуги, зони санітарної охорони)

6. Об'єктів інженерних комунікацій:

- уздовж кабельної лінії електропередач у вигляді земельної ділянки по обидві сторони лінії від крайніх проводів за умови невідхиленого їх положення відповідно до п.5 «Правил охорони електричних мереж» - не менше 1,0 м;
- до мереж газопостачання низького тиску – 2 м (затверджений постановою Кабінету міністрів України від 30.09.2015 №2494); Правила безпеки систем газопостачання (наказ №285 від 15.05.2015), Додаток И.1 ДБН Б.2.2-12:2019);
- до мережі теплопостачання – 5 м (ЗУ «Про землі енергетики та правовий режим спеціальних зон енергетичних об'єктів» (Відомості Верховної Ради України (ВВР), 2011, № 1, ст.1));
- до об'єктів транспорту - мінімальні відстані від гаражів і відкритих автостоянок до житлових і громадських будинків приймати відповідно до таблиці 10.6 ДБН Б.2.2-12:2019.

(охоронні зони об’єктів транспорту, зв’язку, інженерних комунікацій, відстані від об’єкта, що проєктується, до існуючих інженерних мереж)

7.В складі проєкту розробити відповідний розділ інженерно-технічних заходів цивільного захисту (цивільної оборони) відповідно до вимог Закону України «Про внесення змін до деяких законодавчих актів України щодо забезпечення вимог цивільного захисту під час планування та забудови територій», ДСТУ 8773:2018 «Склад та зміст розділу інженерно-технічних заходів цивільного захисту в складі проектної документації на будівництво об’єктів» та Постанови Кабінету Міністрів України №6 від 09.01.2014 року «Про затвердження Переліку об’єктів, що належать суб’єктам господарювання, проектування яких здійснюється з урахуванням вимог інженерно-технічних заходів цивільного захисту»

(вимоги щодо розроблення розділу інженерно-технічних заходів цивільного захисту)

ДОДАТОК

(ЗЕМЛЕВПОРЯДНА ЧАСТИНА
окремим томом)

ФОП
Дронь М.С.

тел. 0958755843
електронна пошта: mistodoc.poltava@gmail.com

Сертифікат інженера-землевпорядника Кондратенко А.А.
№014970 від 21.01.2022 р.

ДЕТАЛЬНИЙ ПЛАН ТЕРИТОРІЇ
на перехресті вулиці Небесної Сотні та Воскресенського узвозу в м.Полтава

Землевпорядна частина детального плану території

ФОП **Дронь М.С.**

Відповідальний за якість робіт із землеустрою
Сертифікований інженер-землевпорядник **Кондратенко А.А.**

Полтава 2025

ЗМІСТ

Зм.	Кільк.	Арк.	№док.	Підп.	Дата	№022-24-ДПТ	Арк. 88

Зам. інв. №
Підпис і дата
Інв. № ор.

№ п/п	Назва документу	ст.
	Землевпорядна частина детального плану території	
1.	Земельна ділянка №1 – **за окремим договором, виконавець ФОП Кравцов Володимир Вікторович** (з внесенням до Державного земельного кадастру): - Відомості про обчислення площі земельної ділянки - Кадастровий план земельної ділянки - Матеріали перенесення меж земельної ділянки в натуру (на місцевість) - Перелік обмежень у використанні земельних ділянок -Акт приймання-передачі межових знаків на зберігання -Акт перенесення в натуру (на місцевість) меж охоронних зон, зон санітарної охорони, санітарно-захисних зон і зон особливого режиму використання земель (за наявності)	
2.	Земельна ділянка №2: - Відомості про обчислення площі земельної ділянки - Кадастровий план земельної ділянки - Матеріали перенесення меж земельної ділянки в натуру (на місцевість) - Перелік обмежень у використанні земельних ділянок -Акт приймання-передачі межових знаків на зберігання -Акт перенесення в натуру (на місцевість) меж охоронних зон, зон санітарної охорони, санітарно-захисних зон і зон особливого режиму використання земель (за наявності)	
3.	Земельна ділянка №3: - Відомості про обчислення площі земельної ділянки - Кадастровий план земельної ділянки - Матеріали перенесення меж земельної ділянки в натуру (на місцевість) - Перелік обмежень у використанні земельних ділянок -Акт приймання-передачі межових знаків на зберігання -Акт перенесення в натуру (на місцевість) меж охоронних зон, зон санітарної охорони, санітарно-захисних зон і зон особливого режиму використання земель (за наяв-	

	ності)	
4.	Земельна ділянка №4: - Відомості про обчислення площі земельної ділянки - Кадастровий план земельної ділянки - Матеріали перенесення меж земельної ділянки в натуру (на місцевість) - Перелік обмежень у використанні земельних ділянок -Акт приймання-передачі межових знаків на зберігання -Акт перенесення в натуру (на місцевість) меж охоронних зон, зон санітарної охорони, санітарно-захисних зон і зон особливого режиму використання земель (за наявності)	
5.	Земельна ділянка №5: - Відомості про обчислення площі земельної ділянки - Кадастровий план земельної ділянки - Матеріали перенесення меж земельної ділянки в натуру (на місцевість) - Перелік обмежень у використанні земельних ділянок -Акт приймання-передачі межових знаків на зберігання -Акт перенесення в натуру (на місцевість) меж охоронних зон, зон санітарної охорони, санітарно-захисних зон і зон особливого режиму використання земель (за наявності)	

ЗЕМЕЛЬНА ДІЛЯНКА №1

Фізична особа-підприємець
Кравцов Володимир Вікторович

36040, м. Полтава, вул. Героїв Сталінграду, 4, кв. 137
тел. +38(063)858-42-28

Сертифікат інженера-землевпорядника Кравцова В.В.
№ 000382 від 03.01.2013 р.
Сертифікат інженера-геодезиста Кравцова В.В.
№ 012070 від 29.11.2013 р.

Детальний план території на перехресті вулиці Небесної Сотні та Воскресенського узвозу в м. Полтава

Землевпорядна частина детального плану території

Фізична особа-підприємець *Кравцов В.В.*

КРАВЦОВ ВОЛОДИМИР ВІКТОРОВИЧ
СЕРТИФІКОВАНИЙ ІНЖЕНЕР-ЗЕМЛЕВПОРЯДНИК
№000382
ІДЕНТ. НОМЕР 2804502758

Відповідальний за якість робіт із землеустрою
Сертифікований інженер-землевпорядник *Кравцов В.В.*

м. Полтава -2025р.

Зм.	Кільк.	Арк.	№док.	Підп.	Дата	№022-24-ДПТ	Арк. 92

Зам. інв. №
Підпис і дата
Інв. № ор.

ЗМІСТ

№ п/п	Назва документу	ст.
	Землевпорядна частина детального плану території	
1.	Земельна ділянка №1 - Відомості про обчислення площі земельної ділянки - Кадастровий план земельної ділянки - Матеріали перенесення меж земельної ділянки в натуру (на місцевість) - Перелік обмежень у використанні земельних ділянок - Акт приймання-передачі межових знаків на зберігання - Акт перенесення в натуру (на місцевість) меж охоронних зон, зон санітарної охорони, санітарно-захисних зон і зон особливого режиму використання земель (за наявності)	4
2.	Земельна ділянка №2 - Кадастровий план земельної ділянки - Перелік обмежень у використанні земельних ділянок	25
3.	Земельна ділянка №3 - Кадастрові плани земельних ділянок, які об'єднуються в одну земельну ділянку - Перелік обмежень у використанні земельних ділянок	30

	Графічні матеріали землевпорядної частини детального плану території	
4.	План сучасного використання земель за формою власності із зазначенням категорій та виду цільового призначення, з урахуванням наявних обмежень та обтяжень	-
5.	План земельних ділянок, сформованих за результатами розроблення детального плану, відомості про які підлягають внесенню до Державного земельного кадастру	
6.	План земельних ділянок, право власності на які посвідчено до 2004 року та відомості про які не внесено до Державного земельного кадастру	
7.	План обмежень у використанні земель, відомості про які підлягають внесенню до Державного земельного кадастру на підставі розробленої містобудівної документації	

Пояснювальна записка землевпорядної частини

Детальним планом території передбачено формування земельної ділянки площею 0,2077 га., землі житлової та громадської забудови 03.10 Для будівництва та обслуговування адміністративних будинків, офісних будівель компаній, які займаються підприємницькою діяльністю, пов'язаною з отриманням прибутку

Враховуючи план сучасного використання земель за формою власності із зазначенням категорій та виду цільового призначення, з урахуванням наявних обмежень та обтяжень, план земельних ділянок, сформованих за результатами розроблення детального плану, відомості про які підлягають внесенню до Державного земельного кадастру, план земельних ділянок, право власності на які посвідчено до 2004 року та відомості про які не внесено до Державного земельного кадастру, план обмежень у використанні земель, відомості про які підлягають внесенню до Державного земельного кадастру на підставі розробленої містобудівної документації, відомості з Державного земельного кадастру в якій прореєстрована ділянка площею 0,0472 га з кадастровим номером 5310137000:15:010:0074 для будівництва та обслуговування будівель торгівлі (КВЦПЗ 03.07), та керуючись ст.45[1] Законом України «Про землеустрій» що разі формування земельної ділянки або внесення відомостей про земельну ділянку до Державного земельного кадастру детальний план території також включає: відомості про обчислення площі земельної ділянки, кадастровий план земельної ділянки, матеріали перенесення меж земельної ділянки в натуру (на місцевість), перелік обмежень у використанні земельних ділянок, акт приймання-передачі межових знаків на зберігання, акт перенесення в натуру (на місцевість) меж охоронних зон, зон санітарної охорони, санітарно-захисних зон і зон особливого режиму використання земель (за наявності).

Виходячи з вище зазначеного внесення земельних ділянок до Державного земельного кадастр земельної буде проводитися двома етапами:

1. Реєстрація земельної ділянки площею 0,1605 га., для будівництва та обслуговування адміністративних будинків, офісних будівель компаній, які займаються підприємницькою діяльністю, пов'язаною з отриманням прибутку (КВЦПЗ 03.10) землі житлової та громадської забудови
2. Зміна цільового призначення земельної ділянки кад. № 5310137000:15:010:0074 з земель житлової та громадської забудови для будівництва та обслуговування будівель торгівлі (КВЦПЗ 03.07) на землі житлової та громадської забудови для будівництва та обслуговування адміністративних будинків, офісних будівель компаній, які займаються підприємницькою діяльністю, пов'язаною з отриманням прибутку (КВЦПЗ 03.10).
3. Об'єднання земельної ділянки кад. № 5310137000:15:010:0074 площею 0,0472га для будівництва та обслуговування адміністративних будинків, офісних будівель компаній, які займаються підприємницькою діяльністю, пов'язаною з отриманням прибутку (КВЦПЗ 03.10) з новоствореною ділянкою площею 0,1605га. для будівництва та обслуговування адміністративних будинків, офісних будівель компаній, які займаються підприємницькою діяльністю, пов'язаною з отриманням прибутку (КВЦПЗ 03.10) в загальну площу 0,2077 га.(додатки додаються).

Фізична особа-підприємець Кравцов В.В.

3

системи координат МСК-53 (УСК-2000)

ВІДОМІСТЬ

про обчислення площі земельної ділянки

Площа: 0,1605 га.

№	Довжина	Кут	Внутрішній	Румб	X	Y
1	19,956	038°45'26"	180°01'03"	ПнС:038°45'26"	5 494 773,607	352 768,218
2	11,921	039°55'59"	178°49'27"	ПнС:039°55'59"	5 494 789,169	352 780,711
3	2,353	125°04'04"	094°51'54"	ПдС:054°55'56"	5 494 798,310	352 788,363
4	20,545	125°15'40"	179°48'24"	ПдС:054°44'20"	5 494 796,958	352 790,289
5	21,112	125°30'54"	179°44'46"	ПдС:054°29'06"	5 494 785,097	352 807,065
6	2,969	037°46'37"	267°44'17"	ПнС:037°46'37"	5 494 772,833	352 824,249
7	6,065	127°19'44"	090°26'52"	ПдС:052°40'16"	5 494 775,180	352 826,068
8	0,753	218°18'55"	089°00'49"	ПдЗ:038°18'55"	5 494 771,502	352 830,891
9	8,001	116°01'49"	282°17'06"	ПдС:063°58'11"	5 494 770,911	352 830,424
10	20,486	209°49'21"	086°12'27"	ПдЗ:029°49'21"	5 494 767,400	352 837,613
11	29,332	304°14'41"	085°34'40"	ПнЗ:055°45'19"	5 494 749,627	352 827,425
12	13,694	217°36'35"	266°38'07"	ПдЗ:037°36'35"	5 494 766,133	352 803,178
13	1,813	217°36'12"	180°00'23"	ПдЗ:037°36'12"	5 494 755,285	352 794,821
14	32,389	303°30'01"	094°06'11"	ПнЗ:056°29'59"	5 494 753,849	352 793,715
15	0,229	038°58'21"	084°31'40"	ПнС:038°58'21"	5 494 771,726	352 766,706
16	2,184	038°46'28"	180°11'53"	ПнС:038°46'28"	5 494 771,904	352 766,850

Обчислив:
інженер-землевпорядник **Кравцов В.В.**

КРАВЦОВ ВОЛОДИМИР ВІКТОРОВИЧ
СЕРТИФІКОВАНИЙ ІНЖЕНЕР-ЗЕМЛЕВПОРЯДНИК №000382
ІДЕНТ.НОМЕР 2804502758

Кадастровий номер: 5310137000:15:010:

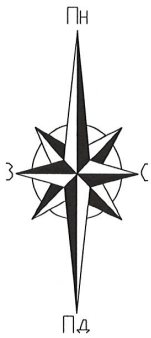

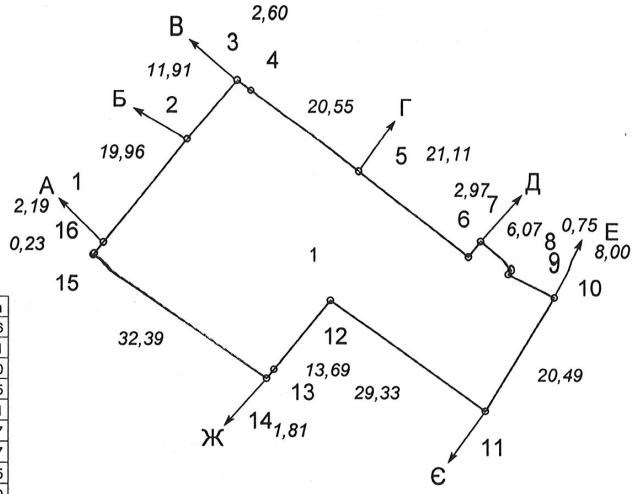

Координати поворотних точок меж земельної ділянки

СК-63				МСК-53 (УСК-2000)			
№	X	Y	Довжина	№	X	Y	Довжина
1	5 494 773,61	352 768,22	19,96	1	5 494 773,61	352 768,22	19,96
2	5 494 789,17	352 780,71	11,91	2	5 494 789,17	352 780,71	11,91
3	5 494 798,45	352 788,17	2,60	3	5 494 798,45	352 788,17	2,60
4	5 494 796,96	352 790,29	20,55	4	5 494 796,96	352 790,29	20,55
5	5 494 785,10	352 807,07	21,11	5	5 494 785,10	352 807,07	21,11
6	5 494 772,83	352 824,25	2,97	6	5 494 772,83	352 824,25	2,97
7	5 494 775,18	352 826,07	6,07	7	5 494 775,18	352 826,07	6,07
8	5 494 771,50	352 830,89	0,75	8	5 494 771,50	352 830,89	0,75
9	5 494 770,91	352 830,42	8,00	9	5 494 770,91	352 830,42	8,00
10	5 494 767,40	352 837,61	20,49	10	5 494 767,40	352 837,61	20,49
11	5 494 749,63	352 827,43	29,33	11	5 494 749,63	352 827,43	29,33
12	5 494 766,13	352 803,18	13,69	12	5 494 766,13	352 803,18	13,69
13	5 494 755,29	352 794,82	1,81	13	5 494 755,29	352 794,82	1,81
14	5 494 753,85	352 793,72	32,39	14	5 494 753,85	352 793,72	32,39
15	5 494 771,73	352 766,71	0,23	15	5 494 771,73	352 766,71	0,23
16	5 494 771,90	352 766,85	2,19	16	5 494 771,90	352 766,85	2,19
1	5 494 773,61	352 768,22		1	5 494 773,61	352 768,22	

Перелік обмежень щодо використання земельної ділянки

№ п/п	Код обмеження	Назва обмеження	Площа обмеження, га
1	06.01.1	Території в червоних лініях	0,0004
2	01.02	Зона охорони пам'ятки культурної спадщини	0,1605
3	01.02.1	Охоронна зона пам'ятки культурної спадщини	0,1605
4	01.02.4	Зона охорони археологічного культурного шару	0,1605
5	06.06.2	Історичний ареал населеного місця	0,1605
6	06.06.3	Охоронювана археологічна територія	0,1605
7	06.06.7	Територія пам'ятки культурної спадщини	0,1605

Відомості про встановлені межові знаки

№ п/п	Опис місцезнаходження межового знаку
1.	дерев'яний стовп
2.	дерев'яний стовп
3.	дерев'яний стовп
4.	дерев'яний стовп
5.	дерев'яний стовп
6.	дерев'яний стовп
7.	дерев'яний стовп
8.	дерев'яний стовп
9.	дерев'яний стовп
10.	дерев'яний стовп
11.	дерев'яний стовп
12.	дерев'яний стовп
13.	дерев'яний стовп
14.	дерев'яний стовп
15.	дерев'яний стовп
16.	дерев'яний стовп

Перелік земельних угідь

№	Код угіддя	Назва угіддя	Площа, га
		Усього земель	0,1605
1	008.03	Землі під соціально-культурними об'єктами	0,1605

ОПИС МЕЖ

Від А до Б зем. ділянка вул.Небесної Сотні, 21/2, гр. Черевко І.Г., 5310137000:15:010:0225
Від Б до В землі міської ради
Від В до Г зем. ділянка вул.Конституції, 2,ПОЛТАВСЬКИЙ КРАЄЗНАВЧИЙ МУЗЕЙ ІМЕНІ ВАСИЛЯ КРИЧЕВСЬКОГО, 5310137000:15:010:0070
Від Г до Д зем. ділянка вул.Конституції, 2а,Полтавська дитяча художня школа,5310137000:15:010:0077
Від Д до Е зем. ділянка вул.Конституції, 2,ПОЛТАВСЬКИЙ КРАЄЗНАВЧИЙ МУЗЕЙ ІМЕНІ ВАСИЛЯ КРИЧЕВСЬКОГО, 5310137000:15:010:0070
Від Е до Є землі міської ради Воскресенський узвіз
Від Є до Ж зем. ділянка вул.Небесної Сотні, 23,5310137000:15:010:0074
Від Ж до А землі міської ради

Відомості про перенесення в натуру (на місцевість) меж охоронних зон, прибережних захисних смуг і пляжних зон, зон санітарної охорони, санітарно-захисних зон і зон особливого режиму використання земель (за наявності) та меж земельної ділянки додані в додатку №1

			Управління капітального будівництва Полтавського міськвиконкому на перехресті вулиці Небесної Сотні та Воскресенського узвозу в м.Полтава	
			200 Землі житлової та громадської забудови 03.10 Для будівництва та обслуговування адміністративних будинків, офісних будівель компаній, які займаються підприємницькою діяльністю, пов'язаною з отриманням прибутку	
Сертифікат	Кравцов В.В.		ДЕТАЛЬНИЙ ПЛАН ТЕРИТОРІЇ	Стадія: ДТП; Аркуш: 1; Аркушів: 1
Виконав	Кравцов В.В.		КАДАСТРОВИЙ ПЛАН земельної ділянки Масштаб 1 : 1000	ФОП КРАВЦОВ В.В. м. Полтава,2025

КРАВЦОВ ВОЛОДИМИР ВІКТОРОВИЧ СЕРТИФІКОВАНИЙ ІНЖЕНЕР-ВИМІРЮВАЧ №000382 ІДЕНТИФІКАЦІЙНИЙ НОМЕР 3102502759

Зм.	Кільк.	Арк.	№док.	Підп.	Дата

Зам. інв. № | Підпис і дата | Інв. № ор.

№022-24-ДПТ

СХЕМА ПЕРЕНЕСЕННЯ В НАТУРУ (НА МІСЦЕВІСТЬ)
поворотних точок меж земельної діялнки

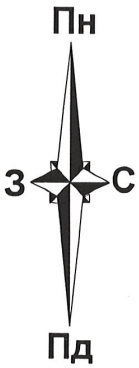

Проектні координати поворотних точок меж територій			Координати перенесення в натуру (на місцевість) поворотних точок меж територій			Відхилення	
№ з/п	X	У	№ з/п	X	У	dX(м)	dY(м)
1	5494773.607	352768.218	1	5494773.627	352768.218	0.02	0.00
2	5494789.169	352780.711	2	5494789.129	352780.711	-0.04	0.00
3	5494798.452	352788.165	3	5494798.452	352788.165	0.00	0.00
4	5494796.958	352790.289	4	5494796.928	352790.299	-0.03	0.01
5	5494785.097	352807.065	5	5494785.107	352807.035	0.01	-0.03
6	5494772.833	352824.249	6	5494772.843	352824.229	0.01	-0.02
7	5494775.18	352826.068	7	5494775.18	352826.048	0.00	-0.02
8	5494771.502	352830.891	8	5494771.502	352830.871	0.00	-0.02
9	5494770.911	352830.424	9	5494770.911	352830.404	0.00	-0.02
10	5494767.40	352837.613	10	5494767.40	352837.593	0.00	-0.02
11	5494749.627	352827.425	11	5494749.617	352827.405	-0.01	-0.02
12	5494766.133	352803.178	12	5494766.123	352803.148	-0.01	-0.03
13	5494755.285	352794.821	13	5494755.285	352794.831	0.00	0.01
14	5494753.849	352793.715	14	5494753.849	352793.725	0.00	0.01
15	5494771.726	352766.706	15	5494771.746	352766.706	0.02	0.00
16	5494771.904	352766.85	16	5494771.924	352766.85	0.02	0.00

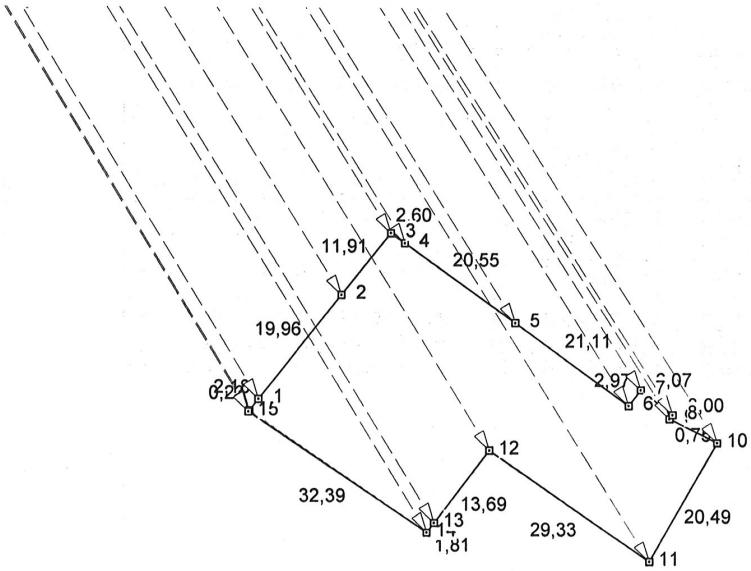

Вихідний пункт (база): POLV X=5496996.64 Y=351407.545
Винесення меж територій в натуру (на місцевість) проводиться приладом GNSS-приймачем GeoMax Zenith 25 pro серійний № 3129128.
Відповідно до примітки п.7.1.10 технічного регламенту виконання геодезичних робіт GNSS-приймачем з використанням мережі System Solution, перед виконанням робіт було виконане контрольне вимірювання на пунктах Державної геодезичної мережі з відомими координатами, придбаними підприємством, Яківці (X 5 499 580,511 Y 353 653,377), Івашки (X 5 495 302,083 Y 338 153,374). Після чого за допомогою даного приладу за координатами поворотних точок меж території було проведено винесення їх в натуру (на місцевість) та закріплено межовими знаками встановленого зразка.

Управління капітального будівництва Полтавського міськвиконкому
на перехресті вулиці Небесної Сотні та Воскресенського узвозу в м.Полтава

		ДЕТАЛЬНИЙ ПЛАН ТЕРИТОРІЇ	Масштаб	Лист	Листів
Виконав	Кравцов В.В.		1: 1000	1	1
Перевірив	Кравцов В.В.	Схема перенесення в натуру (на місцевість) поворотних точок меж земельної діялнки	ФОП Кравцов В.В.		

КРАВЦОВ ВОЛОДИМИР ВІКТОРОВИЧ СЕРТИФІКОВАНИЙ ІНЖЕНЕР-ЗЕМЛЕВПОРЯДНИК №000382 РНТН НОМЕР 2804502158

Зм.	Кільк.	Арк.	№док.	Підп.	Дата

Зам. інв. №
Підпис і дата
Інв. № ор.

№022-24-ДПТ

ВІДОМОСТІ
про встановлені межові знаки

№ з/п	Номер знака	Абрис та опис місцезнаходження межового знака
1	2025.12-010-00001	Межовий знак дерев'яний стовп закріплений у західній частині межі земельної ділянки на відстані 2,18 та 19,96 метрів від межових знаків №2025.12-010-00016 та №2025.12-010-00002 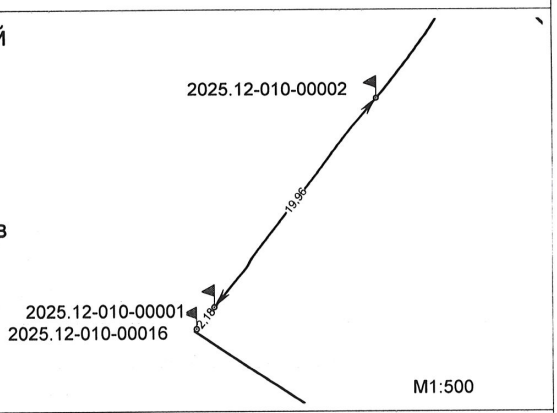
2	2025.12-010-00002	Межовий знак дерев'яний стовп закріплений у північно-західній частині межі земельної ділянки на відстані 19,96 та 11,91 метрів від межових знаків №2025.12-010-00001 та №2025.12-010-00003 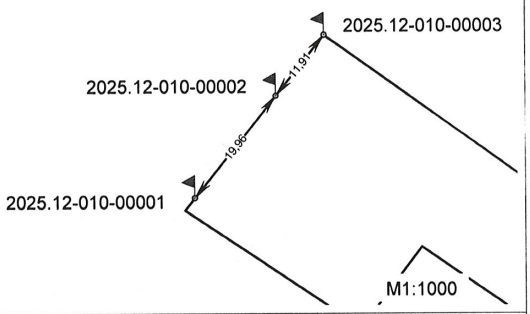
3	2025.12-010-00003	Межовий знак дерев'яний стовп закріплений у північній частині межі земельної ділянки на відстані 11,91 та 2,60 метрів від межових знаків №2025.12-010-00002 та №2025.12-010-00004 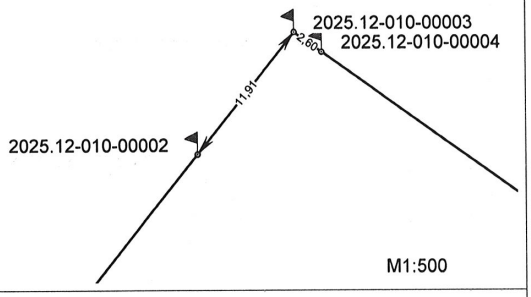
4	2025.12-010-00004	Межовий знак дерев'яний стовп закріплений у північній частині межі земельної ділянки на відстані 2,60 та 20,55 метрів від межових знаків №2025.12-010-00003 та №2025.12-010-00005 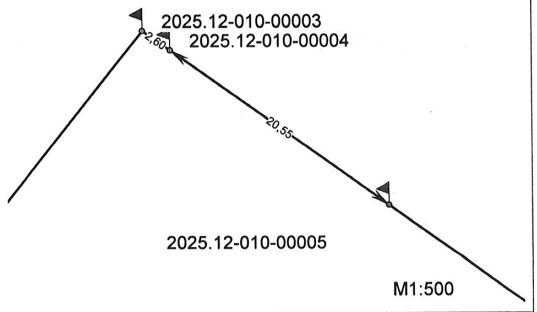

№ з/п	Номер знака	Абрис та опис місцезнаходження межового знака
5	2025.12-010-00005	Межовий знак дерев'яний стовп закріплений у північно-східній частині межі земельної ділянки на відстані 20,55 та 21,11 метрів від межових знаків №2025.12-010-00004 та №2025.12-010-00006 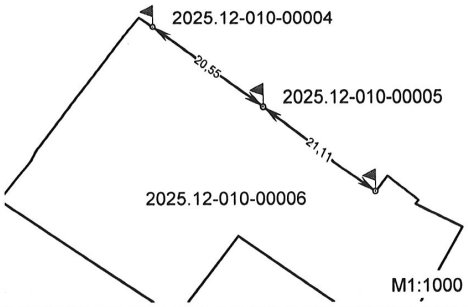
6	2025.12-010-00006	Межовий знак дерев'яний стовп закріплений у східній частині межі земельної ділянки на відстані 21,11 та 2,97 метрів від межових знаків №2025.12-010-00005 та №2025.12-010-00007 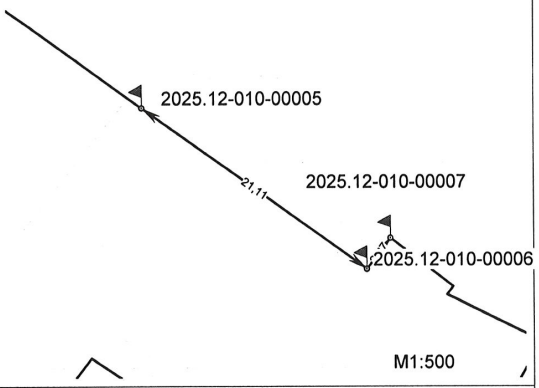
7	2025.12-010-00007	Межовий знак дерев'яний стовп закріплений у східній частині межі земельної ділянки на відстані 2,97 та 6,07 метрів від межових знаків №2025.12-010-00006 та №2025.12-010-00008 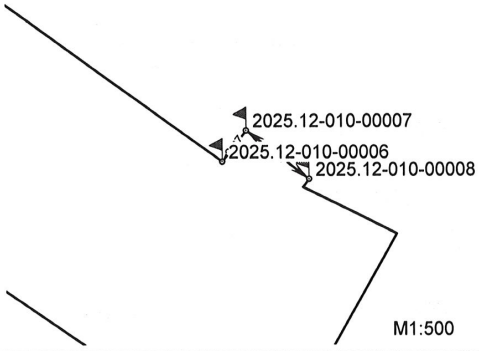
8	2025.12-010-00008	Межовий знак дерев'яний стовп закріплений у східній частині межі земельної ділянки на відстані 6,07 та 0,75 метрів від межових знаків №2025.12-010-00007 та №2025.12-010-00009 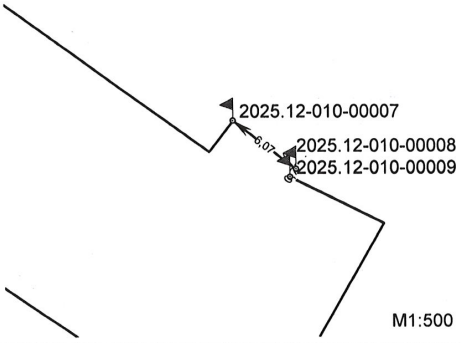

№ з/п	Номер знака	Абрис та опис місцезнаходження межового знака
9	2025.12-010-00009	Межовий знак дерев'яний стовп закріплений у східній частині межі земельної ділянки на відстані 0,75 та 8,00 метрів від межових знаків №2025.12-010-00008 та №2025.12-010-00010 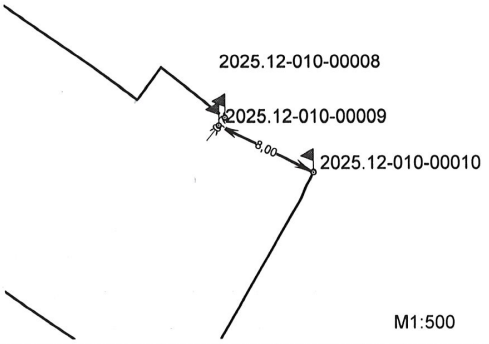
10	2025.12-010-00010	Межовий знак дерев'яний стовп закріплений у східній частині межі земельної ділянки на відстані 8,00 та 20,49 метрів від межових знаків №2025.12-010-00009 та №2025.12-010-00011 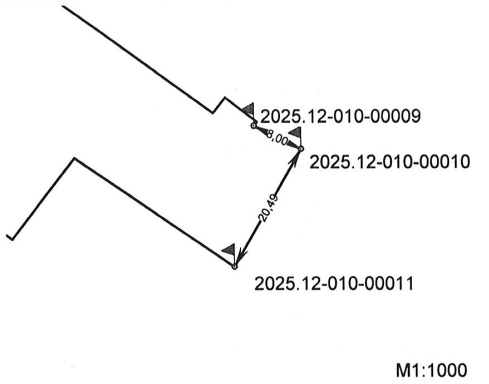
11	2025.12-010-00011	Межовий знак дерев'яний стовп закріплений у південно-східній частині межі земельної ділянки на відстані 20,49 та 29,33 метрів від межових знаків №2025.12-010-00010 та №2025.12-010-00012 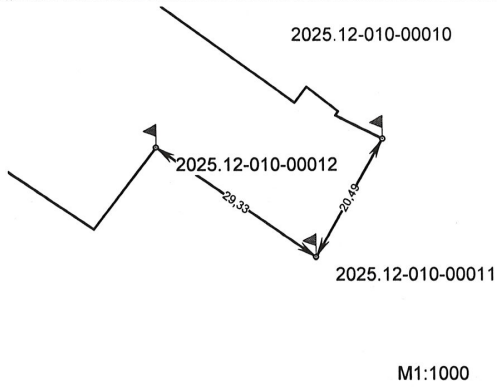
12	2025.12-010-00012	Межовий знак дерев'яний стовп закріплений у південно-східній частині межі земельної ділянки на відстані 29,33 та 13,69 метрів від межових знаків №2025.12-010-00011 та №2025.12-010-00013 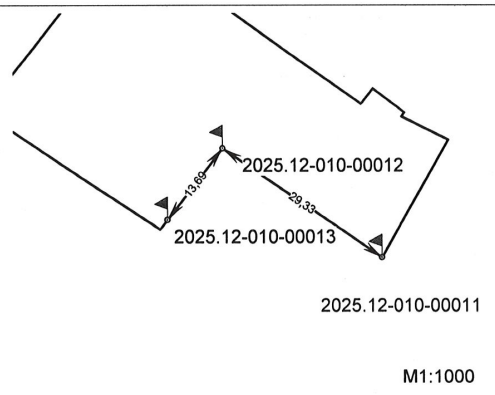

9

№ з/п	Номер знака	Абрис та опис місцезнаходження межового знака
13	2025.12-010-00013	Межовий знак дерев'яний стовп закріплений у південній частині межі земельної ділянки на відстані 13,69 та 1,81 метрів від межових знаків №2025.12-010-00012 та №2025.12-010-00014 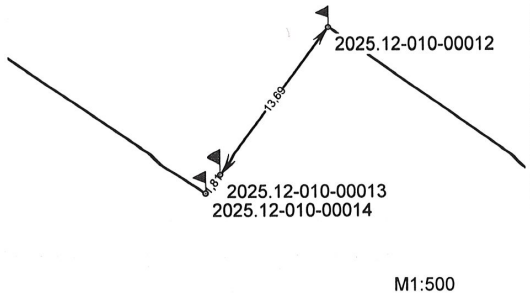
14	2025.12-010-00014	Межовий знак дерев'яний стовп закріплений у південній частині межі земельної ділянки на відстані 1,81 та 32,39 метрів від межових знаків №2025.12-010-00013 та №2025.12-010-00015 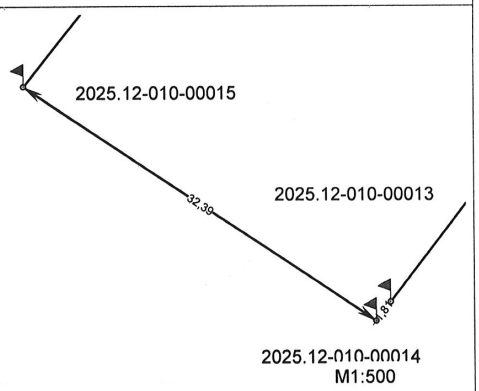
15	2025.12-010-00015	Межовий знак дерев'яний стовп закріплений у західній частині межі земельної ділянки на відстані 32,39 та 0,23 метрів від межових знаків №2025.12-010-00014 та №2025.12-010-00016 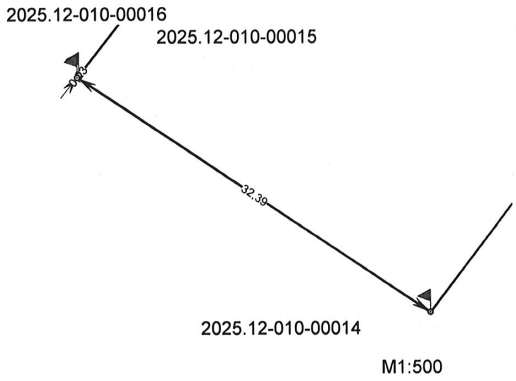
16	2025.12-010-00016	Межовий знак дерев'яний стовп закріплений у західній частині межі земельної ділянки на відстані 0,23 та 2,18 метрів від межових знаків №2025.12-010-00015 та №2025.12-010-00001 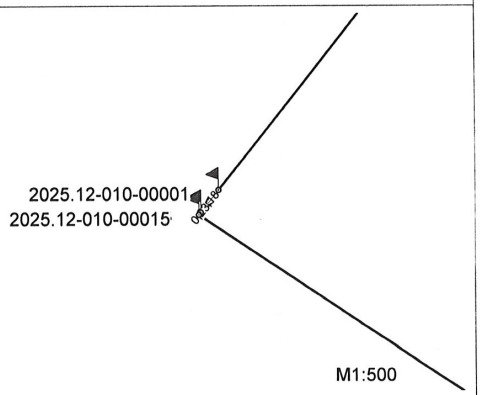

10

Склав Кравцов В.В.

(підпис) (ініціали та прізвище)

КРАВЦОВ ВОЛОДИМИР ВІКТОРОВИЧ * СЕРТИФІКОВАНИЙ ІНЖЕНЕР-ЗЕМЛЕВПОРЯДНИК №000382 РЕЄСТ.НОМЕР 2804501558

Зм.	Кільк.	Арк.	№док.	Підп.	Дата

№022-24-ДПТ

Арк. 101

Зам. інв. №

Підпис і дата

Інв. № ор.

Фізична особа-підприємець
Кравцов Володимир Вікторович

36040, м. Полтава, вул. Героїв Сталінграду, 4, кв. 137
тел. +38(063)858-42-28

№б/н від 1.12.2025 року

Місце розташування земельної ділянки на перехресті вулиці Небесної Сотні та Воскресенського узвозу в м. Полтава

Площа земельної ділянки 0,1605 га., в тому числі за рахунок земель житлової та громадської забудови

Цільове призначення згідно КВЦПЗ: 03.10 Для будівництва та обслуговування адміністративних будинків, офісних будівель компаній, які займаються підприємницькою діяльністю, пов'язаною з отриманням прибутку

Перелік обмежень у використанні земельної ділянки

Код	Назва	Площа, га
01	Охоронна зона	-
01.01	Охоронна зона навколо території та об'єкта природно-заповідного фонду	-
01.02	Зона охорони пам'ятки культурної спадщини	0,1605
01.02.1	Охоронна зона пам'ятки культурної спадщини	0,1605
01.02.2	Зона регулювання забудови	-
01.02.3	Зона охоронюваного ландшафту	-
01.02.4	Зона охорони археологічного культурного шару	0,1605
01.03	Охоронна зона навколо (уздовж) об'єкта транспорту	-
01.04	Охоронна зона навколо (уздовж) об'єкта зв'язку	-
01.05	Охоронна зона навколо (уздовж) об'єкта енергетичної системи	-
01.06	Охоронна зона навколо об'єкта гідрометеорологічної діяльності	-
01.07	Охоронна зона навколо геодезичного пункту	-
01.08	Охоронна зона навколо інженерних комунікацій	-
02	Зона санітарної охорони	-
02.01	Зона санітарної охорони джерел та об'єктів централізованого питного водопостачання	-
02.01.1	Перший пояс зони санітарної охорони джерел та об'єктів централізованого питного водопостачання (суворого режиму)	-
02.01.2	Другий пояс зони санітарної охорони джерел та об'єктів централізованого питного водопостачання (обмеження)	-
02.01.3	Третій пояс зони санітарної охорони джерел та об'єктів централізованого питного водопостачання (спостереження)	-
02.01.4	Санітарно-захисна смуга об'єкта водопостачання	-
02.02	Округ санітарної охорони курортів	-
02.02.1	Перша зона округу санітарної охорони курорту (зона суворого режиму)	-
02.02.2	Друга зона округу санітарної охорони курорту (зона обмежень)	-
02.02.3	Третя зона округу санітарної охорони курорту (зона спостережень)	-
03	Санітарні зони, відстані, розриви	-
03.01	Санітарно-захисна зона навколо (уздовж) об'єкта	-
03.02	Санітарна відстань (розрив) від об'єкта	-
04	Зона особливого режиму використання земель	-
04.01	Прикордонна смуга	-

11

04.02	Зона особливого режиму використання земель навколо військової частини, інших військових формувань	-
04.03	Зона особливого режиму використання земель навколо військових об'єктів	-
05	Водоохоронне обмеження	-
05.01	Водоохоронна зона	-
05.02	Прибережна захисна смуга вздовж річок, навколо водойм та на островах	-
05.03	Прибережна захисна смуга вздовж морів, морських заток і лиманів та на островах у внутрішніх морських водах	-
05.04	Берегова смуга водних шляхів	-
05.05	Смуга відведення	-
05.06	Пляжна зона	-
06	Інше обмеження	-
06.01	Зона особливого режиму забудови	-
06.01.1	Території в червоних лініях	0,0004
06.01.2	Території в зелених лініях	-
06.01.3	Території в блакитних лініях	-
06.01.4	Території в жовтих лініях	-
06.01.5	Території в лініях регулювання забудови	-
06.01.6	Території, на які обов'язково має бути розроблений детальний план території	-
06.02	Територія, що зазнала радіоактивного забруднення внаслідок Чорнобильської катастрофи	-
06.02.1	Зона відчуження	-
06.02.2	Зона безумовного (обов'язкового) відселення	-
06.02.3	Зона гарантованого добровільного відселення	-
06.03	Зона надзвичайної екологічної ситуації	-
06.04	Умова додержання природоохоронних вимог або виконання визначених робіт	-
06.05	Авіаційне, радіолокаційне обмеження	-
06.05.1	Зона обмеження забудови від радіотехнічних, радіолокаційних об'єктів	-
06.05.2	Поверхня обмеження забудови	-
06.05.3	Зона обмежень забудови щодо умов авіаційного шуму	-
06.05.4	Захисна зона аеронавігаційного обладнання	-
06.05.5	Смуга повітряних підходів	-
06.05.6	Приаеродромна територія	-
06.06	Історико-культурне обмеження	-
06.06.1	Буферна зона об'єкта всесвітньої спадщини	-
06.06.2	Історичний ареал населеного місця	0,1605
06.06.3	Охоронювана археологічна територія	0,1605
06.06.4	Історико-культурний заповідник	-
06.06.5	Історико-культурна заповідна територія	-
06.06.6	Пам'ятка культурної спадщини	-
06.06.7	Територія пам'ятки культурної спадщини	0,1605
06.06.8	Об'єкт всесвітньої спадщини	-
06.07	Технічна зона метрополітену	
06.07.1	Технічна зона 2-ї категорії	
06.07.2	Технічна зона 3-ї категорії	
06.07.3	Технічна зона 4-ї категорії	
07	Земельні сервітути	-
07.01	Право проходу та проїзду на велосипеді	-

07.02	Право проїзду на транспортному засобі по наявному шляху	-
07.03	Право прокладення та експлуатації ліній електропередачі, електронних комунікаційних мереж, трубопроводів, інших лінійних комунікацій	-
07.04	Право прокладати на свою земельну ділянку водопровід із чужої природної водойми або через чужу земельну ділянку	-
07.05	Право відводу води із своєї земельної ділянки на сусідню або через сусідню земельну ділянку	-
07.06	Право забору води з природної водойми, розташованої на сусідній земельній ділянці, та право проходу до природної водойми	-
07.07	Право поїти свою худобу із природної водойми, розташованої на сусідній земельній ділянці, та право прогону худоби до природної водойми	-
07.08	Право прогону худоби по наявному шляху	-
07.09	Право встановлення будівельних риштувань та складування будівельних матеріалів з метою ремонту будівель та споруд	-
07.10	Інші земельні сервітути	-
07.11	Право на розміщення тимчасових споруд (малих архітектурних форм)	-
07.12	Право на будівництво та розміщення об'єктів нафтогазовидобування	-
07.13	Право на розміщення об'єктів трубопровідного транспорту	-
07.14	Право на користування земельною ділянкою для потреб геологічного вивчення, у тому числі дослідно-промислової розробки, корисних копалин з подальшим видобуванням корисних копалин (промислової розробки родовищ) загальнодержавного та місцевого значення та (або) для видобування корисних копалин загальнодержавного та місцевого значення з правом будівництва та розміщення споруд/об'єктів, пов'язаних із зазначеним видом діяльності, за умови що при цьому не порушуються права землевласника, передбачені статтею 98 Земельного кодексу України	-
07.15	Право розміщення (переміщення, пересування) об'єктів інженерної інфраструктури меліоративних систем	-
07.16	Право на будівництво та проходження інженерних, кабельних, трубопровідних мереж, необхідних для повноцінного функціонування індустріальних парків	-
7.17	Право на будівництво, облаштування та утримання інженерно-технічних і фортифікаційних споруд, огорож, прикордонних знаків, прикордонних просік, комунікацій	-
7.18	Право розміщення (без здійснення капітального будівництва) об'єктів рекреаційної інфраструктури, а також інженерної інфраструктури, необхідної для їх функціонування та обслуговування"	-
08	Право користування чужою земельною ділянкою для забудови (суперфіцій)	-
09	Право користування чужою земельною ділянкою для сільськогосподарських потреб (емфітевзис)	-
10	Території та об'єкти природно-заповідного фонду	-
10.01	Національні природні парки	-
10.02	Біосферні заповідники	-
10.03	Регіональні ландшафтні парки	-
10.04	Заказники	-
10.05	Пам'ятки природи	-
10.06	Заповідні урочища	-
10.07	Парки-пам'ятки садово-паркового мистецтва	-
10.08	Заповідні зони національних природних парків	-
10.09	Зони регульованої рекреації національних природних парків	-
10.10	Зони стаціонарної рекреації національних природних парків	-
10.11	Господарські зони національних природних парків	-
10.12	Заповідні зони біосферних заповідників	-
10.13	Буферні зони біосферних заповідників	-
10.14	Зони антропогенних ландшафтів біосферних заповідників	-
10.15	Зони регульованого заповідного режиму біосферних заповідників	-
10.16	Заповідні зони регіональних ландшафтних парків	-
10.17	Зони регульованої рекреації регіональних ландшафтних парків	-

10.18	Зони стаціонарної рекреації регіональних ландшафтних парків	-
10.19	Господарські зони регіональних ландшафтних парків	-
10.20	Заповідні зони парків - пам'яток садово-паркового мистецтва	-
10.21	Експозиційні зони парків - пам'яток садово-паркового мистецтва	-
10.22	Наукові зони парків - пам'яток садово-паркового мистецтва	-
10.23	Адміністративно-господарські зони парків - пам'яток садово-паркового мистецтва	-
10.24	Охоронні зони територій та об'єктів природно-заповідного фонду	-
10.25	Території, зарезервовані з метою наступного заповідання	-
10.26	Природний заповідник	-
10.27	Ботанічний сад	-
10.28	Заповідна зона ботанічного саду	-
10.29	Експозиційна зона ботанічного саду	-
10.30	Наукова зона ботанічного саду	-
10.31	Адміністративно-господарська зона ботанічного саду	-
10.32	Дендрологічний парк	-
10.33	Заповідна зона дендрологічного парку	-
10.34	Експозиційна зона дендрологічного парку	-
10.35	Наукова зона дендрологічного парку	-
10.36	Адміністративно-господарська зона дендрологічного парку	-
10.37	Зоологічний парк	-
10.38	Експозиційна зона зоологічного парку	-
10.39	Наукова зона зоологічного парку	-
10.40	Рекреаційна зона зоологічного парку	-
10.41	Господарська зона зоологічного парку	-
11	Території, до складу яких входять земельні ділянки, необхідні для розміщення об'єктів, щодо яких відповідно до закону може здійснюватися примусове відчуження земельних ділянок з мотивів суспільної необхідності	-
12	Заборона на зміну цільового призначення земельної ділянки, ландшафту	-
13	Заборона на провадження окремих видів діяльності	-
14	Обов'язок щодо утримання та збереження полезахисних лісових смуг	-

Фізична особа-підприємець" В.В. Кравцов

Схема прив'язки межових знаків до обєктів і контурів місцевості

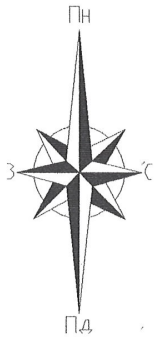

Координати поворотних
точок меж земельної ділянки

СК-63				МСК-53 (УСК-2000)			
№	X	Y	Довжина	№	X	Y	Довжина
1	5 494 773,61	352 768,22	19,96	1	5 494 773,61	352 768,22	19,96
2	5 494 789,17	352 780,71	11,91	2	5 494 789,17	352 780,71	11,91
3	5 494 798,45	352 788,17	2,60	3	5 494 798,45	352 788,17	2,60
4	5 494 796,96	352 790,29	20,55	4	5 494 796,96	352 790,29	20,55
5	5 494 785,10	352 807,07	21,11	5	5 494 785,10	352 807,07	21,11
6	5 494 772,83	352 824,25	2,97	6	5 494 772,83	352 824,25	2,97
7	5 494 775,18	352 826,07	6,07	7	5 494 775,18	352 826,07	6,07
8	5 494 771,50	352 830,89	0,75	8	5 494 771,50	352 830,89	0,75
9	5 494 770,91	352 830,42	8,00	9	5 494 770,91	352 830,42	8,00
10	5 494 767,40	352 837,61	20,49	10	5 494 767,40	352 837,61	20,49
11	5 494 749,63	352 827,43	29,33	11	5 494 749,63	352 827,43	29,33
12	5 494 766,13	352 803,18	13,69	12	5 494 766,13	352 803,18	13,69
13	5 494 755,29	352 794,82	1,81	13	5 494 755,29	352 794,82	1,81
14	5 494 753,85	352 793,72	32,39	14	5 494 753,85	352 793,72	32,39
15	5 494 771,73	352 766,71	0,23	15	5 494 771,73	352 766,71	0,23
16	5 494 771,90	352 766,85	2,19	16	5 494 771,90	352 766,85	2,19
1	5 494 773,61	352 768,22		1	5 494 773,61	352 768,22	

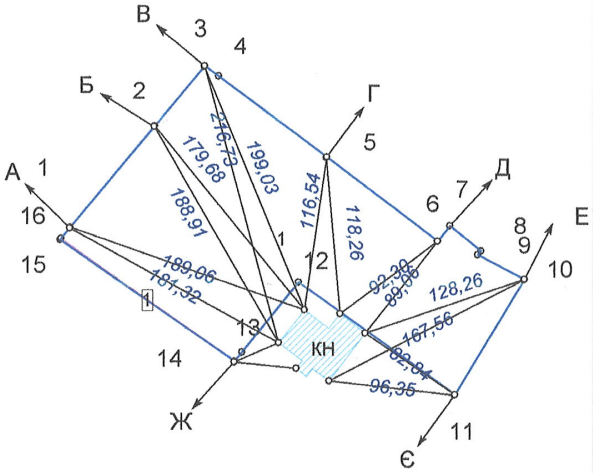

Перелік обмежень щодо використання земельної ділянки

№ п/п	Код обмеження	Назва обмеження	Площа обмеження, га
1	06.01.1	Території в червоних лініях	0,0004
2	01.02	Зона охорони пам'ятки культурної спадщини	0,1605
3	01.02.1	Охоронна зона пам'ятки культурної спадщини	0,1605
4	01.02.4	Зона охорони археологічного культурного шару	0,1605
5	06.06.2	Історичний ареал населеного місця	0,1605
6	06.06.3	Охоронювана археологічна територія	0,1605
7	06.06.7	Територія пам'ятки культурної спадщини	0,1605

№ п/п	Опис місцезнаходження межового знаку
1.	дерев'яний стовп
2.	дерев'яний стовп
3.	дерев'яний стовп
4.	дерев'яний стовп
5.	дерев'яний стовп
6.	дерев'яний стовп
7.	дерев'яний стовп
8.	дерев'яний стовп
9.	дерев'яний стовп
10.	дерев'яний стовп
11.	дерев'яний стовп
12.	дерев'яний стовп
13.	дерев'яний стовп
14.	дерев'яний стовп
15.	дерев'яний стовп
16.	дерев'яний стовп

ОПИС МЕЖ

Від А до Б зем. ділянка вул.Небесної Сотні, 21/2, гр. Черевко І.Г., 5310137000:15:010:0225
Від Б до В землі міської ради
Від В до Г зем. ділянка вул.Конституції, 2,ПОЛТАВСЬКИЙ КРАЄЗНАВЧИЙ МУЗЕЙ ІМЕНІ ВАСИЛЯ КРИЧЕВСЬКОГО, 5310137000:15:010:0070
Від Г до Д зем. ділянка вул.Конституції, 2а,Полтавська дитяча художня школа,5310137000:15:010:0077
Від Д до Е зем. ділянка вул.Конституції, 2,ПОЛТАВСЬКИЙ КРАЄЗНАВЧИЙ МУЗЕЙ ІМЕНІ ВАСИЛЯ КРИЧЕВСЬКОГО, 5310137000:15:010:0070
Від Е до Є землі міської ради Воскресенський узвіз
Від Є до Ж зем. ділянка вул.Небесної Сотні, 23,5310137000:15:010:0074
Від Ж до А землі міської ради

				Управління капітального будівництва Полтавського міськвиконкому на перехресті вулиці Небесної Сотні та Воскресенського узвозу в м.Полтава
				200 Землі житлової та громадської забудови 03.10 Для будівництва та обслуговування адміністративних будинків, офісних будівель компаній, які займаються підприємницькою діяльністю, пов'язаною з отриманням прибутку
Сертифікат	Кравцов В.В.			ДЕТАЛЬНИЙ ПЛАН ТЕРИТОРІЇ
Виконав	Кравцов В.В.			
				Схема прив'язки Масштаб 1 : 1000

Стадія	Аркуш	Аркушів
ДТП	1	1

ФОП КРАВЦОВ В.В.
м. Полтава,2025

КРАВЦОВ ВОЛОДИМИР ВІКТОРОВИЧ * СЕРТИФІКОВАНИЙ ІНЖЕНЕР-ЗЕМЛЕВПОРЯДНИК №000382 * ІДЕНТ. НОМЕР 2804302758

Зам. інв. №
Підпис і дата
Інв. № ор.

Зм.	Кільк.	Арк.	№док.	Підп.	Дата

№022-24-ДПТ

Арк.
106

СХЕМА ПЕРЕНЕСЕННЯ В НАТУРУ (НА МІСЦЕВІСТЬ)
меж охоронних зон, зон санітарної охорони, санітарно-захисних зон і зон особливого режиму використання земель

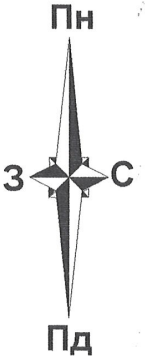

Проектні координати поворотних точок меж територій			Координати перенесення в натуру (на місцевість) поворотних точок меж територій			Відхилення	
№ з/п	X	У	№ з/п	X	У	dX(м)	dY(м)
1	5485703.794	5232267.061	1	5485703.814	5232267.091	0.02	0.03
2	5485722.266	5232240.453	2	5485722.256	5232240.463	-0.01	0.01
3	5485722.441	5232240.601	3	5485722.431	5232240.611	-0.01	0.01

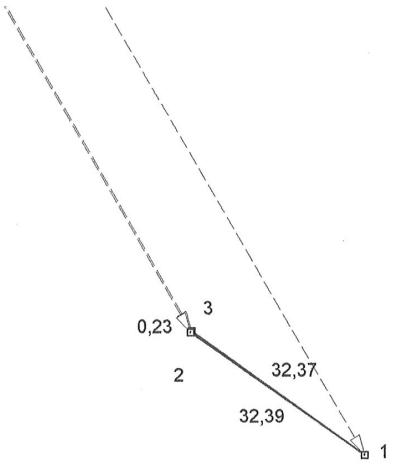

06.01.1-Території в червоних лініях 0,0004 га.

Вихідний пункт (база): POLV X=5496996.64 Y=351407.545
Винесення меж територій в натуру (на місцевість) проводиться приладом GNSS-приймачем GeoMax Zenith 25 pro серійний № 3129128.
Відповідно до примітки п.7.1.10 технічного регламенту виконання геодезичних робіт GNSS-приймачем з використанням мережі System Solution, перед виконанням робіт було виконане контрольне вимірювання на пунктах Державної геодезичної мережі з відомими координатами, придбаними підприємством, Яківці (X 5 499 580,511 Y 353 653,377), Івашки (X 5 495 302,083 Y 338 153,374). Після чого за допомогою даного приладу за координатами поворотних точок меж території було проведено винесення їх в натуру (на місцевість) та закріплено межовими знаками встановленого зразка.

Управління капітального будівництва Полтавського міськвиконкому
на перехресті вулиці Небесної Сотні та Воскресенського узвозу в м.Полтава

		ДЕТАЛЬНИЙ ПЛАН ТЕРИТОРІЇ	Масштаб	Лист	Листів
Виконав	Кравцов В.В.		1: 1000	1	1
Перевірив	Кравцов В.В.	Схема перенесення в натуру (на місцевість) поворотних точок меж земельної ділянки	ФОП Кравцов В.В.		

КРАВЦОВ ВОЛОДИМИР ВІКТОРОВИЧ * СЕРТИФІКОВАНИЙ ІНЖЕНЕР-ЗЕМЛЕВПОРЯДНИК №000382 * ІДЕНТ. НОМЕР 2804502759

16

Зм.	Кільк.	Арк.	№док.	Підп.	Дата

№022-24-ДПТ

Арк. 107

Зам. інв. №
Підпис і дата
Інв. № ор.

СХЕМА ПЕРЕНЕСЕННЯ В НАТУРУ (НА МІСЦЕВІСТЬ)
меж охоронних зон, зон санітарної охорони, санітарно-захисних зон і зон особливого режиму використання земель

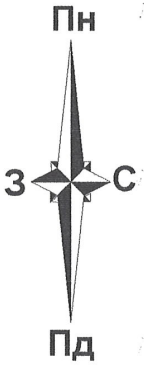

Проектні координати поворотних точок меж територій			Координати перенесення в натуру (на місцевість) поворотних точок меж територій			Відхилення	
№ з/п	X	У	№ з/п	X	У	dX(м)	dY(м)
1	5494773.607	352768.218	1	5494773.627	352768.218	0.02	0.00
2	5494789.169	352780.711	2	5494789.129	352780.711	-0.04	0.00
3	5494798.452	352788.165	3	5494798.452	352788.165	0.00	0.00
4	5494796.958	352790.289	4	5494796.928	352790.299	-0.03	0.01
5	5494785.097	352807.065	5	5494785.107	352807.035	0.01	-0.03
6	5494772.833	352824.249	6	5494772.843	352824.229	0.01	-0.02
7	5494775.18	352826.068	7	5494775.18	352826.048	0.00	-0.02
8	5494771.502	352830.891	8	5494771.502	352830.871	0.00	-0.02
9	5494770.911	352830.424	9	5494770.911	352830.404	0.00	-0.02
10	5494767.40	352837.613	10	5494767.40	352837.593	0.00	-0.02
11	5494749.627	352827.425	11	5494749.617	352827.405	-0.01	-0.02
12	5494766.133	352803.178	12	5494766.123	352803.148	-0.01	-0.03
13	5494755.285	352794.821	13	5494755.285	352794.831	0.00	0.01
14	5494753.849	352793.715	14	5494753.849	352793.725	0.00	0.01
15	5494771.726	352766.706	15	5494771.746	352766.706	0.02	0.00
16	5494771.904	352766.85	16	5494771.924	352766.85	0.02	0.00

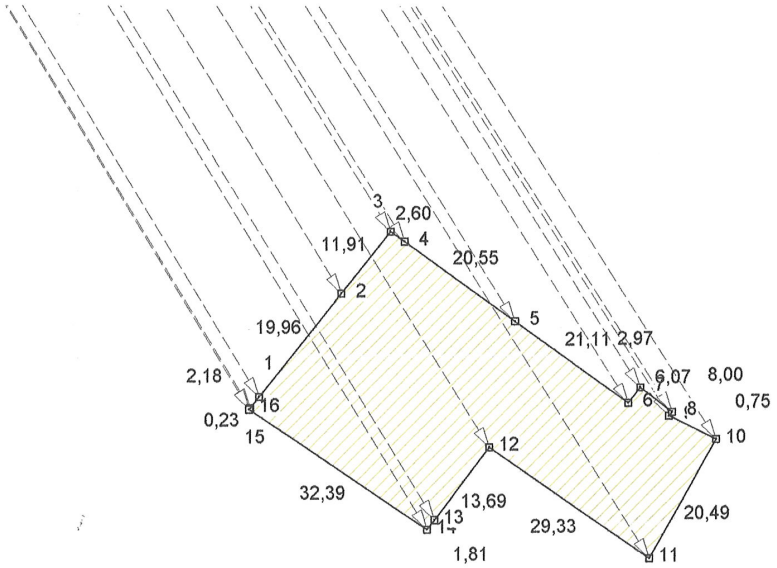

01.02-Зона охорони пам'ятки культурної спадщини0,1605 га.

Вихідний пункт (база): POLV X=5496996.64 Y=351407.545
Винесення меж територій в натуру (на місцевість) проводиться приладом GNSS-приймачем GeoMax Zenith 25 pro серійний № 3129128.
Відповідно до примітки п.7.1.10 технічного регламенту виконання геодезичних робіт GNSS-приймачем з використанням мережі System Solution, перед виконанням робіт було виконане контрольне вимірювання на пунктах Державної геодезичної мережі з відомими координатами, придбаними підприємством, Яківці (X 5 499 580,511 Y 353 653,377), Івашки (X 5 495 302,083 Y 338 153,374). Після чого за допомогою даного приладу за координатами поворотних точок меж території було проведено винесення їх в натуру (на місцевість) та закріплено межовими знаками встановленого зразка.

Управління капітального будівництва Полтавського міськвиконкому

на перехресті вулиці Небесної Сотні та Воскресенського узвозу в м.Полтава

		ДЕТАЛЬНИЙ ПЛАН ТЕРИТОРІЇ	Масштаб	Лист	Листів
Виконав	Кравцов В.В.		1: 1000	1	1
Перевірив	Кравцов В.В.	Схема перенесення в натуру (на місцевість) поворотних точок меж земельної ділянки	ФОП Кравцов В.В.		

КРАВЦОВ ВОЛОДИМИР ВІКТОРОВИЧ СЕРТИФІКОВАНИЙ ІНЖЕНЕР-ЗЕМЛЕВПОРЯДНИК №000382 РНОКПП НОМЕР 2804502158

Зм.	Кільк.	Арк.	№док.	Підп.	Дата

№022-24-ДПТ

Арк. 108

Зам. інв. №

Підпис і дата

Інв. № ор.

СХЕМА ПЕРЕНЕСЕННЯ В НАТУРУ (НА МІСЦЕВІСТЬ)
меж охоронних зон, зон санітарної охорони, санітарно-захисних зон і зон особливого режиму використання земель

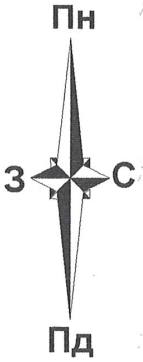

Проектні координати поворотних точок меж територій			Координати перенесення в натуру (на місцевість) поворотних точок меж територій			Відхилення	
№ з/п	X	У	№ з/п	X	У	dX(м)	dY(м)
1	5494773.607	352768.218	1	5494773.627	352768.218	0.02	0.00
2	5494789.169	352780.711	2	5494789.129	352780.711	-0.04	0.00
3	5494798.452	352788.165	3	5494798.452	352788.165	0.00	0.00
4	5494796.958	352790.289	4	5494796.928	352790.299	-0.03	0.01
5	5494785.097	352807.065	5	5494785.107	352807.035	0.01	-0.03
6	5494772.833	352824.249	6	5494772.843	352824.229	0.01	-0.02
7	5494775.18	352826.068	7	5494775.18	352826.048	0.00	-0.02
8	5494771.502	352830.891	8	5494771.502	352830.871	0.00	-0.02
9	5494770.911	352830.424	9	5494770.911	352830.404	0.00	-0.02
10	5494767.40	352837.613	10	5494767.40	352837.593	0.00	-0.02
11	5494749.627	352827.425	11	5494749.617	352827.405	-0.01	-0.02
12	5494766.133	352803.178	12	5494766.123	352803.148	-0.01	-0.03
13	5494755.285	352794.821	13	5494755.285	352794.831	0.00	0.01
14	5494753.849	352793.715	14	5494753.849	352793.725	0.00	0.01
15	5494771.726	352766.706	15	5494771.746	352766.706	0.02	0.00
16	5494771.904	352766.85	16	5494771.924	352766.85	0.02	0.00

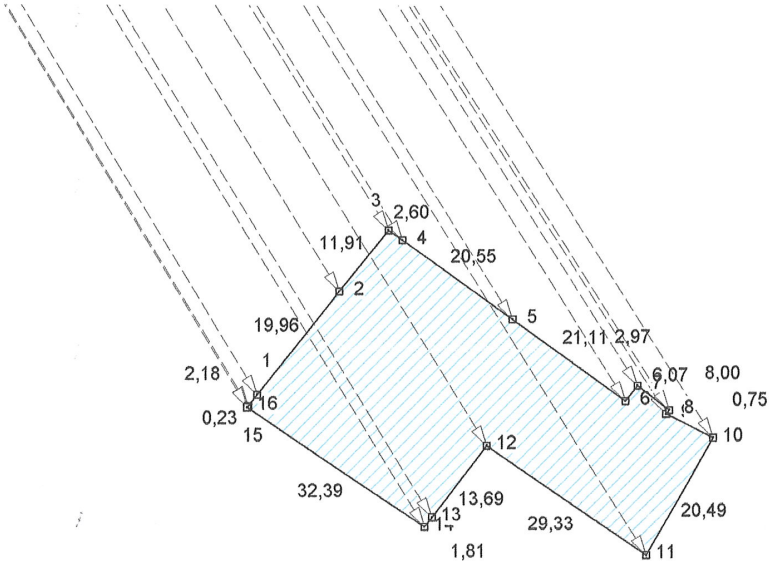

01.02.1-Охоронна зона пам'ятки культурної спадщини-0,1605 га.

Вихідний пункт (база): POLV X=5496996.64 Y=351407.545
Винесення меж територій в натуру (на місцевість) проводиться приладом GNSS-приймачем GeoMax Zenith 25 pro серійний № 3129128.
Відповідно до примітки п.7.1.10 технічного регламенту виконання геодезичних робіт GNSS-приймачем з використанням мережі System Solution, перед виконанням робіт було виконане контрольне вимірювання на пунктах Державної геодезичної мережі з відомими координатами, придбаними підприємством, Яківці (X 5 499 580,511 Y 353 653,377), Івашки (X 5 495 302,083 Y 338 153,374). Після чого за допомогою даного приладу за координатами поворотних точок меж території було проведено винесення їх в натуру (на місцевість) та закріплено межовими знаками встановленого зразка.

Управління капітального будівництва Полтавського міськвиконкому

на перехресті вулиці Небесної Сотні та Воскресенського узвозу в м.Полтава

		ДЕТАЛЬНИЙ ПЛАН ТЕРИТОРІЇ	Масштаб	Лист	Листів
Виконав	Кравцов В.В.		1: 1000	1	1
Перевірив	Кравцов В.В.	Схема перенесення в натуру (на місцевість) поворотних точок меж земельної ділянки	ФОП Кравцов В.В.		

КРАВЦОВ ВОЛОДИМИР ВІКТОРОВИЧ СЕРТИФІКОВАНИЙ ІНЖЕНЕР-ЗЕМЛЕВПОРЯДНИК №000382 ІПН НОМЕР 2804502

Зам. інв. №

Підпис і дата

Інв. № ор.

Зм.	Кільк.	Арк.	№док.	Підп.	Дата

№022-24-ДПТ

Арк.

109

СХЕМА ПЕРЕНЕСЕННЯ В НАТУРУ (НА МІСЦЕВІСТЬ)
меж охоронних зон, зон санітарної охорони, санітарно-захисних зон і зон особливого режиму використання земель

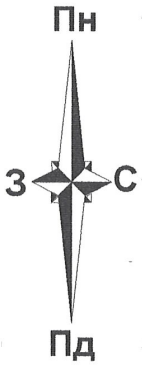

Проектні координати поворотних точок меж територій			Координати перенесення в натуру (на місцевість) поворотних точок меж територій			Відхилення	
№ з/п	X	У	№ з/п	X	У	dX(м)	dY(м)
1	5494773.607	352768.218	1	5494773.627	352768.218	0.02	0.00
2	5494789.169	352780.711	2	5494789.129	352780.711	-0.04	0.00
3	5494798.452	352788.165	3	5494798.452	352788.165	0.00	0.00
4	5494796.958	352790.289	4	5494796.928	352790.299	-0.03	0.01
5	5494785.097	352807.065	5	5494785.107	352807.035	0.01	-0.03
6	5494772.833	352824.249	6	5494772.843	352824.229	0.01	-0.02
7	5494775.18	352826.068	7	5494775.18	352826.048	0.00	-0.02
8	5494771.502	352830.891	8	5494771.502	352830.871	0.00	-0.02
9	5494770.911	352830.424	9	5494770.911	352830.404	0.00	-0.02
10	5494767.40	352837.613	10	5494767.40	352837.593	0.00	-0.02
11	5494749.627	352827.425	11	5494749.617	352827.405	-0.01	-0.02
12	5494766.133	352803.178	12	5494766.123	352803.148	-0.01	-0.03
13	5494755.285	352794.821	13	5494755.285	352794.831	0.00	0.01
14	5494753.849	352793.715	14	5494753.849	352793.725	0.00	0.01
15	5494771.726	352766.706	15	5494771.746	352766.706	0.02	0.00
16	5494771.904	352766.85	16	5494771.924	352766.85	0.02	0.00

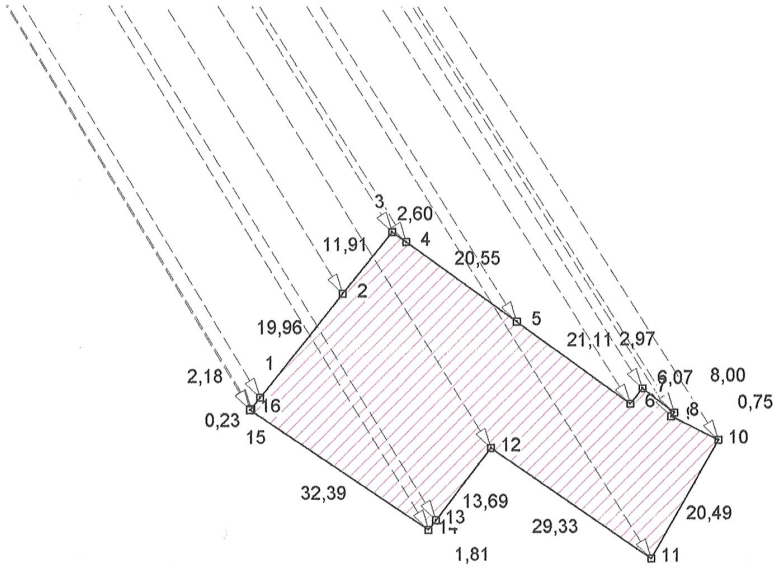

01.02.4-Зона охорони археологічного культурного шару-0,1605 га.

Вихідний пункт (база): POLV X=5496996.64 Y=351407.545
Винесення меж територій в натуру (на місцевість) проводиться приладом GNSS-приймачем GeoMax Zenith 25 pro серійний № 3129128.
Відповідно до примітки п.7.1.10 технічного регламенту виконання геодезичних робіт GNSS-приймачем з використанням мережі System Solution, перед виконанням робіт було виконане контрольне вимірювання на пунктах Державної геодезичної мережі з відомими координатами, придбаними підприємством, Яківці (X 5 499 580,511 Y 353 653,377), Івашки (X 5 495 302,083 Y 338 153,374). Після чого за допомогою даного приладу за координатами поворотних точок меж територій було проведено винесення їх в натуру (на місцевість) та закріплено межовими знаками встановленого зразка.

Управління капітального будівництва Полтавського міськвиконкому
на перехресті вулиці Небесної Сотні та Воскресенського узвозу в м.Полтава

		ДЕТАЛЬНИЙ ПЛАН ТЕРИТОРІЇ	Масштаб	Лист	Листів
Виконав	Кравцов В.В.		1: 1000	1	1
Перевірив	Кравцов В.В.	Схема перенесення в натуру (на місцевість) поворотних точок меж земельної ділянки	ФОП Кравцов В.В.		

КРАВЦОВ ВОЛОДИМИР ВІКТОРОВИЧ * СЕРТИФІКОВАНИЙ ІНЖЕНЕР-ЗЕМЛЕВПОРЯДНИК № 000382 * ІДЕНТ.НОМЕР 2804502258

Зм.	Кільк.	Арк.	№док.	Підп.	Дата

№022-24-ДПТ

Арк. 110

Зам. інв. №
Підпис і дата
Інв. № ор.

СХЕМА ПЕРЕНЕСЕННЯ В НАТУРУ (НА МІСЦЕВІСТЬ)
меж охоронних зон, зон санітарної охорони, санітарно-захисних зон і зон особливого режиму використання земель

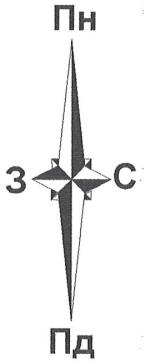

Проектні координати поворотних точок меж територій			Координати перенесення в натуру (на місцевість) поворотних точок меж територій			Відхилення	
№ з/п	X	У	№ з/п	X	У	dX(м)	dY(м)
1	5494773.607	352768.218	1	5494773.627	352768.218	0.02	0.00
2	5494789.169	352780.711	2	5494789.129	352780.711	-0.04	0.00
3	5494798.452	352788.165	3	5494798.452	352788.165	0.00	0.00
4	5494796.958	352790.289	4	5494796.928	352790.299	-0.03	0.01
5	5494785.097	352807.065	5	5494785.107	352807.035	0.01	-0.03
6	5494772.833	352824.249	6	5494772.843	352824.229	0.01	-0.02
7	5494775.18	352826.068	7	5494775.18	352826.048	0.00	-0.02
8	5494771.502	352830.891	8	5494771.502	352830.871	0.00	-0.02
9	5494770.911	352830.424	9	5494770.911	352830.404	0.00	-0.02
10	5494767.40	352837.613	10	5494767.40	352837.593	0.00	-0.02
11	5494749.627	352827.425	11	5494749.617	352827.405	-0.01	-0.02
12	5494766.133	352803.178	12	5494766.123	352803.148	-0.01	-0.03
13	5494755.285	352794.821	13	5494755.285	352794.831	0.00	0.01
14	5494753.849	352793.715	14	5494753.849	352793.725	0.00	0.01
15	5494771.726	352766.706	15	5494771.746	352766.706	0.02	0.00
16	5494771.904	352766.85	16	5494771.924	352766.85	0.02	0.00

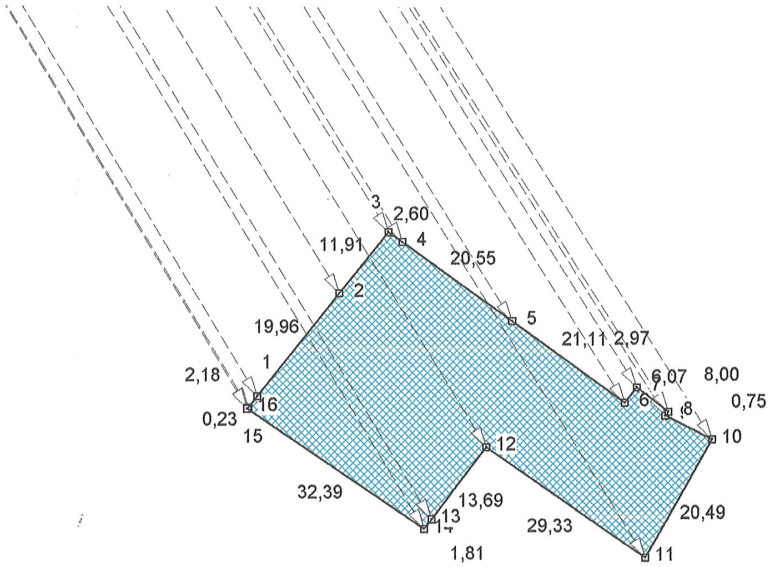

06.06.2-Історичний ареал населеного місця-0,1605га.

Вихідний пункт (база): POLV X=5496996.64 Y=351407.545
Винесення меж територій в натуру (на місцевість) проводиться приладом GNSS-приймачем GeoMax Zenith 25 pro серійний № 3129128.
Відповідно до примітки п.7.1.10 технічного регламенту виконання геодезичних робіт GNSS-приймачем з використанням мережі System Solution, перед виконанням робіт було виконане контрольне вимірювання на пунктах Державної геодезичної мережі з відомими координатами, придбаними підприємством, Яківці (X 5 499 580,511 Y 353 653,377), Івашки (X 5 495 302,083 Y 338 153,374). Після чого за допомогою даного приладу за координатами поворотних точок меж територій було проведено винесення їх в натуру (на місцевість) та закріплено межовими знаками встановленого зразка.

Управління капітального будівництва Полтавського міськвиконкому

на перехресті вулиці Небесної Сотні та Воскресенського узвозу в м.Полтава

			ДЕТАЛЬНИЙ ПЛАН ТЕРИТОРІЇ	Масштаб	Лист	Листів
Виконав		Кравцов В.В.		1: 1000	1	1
Перевірив		Кравцов В.В.	Схема перенесення в натуру (на місцевість) поворотних точок меж земельної ділянки	ФОП Кравцов В.В.		

КРАВЦОВ ВОЛОДИМИР ВІКТОРОВИЧ СЕРТИФІКОВАНИЙ ІНЖЕНЕР-ЗЕМЛЕВПОРЯДНИК № 009382 ІДЕНТИФІКАЦІЙНИЙ НОМЕР 2804302756

10

Зам. інв. №

Підпис і дата

Інв. № ор.

Зм.	Кільк.	Арк.	№док.	Підп.	Дата

№022-24-ДПТ

Арк.

111

СХЕМА ПЕРЕНЕСЕННЯ В НАТУРУ (НА МІСЦЕВІСТЬ)
меж охоронних зон, зон санітарної охорони, санітарно-захисних зон і зон особливого режиму використання земель

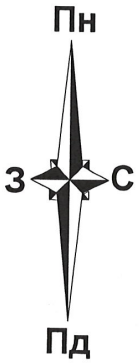

Проектні координати поворотних точок меж територій			Координати перенесення в натуру (на місцевість) поворотних точок меж територій			Відхилення	
№ з/п	X	У	№ з/п	X	У	dX(м)	dY(м)
1	5494773.607	352768.218	1	5494773.627	352768.218	0.02	0.00
2	5494789.169	352780.711	2	5494789.129	352780.711	-0.04	0.00
3	5494798.452	352788.165	3	5494798.452	352788.165	0.00	0.00
4	5494796.958	352790.289	4	5494796.928	352790.299	-0.03	0.01
5	5494785.097	352807.065	5	5494785.107	352807.035	0.01	-0.03
6	5494772.833	352824.249	6	5494772.843	352824.229	0.01	-0.02
7	5494775.18	352826.068	7	5494775.18	352826.048	0.00	-0.02
8	5494771.502	352830.891	8	5494771.502	352830.871	0.00	-0.02
9	5494770.911	352830.424	9	5494770.911	352830.404	0.00	-0.02
10	5494767.40	352837.613	10	5494767.40	352837.593	0.00	-0.02
11	5494749.627	352827.425	11	5494749.617	352827.405	-0.01	-0.02
12	5494766.133	352803.178	12	5494766.123	352803.148	-0.01	-0.03
13	5494755.285	352794.821	13	5494755.285	352794.831	0.00	0.01
14	5494753.849	352793.715	14	5494753.849	352793.725	0.00	0.01
15	5494771.726	352766.706	15	5494771.746	352766.706	0.02	0.00
16	5494771.904	352766.85	16	5494771.924	352766.85	0.02	0.00

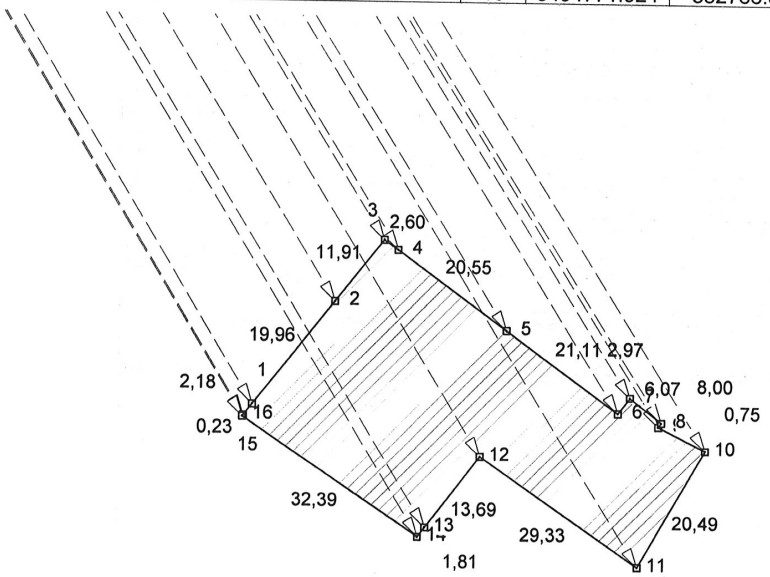

06.06.3- Охоронювана археологічна територія 0,1605 га.

Вихідний пункт (база): POLV X=5496996.64 Y=351407.545
Винесення меж територій в натуру (на місцевість) проводиться приладом GNSS-приймачем GeoMax Zenith 25 pro серійний № 3129128.
Відповідно до примітки п.7.1.10 технічного регламенту виконання геодезичних робіт GNSS-приймачем з використанням мережі System Solution, перед виконанням робіт було виконане контрольне вимірювання на пунктах Державної геодезичної мережі з відомими координатами, придбаними підприємством, Яківці (X 5 499 580,511 Y 353 653,377), Івашки (X 5 495 302,083 Y 338 153,374). Після чого за допомогою даного приладу за координатами поворотних точок меж території було проведено винесення їх в натуру (на місцевість) та закріплено межовими знаками встановленого зразка.

Управління капітального будівництва Полтавського міськвиконкому

на перехресті вулиці Небесної Сотні та Воскресенського узвозу в м.Полтава

Виконав	Кравцов В.В.	ДЕТАЛЬНИЙ ПЛАН ТЕРИТОРІЇ	Масштаб	Лист	Листів
			1: 1000	1	1
Перевірив	Кравцов В.В.	Схема перенесення в натуру (на місцевість) поворотних точок меж земельної ділянки	ФОП Кравцов В.В.		

КРАВЦОВ ВОЛОДИМИР ВІКТОРОВИЧ СЕРТИФІКОВАНИЙ ІНЖЕНЕР-ЗЕМЛЕВПОРЯДНИК №00038 СЕРТИФІКАТ ІДЕНТ.НОМЕР 2804507

21

Зам. інв. №

Підпис і дата

Інв. № ор.

Зм.	Кільк.	Арк.	№док.	Підп.	Дата

№022-24-ДПТ

Арк. 112

СХЕМА ПЕРЕНЕСЕННЯ В НАТУРУ (НА МІСЦЕВІСТЬ)
меж охоронних зон, зон санітарної охорони, санітарно-захисних зон і зон особливого режиму використання земель

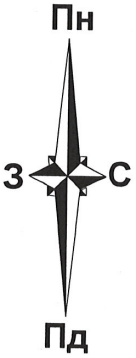

Проектні координати поворотних точок меж територій			Координати перенесення в натуру (на місцевість) поворотних точок меж територій			Відхилення	
№ з/п	X	У	№ з/п	X	У	dX(м)	dY(м)
1	5494773.607	352768.218	1	5494773.627	352768.218	0.02	0.00
2	5494789.169	352780.711	2	5494789.129	352780.711	-0.04	0.00
3	5494798.452	352788.165	3	5494798.452	352788.165	0.00	0.00
4	5494796.958	352790.289	4	5494796.928	352790.299	-0.03	0.01
5	5494785.097	352807.065	5	5494785.107	352807.035	0.01	-0.03
6	5494772.833	352824.249	6	5494772.843	352824.229	0.01	-0.02
7	5494775.18	352826.068	7	5494775.18	352826.048	0.00	-0.02
8	5494771.502	352830.891	8	5494771.502	352830.871	0.00	-0.02
9	5494770.911	352830.424	9	5494770.911	352830.404	0.00	-0.02
10	5494767.40	352837.613	10	5494767.40	352837.593	0.00	-0.02
11	5494749.627	352827.425	11	5494749.617	352827.405	-0.01	-0.02
12	5494766.133	352803.178	12	5494766.123	352803.148	-0.01	-0.03
13	5494755.285	352794.821	13	5494755.285	352794.831	0.00	0.01
14	5494753.849	352793.715	14	5494753.849	352793.725	0.00	0.01
15	5494771.726	352766.706	15	5494771.746	352766.706	0.02	0.00
16	5494771.904	352766.85	16	5494771.924	352766.85	0.02	0.00

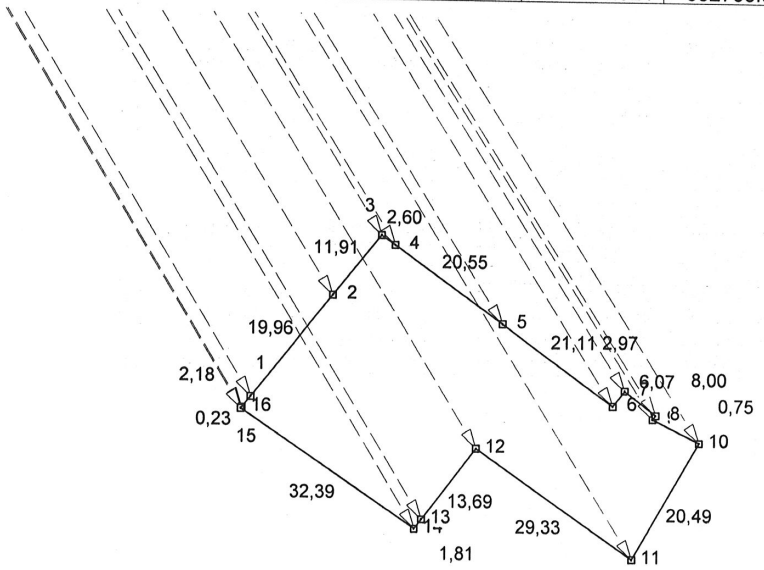

06.06.7 Територія пам'ятки культурної спадщини 0,1605 га.

Вихідний пункт (база): POLV X=5496996.64 Y=351407.545
Винесення меж територій в натуру (на місцевість) проводиться приладом GNSS-приймачем GeoMax Zenith 25 pro серійний № 3129128.
Відповідно до примітки п.7.1.10 технічного регламенту виконання геодезичних робіт GNSS-приймачем з використанням мережі System Solution, перед виконанням робіт було виконане контрольне вимірювання на пунктах Державної геодезичної мережі з відомими координатами, придбаними підприємством, Яківці (X 5 499 580,511 Y 353 653,377), Івашки (X 5 495 302,083 Y 338 153,374). Після чого за допомогою даного приладу за координатами поворотних точок меж територій було проведено винесення їх в натуру (на місцевість) та закріплено межовими знаками встановленого зразка.

Управління капітального будівництва Полтавського міськвиконкому

на перехресті вулиці Небесної Сотні та Воскресенського узвозу в м.Полтава

		ДЕТАЛЬНИЙ ПЛАН ТЕРИТОРІЇ	Масштаб	Лист	Листів
Виконав	Кравцов В.В.		1: 1000	1	1
Перевірив	Кравцов В.В.	Схема перенесення в натуру (на місцевість) поворотних точок меж земельної ділянки	ФОП Кравцов В.В.		

КРАВЦОВ ВОЛОДИМИР ВІКТОРОВИЧ СЕРТИФІКОВАНИЙ ІНЖЕНЕР ЗЕМЛЕВПОРЯДНИК №000382 РЕЄСТР. НОМЕР 2804501

22

Зам. інв. №

Підпис і дата

Інв. № ор.

Зм.	Кільк.	Арк.	№док.	Підп.	Дата

№022-24-ДПТ

Арк.

113

АКТ
приймання-передачі межових знакі на зберігання

Полтавська область м. Полтава _____2025 р.

Мми, що нижче підписалися:
Замовник робіт – Управління капітального будівництва Полтавського міськвиконкому в особі начальника Медведєва Максима Валерійовича, з однієї сторони та **Виконавець робіт** – Фізична особа-підприємець Кравцов Володимир Вікторович, у присутності власників (користувачів) суміжних земельних ділянок:
Від А до Б зем. ділянка вул.Небесної Сотні, 21/2, гр. Черевко І.Г.,5310137000:15:010:0225
Від Б до В землі міської ради
Від В до Г зем. ділянка вул.Конституції, 2,ПОЛТАВСЬКИЙ КРАЄЗНАВЧИЙ МУЗЕЙ ІМЕНІ ВАСИЛЯ КРИЧЕВСЬКОГО,5310137000:15:010:0070
Від Г до Д зем. ділянка вул.Конституції, 2а,Полтавська дитяча художня школа,5310137000:15:010:0077
Від Д до Е зем. ділянка вул.Конституції, 2,ПОЛТАВСЬКИЙ КРАЄЗНАВЧИЙ МУЗЕЙ ІМЕНІ ВАСИЛЯ КРИЧЕВСЬКОГО,5310137000:15:010:0070
Від Е до Є землі міської ради Воскресенський узвіз
Від Є до Ж зем. ділянка вул.Небесної Сотні, 23,5310137000:15:010:0074
Від Ж до А землі міської ради
склали цей акт про таке:

1. Межі земельної ділянки з кадастровим номером 5310137000:15:010:_____яка знаходиться на перехресті вулиці Небесної Сотні та Воскресенського узвозу в м. Полтава на замовлення містобудівної документації Управління капітального будівництва Полтавського міськвиконкому для будівництва та обслуговування будівель торгівлі на землях житлової та громадської забудови межовими знаками встановленого зразка у кількості 16 шт. Схема прив'язки межових знаків до об'єктів і контурів місцевості/абриси кроки додається.
2. Власник/користувач земельної ділянки претензій щодо меж та конфігурацій земельної ділянки не має.
3. Власниками/користувачами суміжних земельних ділянок претензій до існуючих меж не заявлено (заявлено)
4. Межові знаки описані у відомості (додається).
5. Цей акт складений у *трьох* примірнику, який передається у складі землевпорядної документації замовнику робіт та входить до електронних документів, що передаються відповідно до Постанови Кабінету Міністрів України від 4 грудня 2019 р. № 1141 «Про внесення змін та визнання такими, що втратили чинність, деяких постанов Кабінету Міністрів України» до фонду документації із землеустрою та зберігається в електронному архіві виконавця робіт.

Фізична особа-підприємець/Виконавець робіт _____ *(В.В. Кравцов)*
Б.П.

Управління капітального будівництва
Полтавського міськвиконкому _____ *(М.В. Медведєв)*
М.П.

Зам. інв. №	Підпис і дата	Інв. № ор.

Зм.	Кільк.	Арк.	№док.	Підп.	Дата	№022-24-ДПТ	Арк. 114

АКТ
перенесення в натуру (на місцевість) меж охоронних зон, зон санітарної охорони, санітарно-захисних зон і зон особливого режиму використання земель (за наявності)

_____.2025року

На виконання пункту статті 45[1] Закону України «Про землеустрій», ми, що нижче підписалися:
Замовник робіт – Управління капітального будівництва Полтавського міськвиконкому в особі начальника Медведєва Максима Валерійовича, з однієї сторони та
Виконавець робіт – Фізична особа-підприємець Кравцов Володимир Вікторович, склали цей акт про таке:

Згідно детального плану на перехресті вулиці Небесної Сотні та Воскресенського узвозу в м.Полтава земельна ділянка знаходиться в межах м.Полтава на території Полтавської міської територіальної громади для будівництва та обслуговування адміністративних будинків, офісних будівель компаній, які займаються підприємницькою діяльністю, пов'язаною з отриманням прибутку (код КВЦПЗ-03.10) землях житлової та громадської забудови, площею 0,1605 га.

Претензії щодо меж охоронних зон, зон санітарної охорони, санітарно-захисних зон і зон особливого режиму використання земель та їх конфігурації не має.

Обмеження охоронних зон, зон санітарної охорони, санітарно-захисних зон і зон особливого режиму використання земель зазначено згідно з Переліком обмежень щодо використання земель та земельних ділянок наведеним у додатку 6 до Порядку ведення Державного земельного кадастру, затвердженого постановою КМУ від 17 жовтня 2012р. №1051.

Розмір та місцезнаходження меж охоронних зон, зон санітарної охорони, санітарно-захисних зон і зон особливого режиму використання земель відображено на «*Кадастровому плані земельної ділянки*».

Межі, координати та міри ліній по периметру охоронних зон, зон санітарної охорони, санітарно-захисних зон і зон особливого режиму використання земель відображаються та додаються до Акту на «*Схемах перенесення в натуру (на місцевість) меж охоронних зон, зон санітарної охорони, санітарно-захисних зон і зон особливого режиму використання земель (за наявності)*».

Цей акт складений у трьох примірниках, (один – замовнику робіт, другий – органу містобудування та архітектури, третій - виконавцю робіт).

Фізична особа-підприємець/Виконавець робіт _____ *(В.В. Кравцов)*
Б.П.

Управління капітального будівництва
Полтавського міськвиконкому _____ *(М.В. Медведєв)*
М.П.

УПРАВЛІННЯ КАПІТАЛЬНОГО БУДІВНИЦТВА ПОЛТАВСЬКОГО МІСЬКВИКОНКОМУ
Ідентифікаційний код 04057600
УКРАЇНА

Зам. інв. №	
Підпис і дата	
Інв. № ор.	

Зм.	Кільк.	Арк.	№док.	Підп.	Дата	№022-24-ДПТ	Арк. 115

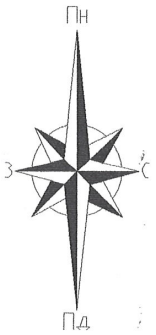

Кадастровий номер: 5310137000:15:010:0074

Координати поворотних
точок меж земельної ділянки

СК-63 МСК-53 (УСК-2000)

№	X	Y	Довжина	№	X	Y	Довжина
1	5 485 703,79	5 232 267,06	1,81	1	5 494 753,85	352 793,72	1,81
2	5 485 705,21	5 232 268,20	13,69	2	5 494 755,29	352 794,82	13,69
3	5 485 715,87	5 232 276,79	29,33	3	5 494 766,13	352 803,18	29,33
4	5 485 698,83	5 232 300,67	13,56	4	5 494 749,63	352 827,43	13,56
5	5 485 687,79	5 232 292,79	1,77	5	5 494 738,42	352 819,79	1,77
6	5 485 686,35	5 232 291,77	0,90	6	5 494 736,96	352 818,80	0,90
7	5 485 685,62	5 232 291,24	30,25	7	5 494 736,22	352 818,29	30,25
1	5 485 703,79	5 232 267,06		1	5 494 753,85	352 793,72	

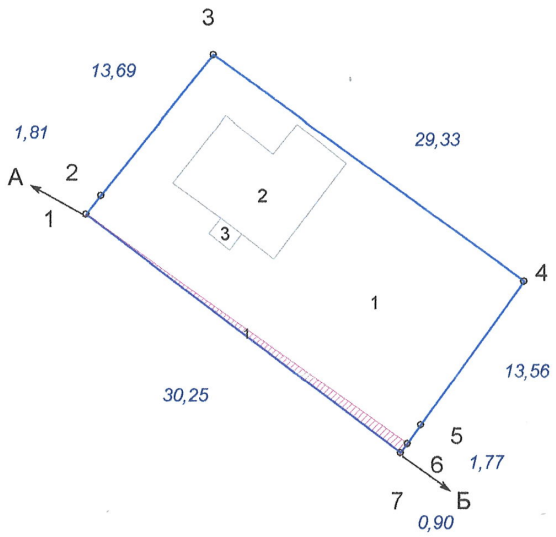

Перелік земельних угідь

№	Код угіддя	Назва угіддя	Площа, га
		Усього земель	0,0472
1	008.03	Землі під соціально-культурними об'єктами	0,0394
2	008.03	Землі під соціально-культурними об'єктами	0,0075
3	008.03	Землі під соціально-культурними об'єктами	0,0003

Перелік обмежень щодо використання земельної ділянки

№ п/п	Код обмеження	Назва обмеження	Площа обмеження, га
1	06.01.1	Території в червоних лініях	0,0014

ОПИС МЕЖ

Від А до Б землі міської ради
Від Б до А землі міської ради вул. Небесної сотні

				Управління капітального будівництва Полтавського міськвиконкому на перехресті вулиці Небесної Сотні та Воскресенського узвозу в м.Полтава		
				200 Землі житлової та громадської забудови 03.10 Для будівництва та обслуговування адміністративних будинків, офісних будівель компаній, які займаються підприємницькою діяльністю, пов'язаною з отриманням прибутку		
Сертифікат	Кравцов В.В.			ДЕТАЛЬНИЙ ПЛАН ТЕРИТОРІЇ	Стадія	Аркуш	Аркушів
Виконав	Кравцов В.В.				ДТП	1	1
				КАДАСТРОВИЙ ПЛАН земельної ділянки Масштаб 1 : 500	ФОП КРАВЦОВ В.В. м. Полтава,2025	

КРАВЦОВ ВОЛОДИМИР ВІКТОРОВИЧ * СЕРТИФІКОВАНИЙ ІНЖЕНЕР-ЗЕМЛЕВПОРЯДНИК №000382 * ІДЕНТИФІКАТОР 2804302758

Зам. інв. №
Підпис і дата
Інв. № ор.

Зм.	Кільк.	Арк.	№док.	Підп.	Дата

№022-24-ДПТ

Арк.
116

Фізична особа-підприємець
Кравцов Володимир Вікторович

36040, м. Полтава, вул. Героїв Сталінграду, 4, кв. 137
тел. +38(063)858-42-28

№б/н від 1.12.2025 року

Місце розташування земельної ділянки на перехресті вулиці Небесної Сотні та Воскресенського узвозу в м.Полтава

Площа земельної ділянки 0,0472га., в тому числі за рахунок земель житлової та громадської забудови

Цільове призначення згідно КВЦПЗ: 03.10 Для будівництва та обслуговування адміністративних будинків, офісних будівель компаній, які займаються підприємницькою діяльністю, пов'язаною з отриманням прибутку

Перелік обмежень у використанні земельної ділянки

Код	Назва	Площа, га
01	Охоронна зона	-
01.01	Охоронна зона навколо території та об'єкта природно-заповідного фонду	-
01.02	Зона охорони пам'ятки культурної спадщини	-
01.02.1	Охоронна зона пам'ятки культурної спадщини	-
01.02.2	Зона регулювання забудови	-
01.02.3	Зона охоронюваного ландшафту	-
01.02.4	Зона охорони археологічного культурного шару	-
01.03	Охоронна зона навколо (уздовж) об'єкта транспорту	-
01.04	Охоронна зона навколо (уздовж) об'єкта зв'язку	-
01.05	Охоронна зона навколо (уздовж) об'єкта енергетичної системи	-
01.06	Охоронна зона навколо об'єкта гідрометеорологічної діяльності	-
01.07	Охоронна зона навколо геодезичного пункту	-
01.08	Охоронна зона навколо інженерних комунікацій	-
02	Зона санітарної охорони	-
02.01	Зона санітарної охорони джерел та об'єктів централізованого питного водопостачання	-
02.01.1	Перший пояс зони санітарної охорони джерел та об'єктів централізованого питного водопостачання (суворого режиму)	-
02.01.2	Другий пояс зони санітарної охорони джерел та об'єктів централізованого питного водопостачання (обмеження)	-
02.01.3	Третій пояс зони санітарної охорони джерел та об'єктів централізованого питного водопостачання (спостереження)	-
02.01.4	Санітарно-захисна смуга об'єкта водопостачання	-
02.02	Округ санітарної охорони курортів	-
02.02.1	Перша зона округу санітарної охорони курорту (зона суворого режиму)	-
02.02.2	Друга зона округу санітарної охорони курорту (зона обмежень)	-
02.02.3	Третя зона округу санітарної охорони курорту (зона спостережень)	-
03	Санітарні зони, відстані, розриви	-
03.01	Санітарно-захисна зона навколо (уздовж) об'єкта	-
03.02	Санітарна відстань (розрив) від об'єкта	-
04	Зона особливого режиму використання земель	-
04.01	Прикордонна смуга	-

2в

04.02	Зона особливого режиму використання земель навколо військової частини, інших військових формувань	-
04.03	Зона особливого режиму використання земель навколо військових об'єктів	-
05	Водоохоронне обмеження	-
05.01	Водоохоронна зона	-
05.02	Прибережна захисна смуга вздовж річок, навколо водойм та на островах	-
05.03	Прибережна захисна смуга вздовж морів, морських заток і лиманів та на островах у внутрішніх морських водах	-
05.04	Берегова смуга водних шляхів	-
05.05	Смуга відведення	-
05.06	Пляжна зона	-
06	Інше обмеження	-
06.01	Зона особливого режиму забудови	-
06.01.1	Території в червоних лініях	0,0014
06.01.2	Території в зелених лініях	-
06.01.3	Території в блакитних лініях	-
06.01.4	Території в жовтих лініях	-
06.01.5	Території в лініях регулювання забудови	-
06.01.6	Території, на які обов'язково має бути розроблений детальний план території	-
06.02	Територія, що зазнала радіоактивного забруднення внаслідок Чорнобильської катастрофи	-
06.02.1	Зона відчуження	-
06.02.2	Зона безумовного (обов'язкового) відселення	-
06.02.3	Зона гарантованого добровільного відселення	-
06.03	Зона надзвичайної екологічної ситуації	-
06.04	Умова додержання природоохоронних вимог або виконання визначених робіт	-
06.05	Авіаційне, радіолокаційне обмеження	-
06.05.1	Зона обмеження забудови від радіотехнічних, радіолокаційних об'єктів	-
06.05.2	Поверхня обмеження забудови	-
06.05.3	Зона обмежень забудови щодо умов авіаційного шуму	-
06.05.4	Захисна зона аеронавігаційного обладнання	-
06.05.5	Смуга повітряних підходів	-
06.05.6	Приаеродромна територія	-
06.06	Історико-культурне обмеження	-
06.06.1	Буферна зона об'єкта всесвітньої спадщини	-
06.06.2	Історичний ареал населеного місця	-
06.06.3	Охоронювана археологічна територія	-
06.06.4	Історико-культурний заповідник	-
06.06.5	Історико-культурна заповідна територія	-
06.06.6	Пам'ятка культурної спадщини	-
06.06.7	Територія пам'ятки культурної спадщини	-
06.06.8	Об'єкт всесвітньої спадщини	-
06.07	Технічна зона метрополітену	-
06.07.1	Технічна зона 2-ї категорії	-
06.07.2	Технічна зона 3-ї категорії	-
06.07.3	Технічна зона 4-ї категорії	-
07	Земельні сервітути	-
07.01	Право проходу та проїзду на велосипеді	-

07.02	Право проїзду на транспортному засобі по наявному шляху	-
07.03	Право прокладення та експлуатації ліній електропередачі, електронних комунікаційних мереж, трубопроводів, інших лінійних комунікацій	-
07.04	Право прокладати на свою земельну ділянку водопровід із чужої природної водойми або через чужу земельну ділянку	-
07.05	Право відводу води із своєї земельної ділянки на сусідню або через сусідню земельну ділянку	-
07.06	Право забору води з природної водойми, розташованої на сусідній земельній ділянці, та право проходу до природної водойми	-
07.07	Право поїти свою худобу із природної водойми, розташованої на сусідній земельній ділянці, та право прогону худоби до природної водойми	-
07.08	Право прогону худоби по наявному шляху	-
07.09	Право встановлення будівельних риштувань та складування будівельних матеріалів з метою ремонту будівель та споруд	-
07.10	Інші земельні сервітути	-
07.11	Право на розміщення тимчасових споруд (малих архітектурних форм)	-
07.12	Право на будівництво та розміщення об'єктів нафтогазовидобування	-
07.13	Право на розміщення об'єктів трубопровідного транспорту	-
07.14	Право на користування земельною ділянкою для потреб геологічного вивчення, у тому числі дослідно-промислової розробки, корисних копалин з подальшим видобуванням корисних копалин (промислової розробки родовищ) загальнодержавного та місцевого значення та (або) для видобування корисних копалин загальнодержавного та місцевого значення з правом будівництва та розміщення споруд/об'єктів, пов'язаних із зазначеним видом діяльності, за умови що при цьому не порушуються права землевласника, передбачені статтею 98 Земельного кодексу України	-
07.15	Право розміщення (переміщення, пересування) об'єктів інженерної інфраструктури меліоративних систем	-
07.16	Право на будівництво та проходження інженерних, кабельних, трубопровідних мереж, необхідних для повноцінного функціонування індустріальних парків	-
7.17	Право на будівництво, облаштування та утримання інженерно-технічних і фортифікаційних споруд, огорож, прикордонних знаків, прикордонних просік, комунікацій	-
7.18	Право розміщення (без здійснення капітального будівництва) об'єктів рекреаційної інфраструктури, а також інженерної інфраструктури, необхідної для їх функціонування та обслуговування"	-
08	Право користування чужою земельною ділянкою для забудови (суперфіцій)	-
09	Право користування чужою земельною ділянкою для сільськогосподарських потреб (емфітевзис)	-
10	Території та об'єкти природно-заповідного фонду	-
10.01	Національні природні парки	-
10.02	Біосферні заповідники	-
10.03	Регіональні ландшафтні парки	-
10.04	Заказники	-
10.05	Пам'ятки природи	-
10.06	Заповідні урочища	-
10.07	Парки-пам'ятки садово-паркового мистецтва	-
10.08	Заповідні зони національних природних парків	-
10.09	Зони регульованої рекреації національних природних парків	-
10.10	Зони стаціонарної рекреації національних природних парків	-
10.11	Господарські зони національних природних парків	-
10.12	Заповідні зони біосферних заповідників	-
10.13	Буферні зони біосферних заповідників	-
10.14	Зони антропогенних ландшафтів біосферних заповідників	-
10.15	Зони регульованого заповідного режиму біосферних заповідників	-
10.16	Заповідні зони регіональних ландшафтних парків	-
10.17	Зони регульованої рекреації регіональних ландшафтних парків	-

26

10.18	Зони стаціонарної рекреації регіональних ландшафтних парків	-
10.19	Господарські зони регіональних ландшафтних парків	-
10.20	Заповідні зони парків - пам'яток садово-паркового мистецтва	-
10.21	Експозиційні зони парків - пам'яток садово-паркового мистецтва	-
10.22	Наукові зони парків - пам'яток садово-паркового мистецтва	-
10.23	Адміністративно-господарські зони парків - пам'яток садово-паркового мистецтва	-
10.24	Охоронні зони територій та об'єктів природно-заповідного фонду	-
10.25	Території, зарезервовані з метою наступного заповідання	-
10.26	Природний заповідник	-
10.27	Ботанічний сад	-
10.28	Заповідна зона ботанічного саду	-
10.29	Експозиційна зона ботанічного саду	-
10.30	Наукова зона ботанічного саду	-
10.31	Адміністративно-господарська зона ботанічного саду	-
10.32	Дендрологічний парк	-
10.33	Заповідна зона дендрологічного парку	-
10.34	Експозиційна зона дендрологічного парку	-
10.35	Наукова зона дендрологічного парку	-
10.36	Адміністративно-господарська зона дендрологічного парку	-
10.37	Зоологічний парк	-
10.38	Експозиційна зона зоологічного парку	-
10.39	Наукова зона зоологічного парку	-
10.40	Рекреаційна зона зоологічного парку	-
10.41	Господарська зона зоологічного парку	-
11	Території, до складу яких входять земельні ділянки, необхідні для розміщення об'єктів, щодо яких відповідно до закону може здійснюватися примусове відчуження земельних ділянок з мотивів суспільної необхідності	-
12	Заборона на зміну цільового призначення земельної ділянки, ландшафту	-
13	Заборона на провадження окремих видів діяльності	-
14	Обов'язок щодо утримання та збереження полезахисних лісових смуг	-

Фізична особа-підприємець" В.В. Кравцов

29

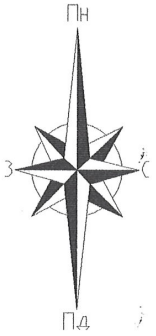

Кадастровий номер: 5310137000:15:010:0074

відомості про встановлені межові знаки додані в додатку №1 до кадастрових планів

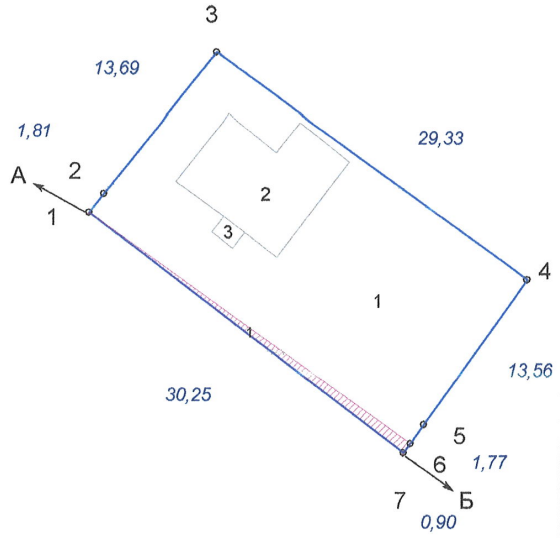

Координати поворотних точок меж земельної ділянки

СК-63 МСК-53 (УСК-2000)

№	X	Y	Довжина	№	X	Y	Довжина
1	5 485 703,79	5 232 267,06	1,81	1	5 494 753,85	352 793,72	1,81
2	5 485 705,21	5 232 268,20	13,69	2	5 494 755,29	352 794,82	13,69
3	5 485 715,87	5 232 276,79	29,33	3	5 494 766,13	352 803,18	29,33
4	5 485 698,83	5 232 300,67	13,56	4	5 494 749,63	352 827,43	13,56
5	5 485 687,79	5 232 292,79	1,77	5	5 494 738,42	352 819,79	1,77
6	5 485 686,35	5 232 291,77	0,90	6	5 494 736,96	352 818,80	0,90
7	5 485 685,62	5 232 291,24	30,25	7	5 494 736,22	352 818,29	30,25
1	5 485 703,79	5 232 267,06		1	5 494 753,85	352 793,72	

Перелік земельних угідь

№	Код угіддя	Назва угіддя	Площа, га
		Усього земель	0,0472
1	008.03	Землі під соціально-культурними об'єктами	0,0394
2	008.03	Землі під соціально-культурними об'єктами	0,0075
3	008.03	Землі під соціально-культурними об'єктами	0,0003

Перелік обмежень щодо використання земельної ділянки

№ п/п	Код обмеження	Назва обмеження	Площа обмеження, га
1	06.01.1	Території в червоних лініях	0,0014

ОПИС МЕЖ

Від А до Б землі міської ради
Від Б до А землі міської ради вул. Небесної сотні

				Управління капітального будівництва Полтавського міськвиконкому на перехресті вулиці Небесної Сотні та Воскресенського узвозу в м.Полтава		
				200 Землі житлової та громадської забудови 03.10 Для будівництва та обслуговування адміністративних будинків, офісних будівель компаній, які займаються підприємницькою діяльністю, пов'язаною з отриманням прибутку		
Сертифікат	Кравцов В.В.			ДЕТАЛЬНИЙ ПЛАН ТЕРИТОРІЇ	Стадія	Аркуш	Аркушів
Виконав	Кравцов В.В.				ДТП	1	1
				КАДАСТРОВИЙ ПЛАН земельної ділянки Масштаб 1 : 500	ФОП КРАВЦОВ В.В. м. Полтава, 2025		

КРАВЦОВ ВОЛОДИМИР ВІКТОРОВИЧ СЕРТИФІКОВАНИЙ ІНЖЕНЕР-ВЕМЛЕУПОРЯДНИК №000382 ІДЕНТ. КОД 2604502758

80

Зм.	Кільк.	Арк.	№док.	Підп.	Дата

№022-24-ДПТ

Арк. 121

Зам. інв. №

Підпис і дата

Інв. № ор.

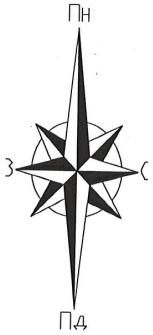

Кадастровий номер: 5310137000:15:010:

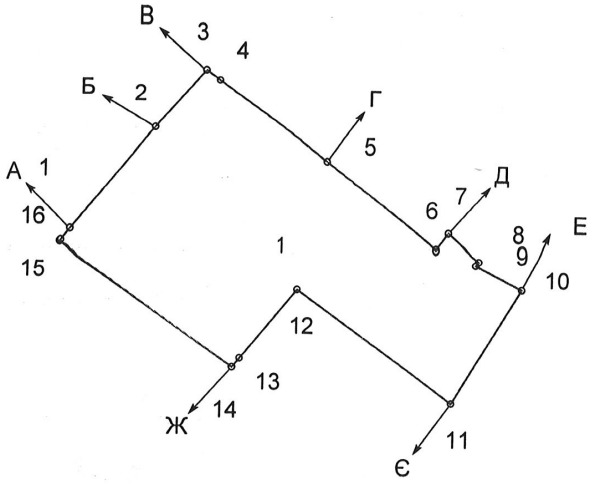

Координати поворотних точок меж земельної ділянки

СК-63				МСК-53 (УСК-2000)			
№	X	Y	Довжина	№	X	Y	Довжина
1	5 494 773,61	352 768,22	19,96	1	5 494 773,61	352 768,22	19,96
2	5 494 789,17	352 780,71	11,91	2	5 494 789,17	352 780,71	11,91
3	5 494 798,45	352 788,17	2,60	3	5 494 798,45	352 788,17	2,60
4	5 494 796,96	352 790,29	20,55	4	5 494 796,96	352 790,29	20,55
5	5 494 785,10	352 807,07	21,11	5	5 494 785,10	352 807,07	21,11
6	5 494 772,83	352 824,25	2,97	6	5 494 772,83	352 824,25	2,97
7	5 494 775,18	352 826,07	6,07	7	5 494 775,18	352 826,07	6,07
8	5 494 771,50	352 830,89	0,75	8	5 494 771,50	352 830,89	0,75
9	5 494 770,91	352 830,42	8,00	9	5 494 770,91	352 830,42	8,00
10	5 494 767,40	352 837,61	20,49	10	5 494 767,40	352 837,61	20,49
11	5 494 749,63	352 827,43	29,33	11	5 494 749,63	352 827,43	29,33
12	5 494 766,13	352 803,18	13,69	12	5 494 766,13	352 803,18	13,69
13	5 494 755,29	352 794,82	1,81	13	5 494 755,29	352 794,82	1,81
14	5 494 753,85	352 793,72	32,39	14	5 494 753,85	352 793,72	32,39
15	5 494 771,73	352 766,71	0,23	15	5 494 771,73	352 766,71	0,23
16	5 494 771,90	352 766,85	2,19	16	5 494 771,90	352 766,85	2,19
1	5 494 773,61	352 768,22		1	5 494 773,61	352 768,22	

Перелік обмежень щодо використання земельної ділянки

№ п/п	Код обмеження	Назва обмеження	Площа обмеження, га
1	06.01.1	Території в червоних лініях	0,0004
2	01.02	Зона охорони пам'ятки культурної спадщини	0,1605
3	01.02.1	Охоронна зона пам'ятки культурної спадщини	0,1605
4	01.02.4	Зона охорони археологічного культурного шару	0,1605
5	06.06.2	Історичний ареал населеного місця	0,1605
6	06.06.3	Охоронювана археологічна територія	0,1605
7	06.06.7	Територія пам'ятки культурної спадщини	0,1605

відомості про встановлені межові знаки додані в додатку №1 до кадастрових планів

Перелік земельних угідь

№	Код угіддя	Назва угіддя	Площа, га
		Усього земель	0,1605
1	008.03	Землі під соціально-культурними об'єктами	0,1605

ОПИС МЕЖ

Від А до Б зем. ділянка вул.Небесної Сотні, 21/2, гр. Черевко І.Г., 5310137000:15:010:0225
Від Б до В землі міської ради
Від В до Г зем. ділянка вул.Конституції, 2,ПОЛТАВСЬКИЙ КРАЄЗНАВЧИЙ МУЗЕЙ ІМЕНІ ВАСИЛЯ КРИЧЕВСЬКОГО, 5310137000:15:010:0070
Від Г до Д зем. ділянка вул.Конституції, 2а,Полтавська дитяча художня школа,5310137000:15:010:0077
Від Д до Е зем. ділянка вул.Конституції, 2,ПОЛТАВСЬКИЙ КРАЄЗНАВЧИЙ МУЗЕЙ ІМЕНІ ВАСИЛЯ КРИЧЕВСЬКОГО, 5310137000:15:010:0070
Від Е до Є землі міської ради Воскресенський узвіз
Від Є до Ж зем. ділянка вул.Небесної Сотні, 23,5310137000:15:010:0074
Від Ж до А землі міської ради

				Управління капітального будівництва Полтавського міськвиконкому на перехресті вулиці Небесної Сотні та Воскресенського узвозу в м.Полтава
				200 Землі житлової та громадської забудови 03.10 Для будівництва та обслуговування адміністративних будинків, офісних будівель компаній, які займаються підприємницькою діяльністю, пов'язаною з отриманням прибутку
Сертифікат	Кравцов В.В.			ДЕТАЛЬНИЙ ПЛАН ТЕРИТОРІЇ — Стадія: ДТП; Аркуш: 1; Аркушів: 1
Виконав	Кравцов В.В.			
				КАДАСТРОВИЙ ПЛАН земельної ділянки Масштаб 1 : 1000 — ФОП КРАВЦОВ В.В. м. Полтава,2025

КРАВЦОВ ВОЛОДИМИР ВІКТОРОВИЧ СЕРТИФІКОВАНИЙ ІНЖЕНЕР-ЗЕМЛЕУСТРОЇВНИК №00032 ІДЕНТИФІКАТОР 2808602758 ★

Зам. інв. №
Підпис і дата
Інв. № ор.

Зм.	Кільк.	Арк.	№док.	Підп.	Дата

№022-24-ДПТ

Арк. 122

Кадастровий номер: :5310137000:15:010:

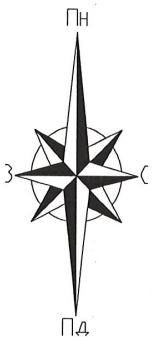

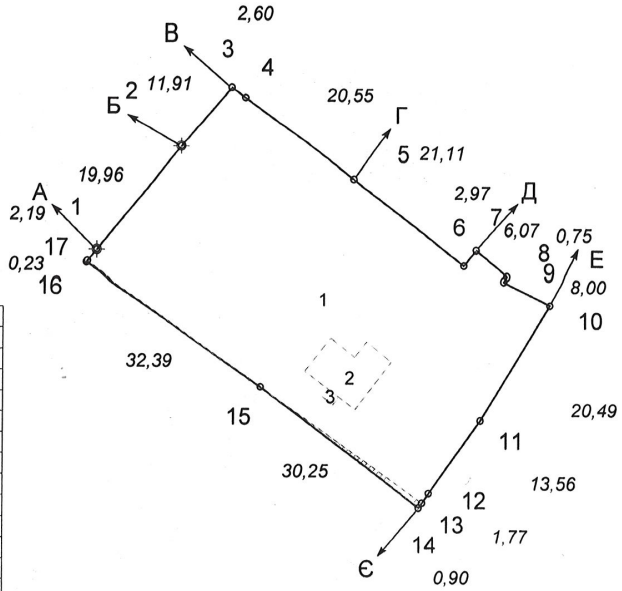

Координати поворотних точок меж земельної ділянки

СК-63 МСК-53 (УСК-2000)

№	X	Y	Довжина	№	X	Y	Довжина
1	5 485 724,11	5 232 242,01	19,96	1	5 494 773,61	352 768,22	19,96
2	5 485 739,39	5 232 254,84	11,91	2	5 494 789,17	352 780,71	11,91
3	5 485 748,51	5 232 262,50	2,60	3	5 494 798,45	352 788,17	2,60
4	5 485 746,97	5 232 264,59	20,55	4	5 494 796,96	352 790,29	20,55
5	5 485 734,74	5 232 281,10	21,11	5	5 494 785,10	352 807,07	21,11
6	5 485 722,10	5 232 298,01	2,97	6	5 494 772,83	352 824,25	2,97
7	5 485 724,40	5 232 299,88	6,07	7	5 494 775,18	352 826,07	6,07
8	5 485 720,62	5 232 304,62	0,75	8	5 494 771,50	352 830,89	0,75
9	5 485 720,04	5 232 304,14	8,00	9	5 494 770,91	352 830,42	8,00
10	5 485 716,37	5 232 311,25	20,49	10	5 494 767,40	352 837,61	20,49
11	5 485 698,83	5 232 300,67	13,56	11	5 494 749,63	352 827,43	13,56
12	5 485 687,79	5 232 292,79	1,77	12	5 494 738,42	352 819,79	1,77
13	5 485 686,35	5 232 291,77	0,90	13	5 494 736,96	352 818,80	0,90
14	5 485 685,62	5 232 291,24	30,25	14	5 494 736,22	352 818,29	30,25
15	5 485 703,79	5 232 267,06	32,39	15	5 494 753,85	352 793,72	32,39
16	5 485 722,27	5 232 240,45	0,23	16	5 494 771,73	352 766,71	0,23
17	5 485 722,44	5 232 240,60	2,19	17	5 494 771,90	352 766,85	2,18
1	5 485 724,11	5 232 242,01		1	5 494 773,61	352 768,22	

Перелік обмежень щодо використання земельної ділянки

№ п/п	Код обмеження	Назва обмеження	Площа обмеження, га
1	06.01.1	Території в червоних лініях	0,0018
2	01.02	Зона охорони пам'ятки культурної спадщини	0,2077
3	01.02.1	Охоронна зона пам'ятки культурної спадщини	0,2077
4	01.02.4	Зона охорони археологічного культурного шару	0,2077
5	06.06.2	Історичний ареал населеного місця	0,2077
6	06.06.3	Охоронювана археологічна територія	0,2077
7	06.06.7	Територія пам'ятки культурної спадщини	0,2077

Перелік земельних угідь

№	Код угіддя	Назва угіддя	Площа, га
		Усього земель	0,2077
1	008.03	Землі під соціально-культурними об'єктами	0,2000
2	008.03	Землі під соціально-культурними об'єктами	0,0075
3	008.03	Землі під соціально-культурними об'єктами	0,0003

ОПИС МЕЖ

Від А до Б зем. ділянка вул.Небесної Сотні, 21/2, гр. Черевко І.Г., 5310137000:15:010:0225
Від Б до В Землі загального користування
Від В до Г зем. ділянка вул.Конституції, 2,ПОЛТАВСЬКИЙ КРАЄЗНАВЧИЙ МУЗЕЙ ІМЕНІ ВАСИЛЯ КРИЧЕВСЬКОГО,5310137000:15:010:0070
Від Г до Д зем. ділянка вул.Конституції, 2а,Полтавська дитяча художня школа, 5310137000:15:010:0077
Від Д до Е зем. ділянка вул.Конституції, 2,ПОЛТАВСЬКИЙ КРАЄЗНАВЧИЙ МУЗЕЙ ІМЕНІ ВАСИЛЯ КРИЧЕВСЬКОГО,5310137000:15:010:0070
Від Е до Є землі міської ради Воскресенський узвіз
Від Є до А землі міської ради

Сертифікат	Кравцов В.В.	Управління капітального будівництва Полтавського міськвиконкому на перехресті вулиці Небесної Сотні та Воскресенського узвозу в м.Полтава
		200 Землі житлової та громадської забудови 03.10 Для будівництва та обслуговування адміністративних будинків, офісних будівель компаній, які займаються підприємницькою діяльністю, пов'язаною з отриманням прибутку
Виконав	Кравцов В.В.	ДЕТАЛЬНИЙ ПЛАН ТЕРИТОРІЇ — Стадія: ДТП; Аркуш: 1; Аркушів: 1
		КАДАСТРОВИЙ ПЛАН земельної ділянки Масштаб 1 : 1000 — ФОП КРАВЦОВ В.В. м. Полтава,2025

КРАВЦОВ ВОЛОДИМИР ВІТОЛЬДОВИЧ СЕРТИФІКОВАНИЙ ІНЖЕНЕР-ЗЕМЛЕВПОРЯДНИК №00032 Кл. ІНЖ. НОМЕР 2304502755

Зам. інв. № | Підпис і дата | Інв. № ор.

Зм.	Кільк.	Арк.	№док.	Підп.	Дата

№022-24-ДПТ

Арк. 123

ВІДОМОСТІ
про встановлені межові знаки

Додаток № 1 до кадастрових планів

№ з/п	Номер знака	Абрис та опис місцезнаходження межового знака
1	2025.12-010-00001	Межовий знак дерев'яний стовп закріплений у західній частині межі земельної ділянки на відстані 2,18 та 19,96 метрів від межових знаків №2025.12-010-00017 та №2025.12-010-00002 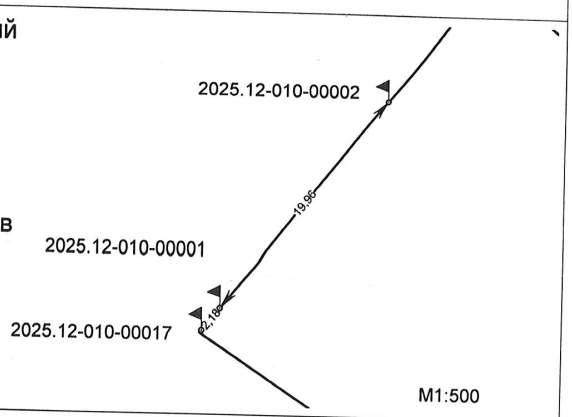
2	2025.12-010-00002	Межовий знак дерев'яний стовп закріплений у північно-західній частині межі земельної ділянки на відстані 19,96 та 11,91 метрів від межових знаків №2025.12-010-00001 та №2025.12-010-00003 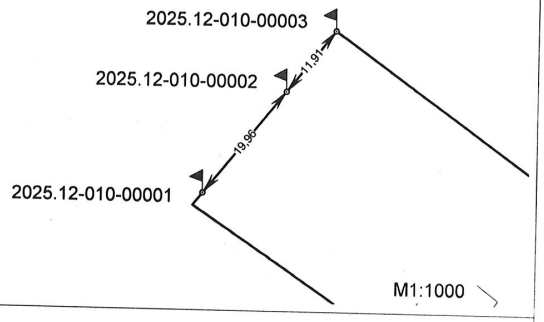
3	2025.12-010-00003	Межовий знак дерев'яний стовп закріплений у північно-західній частині межі земельної ділянки на відстані 11,91 та 2,60 метрів від межових знаків №2025.12-010-00002 та №2025.12-010-00004 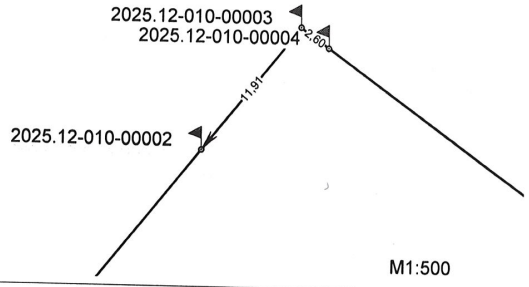
4	2025.12-010-00004	Межовий знак дерев'яний стовп закріплений у північно-західній частині межі земельної ділянки на відстані 2,60 та 20,55 метрів від межових знаків №2025.12-010-00003 та №2025.12-010-00005 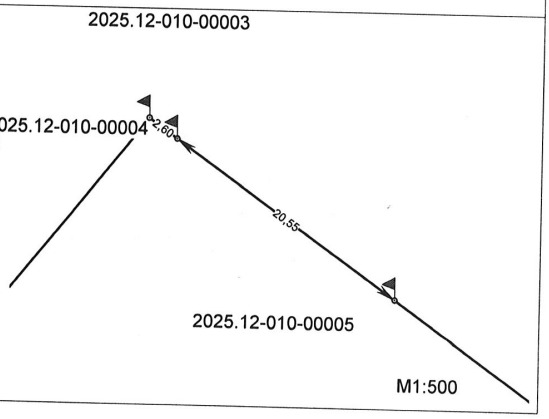

33

№ з/п	Номер знака	Абрис та опис місцезнаходження межового знака
5	2025.12-010-00005	Межовий знак дерев'яний стовп закріплений у північній частині межі земельної ділянки на відстані 20,55 та 21,11 метрів від межових знаків №2025.12-010-00004 та №2025.12-010-00006 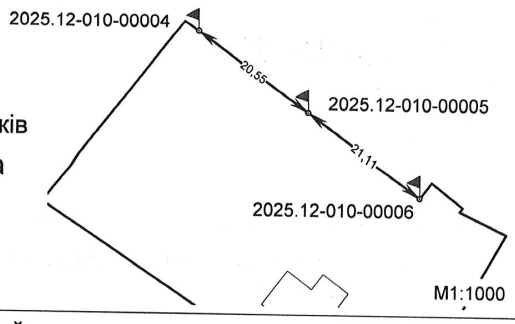
6	2025.12-010-00006	Межовий знак дерев'яний стовп закріплений у східній частині межі земельної ділянки на відстані 21,11 та 2,97 метрів від межових знаків №2025.12-010-00005 та №2025.12-010-00007 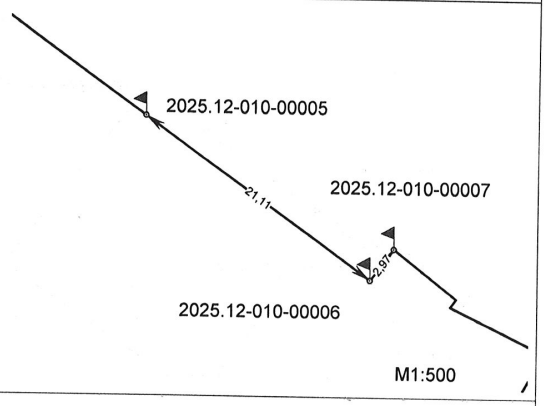
7	2025.12-010-00007	Межовий знак дерев'яний стовп закріплений у східній частині межі земельної ділянки на відстані 2,97 та 6,07 метрів від межових знаків №2025.12-010-00006 та №2025.12-010-00008 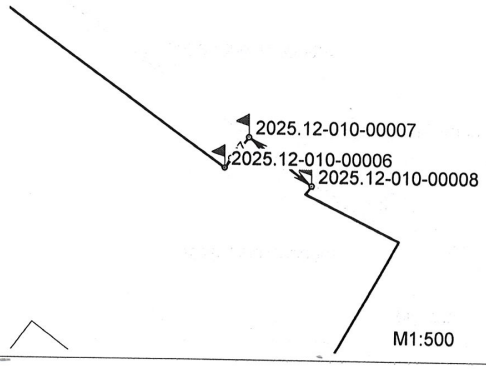
8	2025.12-010-00008	Межовий знак дерев'яний стовп закріплений у східній частині межі земельної ділянки на відстані 6,07 та 0,75 метрів від межових знаків №2025.12-010-00007 та №2025.12-010-00009 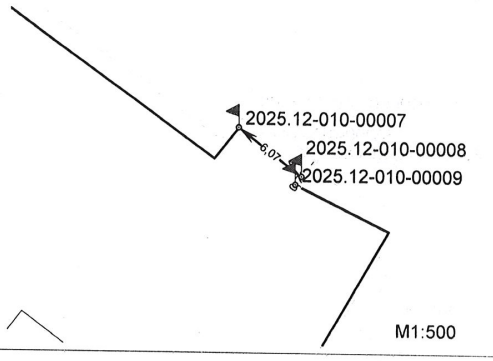

84

№ з/п	Номер знака	Абрис та опис місцезнаходження межового знака
9	2025.12-010-00009	Межовий знак дерев'яний стовп закріплений у східній частині межі земельної ділянки на відстані 0,75 та 8,00 метрів від межових знаків №2025.12-010-00008 та №2025.12-010-00010 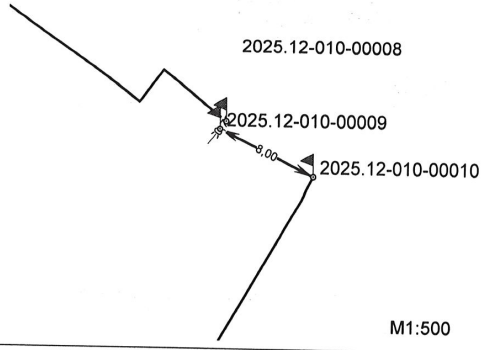
10	2025.12-010-00010	Межовий знак дерев'яний стовп закріплений у східній частині межі земельної ділянки на відстані 8,00 та 20,49 метрів від межових знаків №2025.12-010-00009 та №2025.12-010-00011 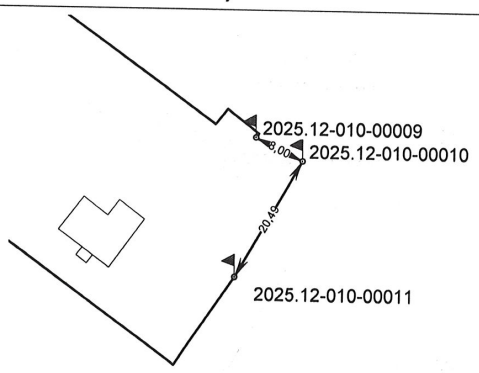
11	2025.12-010-00011	Межовий знак дерев'яний стовп закріплений у південно-східній частині межі земельної ділянки на відстані 20,49 та 13,56 метрів від межових знаків №2025.12-010-00010 та №2025.12-010-00012 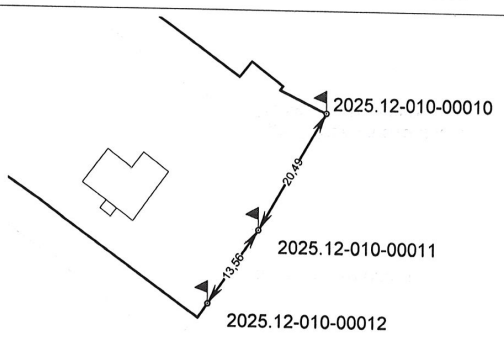
12	2025.12-010-00012	Межовий знак дерев'яний стовп закріплений у південно-східній частині межі земельної ділянки на відстані 13,56 та 1,77 метрів від межових знаків №2025.12-010-00011 та №2025.12-010-00013 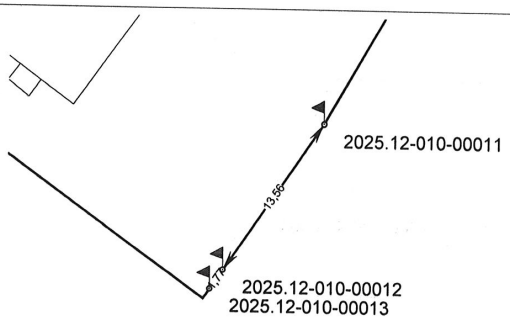

85

№ з/п	Номер знака	Абрис та опис місцезнаходження межового знака
13	2025.12-010-00013	Межовий знак дерев'яний стовп закріплений у південно-східній частині межі земельної ділянки на відстані 1,77 та 0,90 метрів від межових знаків №2025.12-010-00012 та №2025.12-010-00014 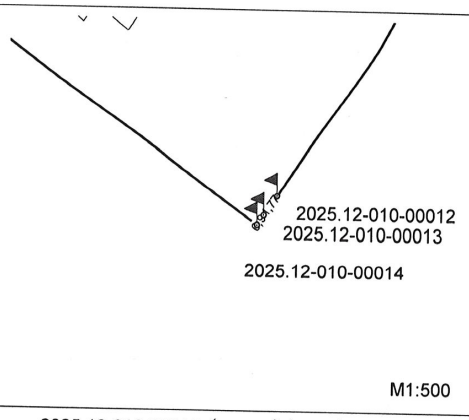
14	2025.12-010-00014	Межовий знак дерев'яний стовп закріплений у південно-східній частині межі земельної ділянки на відстані 0,90 та 30,25 метрів від межових знаків №2025.12-010-00013 та №2025.12-010-00015 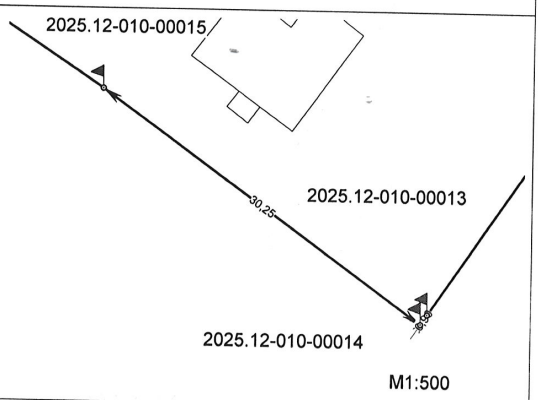
15	2025.12-010-00015	Межовий знак дерев'яний стовп закріплений у південно-західній частині межі земельної ділянки на відстані 30,25 та 32,39 метрів від межових знаків №2025.12-010-00014 та №2025.12-010-00016 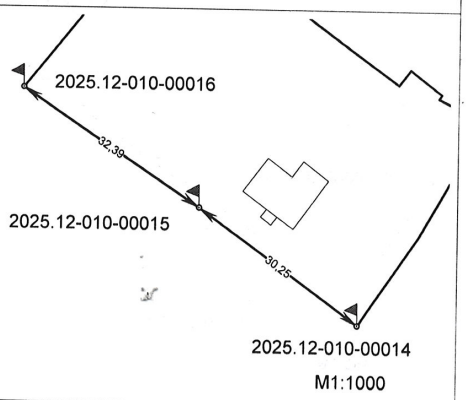
16	2025.12-010-00016	Межовий знак дерев'яний стовп закріплений у західній частині межі земельної ділянки на відстані 32,39 та 0,23 метрів від межових знаків №2025.12-010-00015 та №2025.12-010-00017 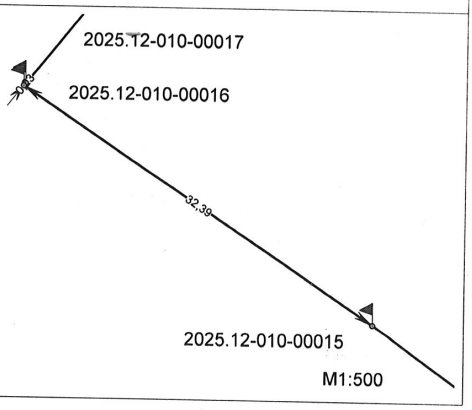

36

№ з/п	Номер знака	Абрис та опис місцезнаходження межового знака
17	2025.12-010-00017	Межовий знак дерев'яний стовп закріплений у західній частині межі земельної ділянки на відстані 0,23 та 2,18 метрів від межових знаків №2025.12-010-00016 та №2025.12-010-00001 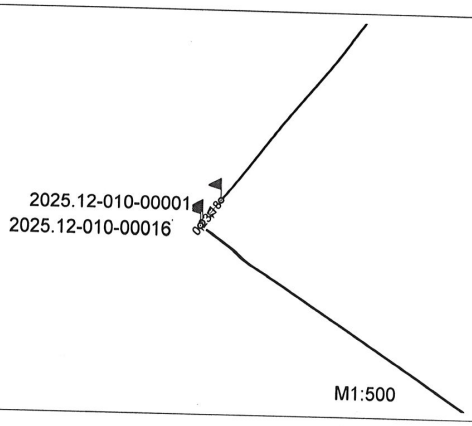

Склав _____ Кравцов В.В.
(підпис) (ініціали та прізвище)

ДЕРЖАВНИЙ СЕРТИФІКОВАНИЙ ІНЖЕНЕР-ЗЕМЛЕВПОРЯДНИК №000382 КРАВЦОВ ВОЛОДИМИР ВІКТОРОВИЧ * ІДЕНТ-НОМЕР 2804502758 *

87

Зм.	Кільк.	Арк.	№док.	Підп.	Дата	№022-24-ДПТ	Арк. 128

Зам. інв. №

Підпис і дата

Інв. № ор.

Фізична особа-підприємець
Кравцов Володимир Вікторович

36040, м. Полтава, вул. Героїв Сталінграду, 4, кв. 137
тел. +38(063)858-42-28

№б/н від 1.12.2025 року

Місце розташування земельної ділянки на перехресті вулиці Небесної Сотні та Воскресенського узвозу в м. Полтава

Площа земельної ділянки 0,2077 га., в тому числі за рахунок земель житлової та громадської забудови

Цільове призначення згідно КВЦПЗ: 03.10 Для будівництва та обслуговування адміністративних будинків, офісних будівель компаній, які займаються підприємницькою діяльністю, пов'язаною з отриманням прибутку

Перелік обмежень у використанні земельної ділянки

Код	Назва	Площа, га
01	Охоронна зона	-
01.01	Охоронна зона навколо території та об'єкта природно-заповідного фонду	-
01.02	Зона охорони пам'ятки культурної спадщини	0,2077
01.02.1	Охоронна зона пам'ятки культурної спадщини	0,2077
01.02.2	Зона регулювання забудови	-
01.02.3	Зона охоронюваного ландшафту	-
01.02.4	Зона охорони археологічного культурного шару	0,2077
01.03	Охоронна зона навколо (уздовж) об'єкта транспорту	-
01.04	Охоронна зона навколо (уздовж) об'єкта зв'язку	-
01.05	Охоронна зона навколо (уздовж) об'єкта енергетичної системи	-
01.06	Охоронна зона навколо об'єкта гідрометеорологічної діяльності	-
01.07	Охоронна зона навколо геодезичного пункту	-
01.08	Охоронна зона навколо інженерних комунікацій	-
02	Зона санітарної охорони	-
02.01	Зона санітарної охорони джерел та об'єктів централізованого питного водопостачання	-
02.01.1	Перший пояс зони санітарної охорони джерел та об'єктів централізованого питного водопостачання (суворого режиму)	-
02.01.2	Другий пояс зони санітарної охорони джерел та об'єктів централізованого питного водопостачання (обмеження)	-
02.01.3	Третій пояс зони санітарної охорони джерел та об'єктів централізованого питного водопостачання (спостереження)	-
02.01.4	Санітарно-захисна смуга об'єкта водопостачання	-
02.02	Округ санітарної охорони курортів	-
02.02.1	Перша зона округу санітарної охорони курорту (зона суворого режиму)	-
02.02.2	Друга зона округу санітарної охорони курорту (зона обмежень)	-
02.02.3	Третя зона округу санітарної охорони курорту (зона спостережень)	-
03	Санітарні зони, відстані, розриви	-
03.01	Санітарно-захисна зона навколо (уздовж) об'єкта	-
03.02	Санітарна відстань (розрив) від об'єкта	-
04	Зона особливого режиму використання земель	-
04.01	Прикордонна смуга	-

04.02	Зона особливого режиму використання земель навколо військової частини, інших військових формувань	-
04.03	Зона особливого режиму використання земель навколо військових об'єктів	-
05	Водоохоронне обмеження	-
05.01	Водоохоронна зона	-
05.02	Прибережна захисна смуга вздовж річок, навколо водойм та на островах	-
05.03	Прибережна захисна смуга вздовж морів, морських заток і лиманів та на островах у внутрішніх морських водах	-
05.04	Берегова смуга водних шляхів	-
05.05	Смуга відведення	-
05.06	Пляжна зона	-
06	Інше обмеження	-
06.01	Зона особливого режиму забудови	-
06.01.1	Території в червоних лініях	0,0018
06.01.2	Території в зелених лініях	-
06.01.3	Території в блакитних лініях	-
06.01.4	Території в жовтих лініях	-
06.01.5	Території в лініях регулювання забудови	-
06.01.6	Території, на які обов'язково має бути розроблений детальний план території	-
06.02	Територія, що зазнала радіоактивного забруднення внаслідок Чорнобильської катастрофи	-
06.02.1	Зона відчуження	-
06.02.2	Зона безумовного (обов'язкового) відселення	-
06.02.3	Зона гарантованого добровільного відселення	-
06.03	Зона надзвичайної екологічної ситуації	-
06.04	Умова додержання природоохоронних вимог або виконання визначених робіт	-
06.05	Авіаційне, радіолокаційне обмеження	-
06.05.1	Зона обмеження забудови від радіотехнічних, радіолокаційних об'єктів	-
06.05.2	Поверхня обмеження забудови	-
06.05.3	Зона обмежень забудови щодо умов авіаційного шуму	-
06.05.4	Захисна зона аеронавігаційного обладнання	-
06.05.5	Смуга повітряних підходів	-
06.05.6	Приаеродромна територія	-
06.06	Історико-культурне обмеження	-
06.06.1	Буферна зона об'єкта всесвітньої спадщини	-
06.06.2	Історичний ареал населеного місця	0,2077
06.06.3	Охоронювана археологічна територія	0,2077
06.06.4	Історико-культурний заповідник	-
06.06.5	Історико-культурна заповідна територія	-
06.06.6	Пам'ятка культурної спадщини	-
06.06.7	Територія пам'ятки культурної спадщини	0,2077
06.06.8	Об'єкт всесвітньої спадщини	-
06.07	Технічна зона метрополітену	
06.07.1	Технічна зона 2-ї категорії	
06.07.2	Технічна зона 3-ї категорії	
06.07.3	Технічна зона 4-ї категорії	
07	Земельні сервітути	-
07.01	Право проходу та проїзду на велосипеді	-

07.02	Право проїзду на транспортному засобі по наявному шляху	-
07.03	Право прокладення та експлуатації ліній електропередачі, електронних комунікаційних мереж, трубопроводів, інших лінійних комунікацій	-
07.04	Право прокладати на свою земельну ділянку водопровід із чужої природної водойми або через чужу земельну ділянку	-
07.05	Право відводу води із своєї земельної ділянки на сусідню або через сусідню земельну ділянку	-
07.06	Право забору води з природної водойми, розташованої на сусідній земельній ділянці, та право проходу до природної водойми	-
07.07	Право поїти свою худобу із природної водойми, розташованої на сусідній земельній ділянці, та право прогону худоби до природної водойми	-
07.08	Право прогону худоби по наявному шляху	-
07.09	Право встановлення будівельних риштувань та складування будівельних матеріалів з метою ремонту будівель та споруд	-
07.10	Інші земельні сервітути	-
07.11	Право на розміщення тимчасових споруд (малих архітектурних форм)	-
07.12	Право на будівництво та розміщення об'єктів нафтогазовидобування	-
07.13	Право на розміщення об'єктів трубопровідного транспорту	-
07.14	Право на користування земельною ділянкою для потреб геологічного вивчення, у тому числі дослідно-промислової розробки, корисних копалин з подальшим видобуванням корисних копалин (промислової розробки родовищ) загальнодержавного та місцевого значення та (або) для видобування корисних копалин загальнодержавного та місцевого значення з правом будівництва та розміщення споруд/об'єктів, пов'язаних із зазначеним видом діяльності, за умови що при цьому не порушуються права землевласника, передбачені статтею 98 Земельного кодексу України	-
07.15	Право розміщення (переміщення, пересування) об'єктів інженерної інфраструктури меліоративних систем	-
07.16	Право на будівництво та проходження інженерних, кабельних, трубопровідних мереж, необхідних для повноцінного функціонування індустріальних парків	-
7.17	Право на будівництво, облаштування та утримання інженерно-технічних і фортифікаційних споруд, огорож, прикордонних знаків, прикордонних просік, комунікацій	-
7.18	Право розміщення (без здійснення капітального будівництва) об'єктів рекреаційної інфраструктури, а також інженерної інфраструктури, необхідної для їх функціонування та обслуговування"	-
08	Право користування чужою земельною ділянкою для забудови (суперфіцій)	-
09	Право користування чужою земельною ділянкою для сільськогосподарських потреб (емфітевзис)	-
10	Території та об'єкти природно-заповідного фонду	-
10.01	Національні природні парки	-
10.02	Біосферні заповідники	-
10.03	Регіональні ландшафтні парки	-
10.04	Заказники	-
10.05	Пам'ятки природи	-
10.06	Заповідні урочища	-
10.07	Парки-пам'ятки садово-паркового мистецтва	-
10.08	Заповідні зони національних природних парків	-
10.09	Зони регульованої рекреації національних природних парків	-
10.10	Зони стаціонарної рекреації національних природних парків	-
10.11	Господарські зони національних природних парків	-
10.12	Заповідні зони біосферних заповідників	-
10.13	Буферні зони біосферних заповідників	-
10.14	Зони антропогенних ландшафтів біосферних заповідників	-
10.15	Зони регульованого заповідного режиму біосферних заповідників	-
10.16	Заповідні зони регіональних ландшафтних парків	-
10.17	Зони регульованої рекреації регіональних ландшафтних парків	- 40

10.18	Зони стаціонарної рекреації регіональних ландшафтних парків	-
10.19	Господарські зони регіональних ландшафтних парків	-
10.20	Заповідні зони парків - пам'яток садово-паркового мистецтва	-
10.21	Експозиційні зони парків - пам'яток садово-паркового мистецтва	-
10.22	Наукові зони парків - пам'яток садово-паркового мистецтва	-
10.23	Адміністративно-господарські зони парків - пам'яток садово-паркового мистецтва	-
10.24	Охоронні зони територій та об'єктів природно-заповідного фонду	-
10.25	Території, зарезервовані з метою наступного заповідання	-
10.26	Природний заповідник	-
10.27	Ботанічний сад	-
10.28	Заповідна зона ботанічного саду	-
10.29	Експозиційна зона ботанічного саду	-
10.30	Наукова зона ботанічного саду	-
10.31	Адміністративно-господарська зона ботанічного саду	-
10.32	Дендрологічний парк	-
10.33	Заповідна зона дендрологічного парку	-
10.34	Експозиційна зона дендрологічного парку	-
10.35	Наукова зона дендрологічного парку	-
10.36	Адміністративно-господарська зона дендрологічного парку	-
10.37	Зоологічний парк	-
10.38	Експозиційна зона зоологічного парку	-
10.39	Наукова зона зоологічного парку	-
10.40	Рекреаційна зона зоологічного парку	-
10.41	Господарська зона зоологічного парку	-
11	Території, до складу яких входять земельні ділянки, необхідні для розміщення об'єктів, щодо яких відповідно до закону може здійснюватися примусове відчуження земельних ділянок з мотивів суспільної необхідності	-
12	Заборона на зміну цільового призначення земельної ділянки, ландшафту	-
13	Заборона на провадження окремих видів діяльності	-
14	Обов'язок щодо утримання та збереження полезахисних лісових смуг	-

Фізична особа-підприємець" В.В. Кравцов

ЗЕМЕЛЬНА ДІЛЯНКА №2

ВІДОМОСТІ
про обчислення площі земельної ділянки

Управління капітального будівництва Полтавського міськвиконкому
по вулиці Небесної Сотні в Полтава на території Полтавської області
Для розміщення та експлуатації основних, підсобних і допоміжних будівель та споруд технічної інфраструктури (виробництва та розподілення газу, постачання пари та гарячої води, збирання, очищення та розподілення води)

№	X	Y	Довжина	Кут	Внутрішній
1	5 495 661,528	6 613 091,194	21,814	123°31'45"	089°01'47"
2	5 495 649,479	6 613 109,378	1,929	215°03'28"	088°28'17"
3	5 495 647,900	6 613 108,270	8,845	215°03'07"	180°00'21"
4	5 495 640,659	6 613 103,190	21,342	303°11'34"	091°51'33"
5	5 495 652,343	6 613 085,330	5,039	032°33'05"	090°38'29"
6	5 495 656,590	6 613 088,041	5,859	032°33'32"	179°59'33"
			64,828		720°00'00"

Периметр землекористування 64,828 м
Площа землекористування 0,0234 га

Обчислив:

Інженер- землевпорядник _____ Кондратенко А.А.

КОНДРАТЕНКО АНАСТАСІЯ АНДРІЇВНА
СЕРТИФІКОВАНИЙ ІНЖЕНЕР-ЗЕМЛЕВПОРЯДНИК
КВАЛІФІКАЦІЙНИЙ СЕРТИФІКАТ №014970
ІДЕНТ-НОМЕР 3578300386

СХЕМА ПЕРЕНЕСЕННЯ В НАТУРУ (НА МІСЦЕВІСТЬ)
поворотних точок меж земельної ділянки

Проектні координати поворотних точок меж земельної ділянки			Координати перенесення в натуру (на місцевість) поворотних точок меж земельної ділянки			Відхилення	
№ з/п	X	У	№ з/п	X	У	dX(м)	dY(м)
1	5495661.528	6613091.194	1	5495661.528	6613091.204	0.00	0.01
2	5495649.479	6613109.378	2	5495649.479	6613109.358	0.00	-0.02
3	5495647.90	6613108.27	3	5495647.90	6613108.25	0.00	-0.02
4	5495640.659	6613103.19	4	5495640.669	6613103.17	0.01	-0.02
5	5495652.343	6613085.33	5	5495652.353	6613085.34	0.01	0.01
6	5495656.59	6613088.041	6	5495656.60	6613088.051	0.01	0.01

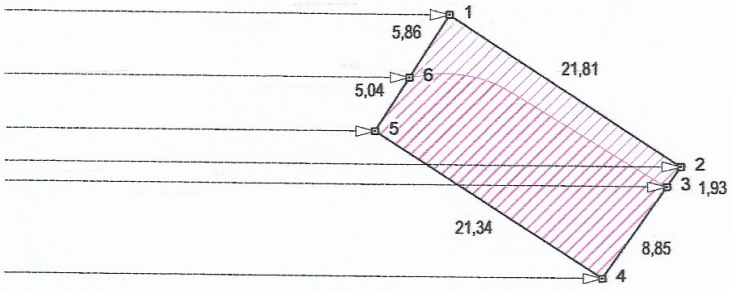

Вихідний пункт (база): KVDA X=5499727.5349 Y=6236434.0467

Середньоквадратична похибка місцезнаходження межових знаків згідно Інструкції про встановлення (відновлення) меж земельних ділянок в натурі (на місцевості) та їх закріплення межовими знаками не перевищує 0,1 м.

Управління капітального будівництва Полтавського міськвиконкому
по вулиці Небесної Сотні в Полтава на території Полтавської області
для розміщення та експлуатації основних, підсобних і допоміжних будівель та споруд технічної інфраструктури
(виробництва та розподілення газу, постачання пари та гарячої води, збирання, очищення та розподілення води)

		Містобудівна документація	Масштаб	Лист	Листів
Виконав	Кондратенко		1: 500	1	1
		Схема перенесення в натуру (на місцевість) поворотних точок меж земельної ділянки	ФОП Дронь М.С. м.Полтава, 2025		

КОНДРАТЕНКО АНАСТАСІЯ ВІКТОРІВНА СЕРТИФІКОВАНИЙ ІНЖЕНЕР-ЗЕМЛЕВПОРЯДНИК КВАЛІФІКАЦІЙНИЙ СЕРТИФІКАТ №014970 ІДЕНТ НОМЕР 3578300336

Зм.	Кільк.	Арк.	№док.	Підп.	Дата

№022-24-ДПТ

Арк. 135

Зам. інв. №

Підпис і дата

Інв. № ор.

СХЕМА ПЕРЕНЕСЕННЯ В НАТУРУ (НА МІСЦЕВІСТЬ)

меж охоронних зон, зон санітарної охорони, санітарно-захисних зон і зон особливого режиму використання земель (за наявності):

Зона охорони пам'ятки культурної спадщини (код обмеження - 01.02), площею 0,0234

Проектні координати поворотних точок меж земельної ділянки			Координати перенесення в натуру (на місцевість) поворотних точок меж земельної ділянки			Відхилення	
№ з/п	X	У	№ з/п	X	У	dX(м)	dY(м)
1	5495649.479	6613109.378	1	5495649.479	6613109.358	0.00	-0.02
2	5495647.90	6613108.27	2	5495647.90	6613108.25	0.00	-0.02
3	5495640.659	6613103.19	3	5495640.669	6613103.17	0.01	-0.02
4	5495652.343	6613085.33	4	5495652.353	6613085.34	0.01	0.01
5	5495656.59	6613088.041	5	5495656.60	6613088.051	0.01	0.01
6	5495661.528	6613091.194	6	5495661.528	6613091.204	0.00	0.01

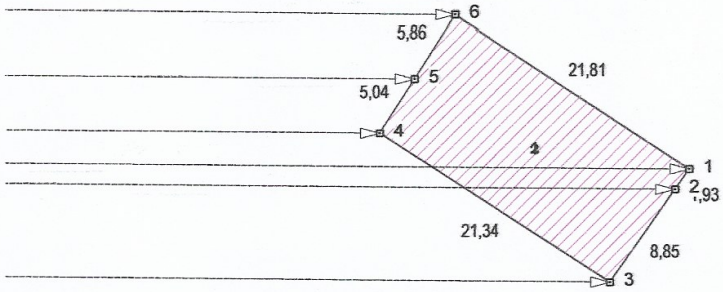

Вихідний пункт (база): KVDA X=5499727.5349 Y=6236434.0467

Середньоквадратична похибка місцезнаходження межових знаків згідно Інструкції про встановлення (відновлення) меж земельних ділянок в натурі (на місцевості) та їх закріплення межовими знаками не перевищує 0,1 м.

Управління капітального будівництва Полтавського міськвиконкому по вулиці Небесної Сотні в Полтава на території Полтавської області для розміщення та експлуатації основних, підсобних і допоміжних будівель та споруд технічної інфраструктури (виробництва та розподілення газу, постачання пари та гарячої води, збирання, очищення та розподілення води)

Виконав		Кондратенко	Містобудівна документація	Масштаб	Лист	Листів
				1: 500	1	2
			Схема перенесення в натуру (на місцевість) меж охоронних зон, зон санітарної охорони, санітарно-захисних зон і зон особливого режиму використання земель (за наявності)	ФОП Дронь М.С. м.Полтава, 2025		

КОНДРАТЕНКО АНАСТАСІЯ ВІКТОРІВНА СЕРТИФІКОВАНИЙ ІНЖЕНЕР-ЗЕМЛЕВПОРЯДНИК КВАЛІФІКАЦІЙНИЙ СЕРТИФІКАТ №014970 ІДЕНТ.НОМЕР 3578300986

Зам. інв. №

Підпис і дата

Інв. № ор.

Зм.	Кільк.	Арк.	№док.	Підп.	Дата

№022-24-ДПТ

Арк.

СХЕМА ПЕРЕНЕСЕННЯ В НАТУРУ (НА МІСЦЕВІСТЬ)
меж охоронних зон, зон санітарної охорони, санітарно-захисних зон і зон особливого режиму використання земель (за наявності):
Охоронна зона пам'ятки культурної спадщини (код обмеження - 01.02.1), площею 0,0234

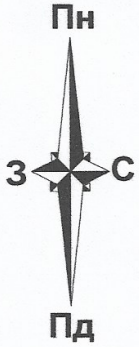

Проектні координати поворотних точок меж земельної ділянки			Координати перенесення в натуру (на місцевість) поворотних точок меж земельної ділянки			Відхилення	
№ з/п	X	У	№ з/п	X	У	dX(м)	dY(м)
1	5495649.479	6613109.378	1	5495649.479	6613109.358	0.00	-0.02
2	5495647.90	6613108.27	2	5495647.90	6613108.25	0.00	-0.02
3	5495640.659	6613103.19	3	5495640.669	6613103.17	0.01	-0.02
4	5495652.343	6613085.33	4	5495652.353	6613085.34	0.01	0.01
5	5495656.59	6613088.041	5	5495656.60	6613088.051	0.01	0.01
6	5495661.528	6613091.194	6	5495661.528	6613091.204	0.00	0.01

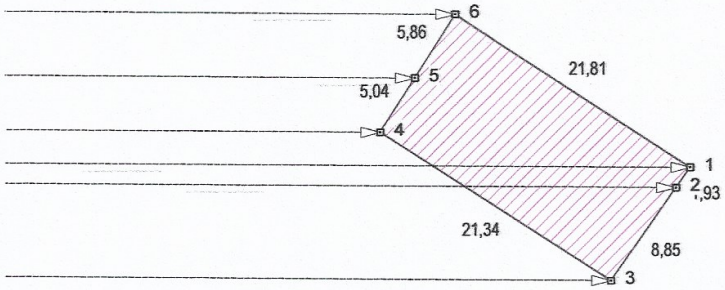

Вихідний пункт (база): KVDA X=5499727.5349 Y=6236434.0467

Середньоквадратична похибка місцезнаходження межових знаків згідно Інструкції про встановлення (відновлення) меж земельних ділянок в натурі (на місцевості) та їх закріплення межовими знаками не перевищує 0,1 м.

Управління капітального будівництва Полтавського міськвиконкому

по вулиці Небесної Сотні в Полтава на території Полтавської області

для розміщення та експлуатації основних, підсобних і допоміжних будівель та споруд технічної інфраструктури (виробництва та розподілення газу, постачання пари та гарячої води, збирання, очищення та розподілення води)

Виконав	Кондратенко	Містобудівна документація	Масштаб	Лист	Листів
			1: 500	1	2
		Схема перенесення в натуру (на місцевість) меж охоронних зон, зон санітарної охорони, санітарно-захисних зон і зон особливого режиму використання земель (за наявності)	ФОП Дронь М.С. м.Полтава, 2025		

Зм.	Кільк.	Арк.	№док.	Підп.	Дата

Зам. інв. №

Підпис і дата

Інв. № ор.

№022-24-ДПТ

СХЕМА ПЕРЕНЕСЕННЯ В НАТУРУ (НА МІСЦЕВІСТЬ)

меж охоронних зон, зон санітарної охорони, санітарно-захисних зон і зон особливого режиму використання земель (за наявності):

Зона охорони археологічного культурного шару (код обмеження - 01.02.4), площею 0,0234

Проектні координати поворотних точок меж земельної ділянки			Координати перенесення в натуру (на місцевість) поворотних точок меж земельної ділянки			Відхилення	
№ з/п	X	У	№ з/п	X	У	dX(м)	dY(м)
1	5495649.479	6613109.378	1	5495649.479	6613109.358	0.00	-0.02
2	5495647.90	6613108.27	2	5495647.90	6613108.25	0.00	-0.02
3	5495640.659	6613103.19	3	5495640.669	6613103.17	0.01	-0.02
4	5495652.343	6613085.33	4	5495652.353	6613085.34	0.01	0.01
5	5495656.59	6613088.041	5	5495656.60	6613088.051	0.01	0.01
6	5495661.528	6613091.194	6	5495661.528	6613091.204	0.00	0.01

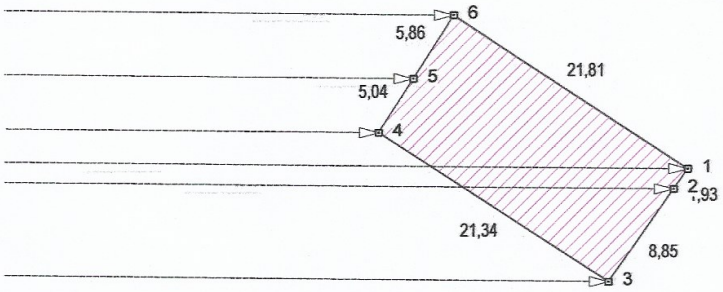

Вихідний пункт (база): KVDA X=5499727.5349 Y=6236434.0467

Середньоквадратична похибка місцезнаходження межових знаків згідно Інструкції про встановлення (відновлення) меж земельних ділянок в натурі (на місцевості) та їх закріплення межовими знаками не перевищує 0,1 м.

Управління капітального будівництва Полтавського міськвиконкому по вулиці Небесної Сотні в Полтава на території Полтавської області для розміщення та експлуатації основних, підсобних і допоміжних будівель та споруд технічної інфраструктури (виробництва та розподілення газу, постачання пари та гарячої води, збирання, очищення та розподілення води)

Виконав Кондратенко	Містобудівна документація	Масштаб	Лист	Листів
		1: 500	1	2
	Схема перенесення в натуру (на місцевість) меж охоронних зон, зон санітарної охорони, санітарно-захисних зон і зон особливого режиму використання земель (за наявності)	ФОП Дронь М.С. м.Полтава, 2025		

КОНДРАТЕНКО АНАСТАСІЯ АНДРІЇВНА СЕРТИФІКОВАНИЙ ІНЖЕНЕР-ЗЕМЛЕВПОРЯДНИК КВАЛІФІКАЦІЙНИЙ СЕРТИФІКАТ №014970 НОМЕР 3578300386

Зм.	Кільк.	Арк.	№док.	Підп.	Дата

№022-24-ДПТ

Арк. 138

Зам. інв. №

Підпис і дата

Інв. № ор.

СХЕМА ПЕРЕНЕСЕННЯ В НАТУРУ (НА МІСЦЕВІСТЬ)
меж охоронних зон, зон санітарної охорони, санітарно-захисних зон і зон особливого режиму використання земель (за наявності): Санітарна відстань (розрив) від об'єкта (код обмеження - 03.02), площею 0,0177

Проектні координати поворотних точок меж земельної ділянки			Координати перенесення в натуру (на місцевість) поворотних точок меж земельної ділянки			Відхилення	
№ з/п	X	У	№ з/п	X	У	dX(м)	dY(м)
12	5495656.913	6613090.832	12	5495656.883	6613090.852	-0.03	0.02
13	5495656.91	6613091.082	13	5495656.89	6613091.102	-0.02	0.02
14	5495656.90	6613091.331	14	5495656.88	6613091.351	-0.02	0.02
15	5495656.885	6613091.58	15	5495656.865	6613091.60	-0.02	0.02
16	5495656.863	6613091.829	16	5495656.843	6613091.849	-0.02	0.02
17	5495656.835	6613092.077	17	5495656.815	6613092.097	-0.02	0.02
18	5495656.801	6613092.324	18	5495656.781	6613092.344	-0.02	0.02
19	5495656.761	6613092.57	19	5495656.741	6613092.59	-0.02	0.02
20	5495656.714	6613092.816	20	5495656.694	6613092.836	-0.02	0.02
21	5495656.662	6613093.06	21	5495656.652	6613093.08	-0.01	0.02
22	5495656.603	6613093.302	22	5495656.593	6613093.322	-0.01	0.02
23	5495656.539	6613093.543	23	5495656.529	6613093.563	-0.01	0.02
24	5495656.468	6613093.783	24	5495656.458	6613093.803	-0.01	0.02
25	5495656.392	6613094.02	25	5495656.382	6613094.04	-0.01	0.02
26	5495656.309	6613094.256	26	5495656.299	6613094.276	-0.01	0.02
27	5495656.221	6613094.489	27	5495656.211	6613094.509	-0.01	0.02
28	5495656.127	6613094.721	28	5495656.117	6613094.741	-0.01	0.02
29	5495656.027	6613094.949	29	5495656.017	6613094.969	-0.01	0.02
30	5495655.921	6613095.175	30	5495655.921	6613095.195	0.00	0.02
31	5495655.81	6613095.399	31	5495655.81	6613095.419	0.00	0.02
32	5495655.694	6613095.62	32	5495655.694	6613095.64	0.00	0.02
33	5495655.572	6613095.837	33	5495655.572	6613095.857	0.00	0.02
34	5495655.444	6613096.052	34	5495655.444	6613096.072	0.00	0.02
35	5495655.311	6613096.263	35	5495655.311	6613096.283	0.00	0.02
36	5495655.183	6613096.456	36	5495655.183	6613096.476	0.00	0.02
37	5495647.90	6613108.27	37	5495647.90	6613108.25	0.00	-0.02
38	5495640.659	6613103.19	38	5495640.669	6613103.17	0.01	-0.02
39	5495652.343	6613085.33	39	5495652.353	6613085.34	0.01	0.01

Вихідний пункт (база): KVDA X=5499727.5349 Y=6236434.0467

Середньоквадратична похибка місцезнаходження межових знаків згідно Інструкції про встановлення (відновлення) меж земельних ділянок в натурі (на місцевості) та їх закріплення межовими знаками не перевищує 0,1 м.

Управління капітального будівництва Полтавського міськвиконкому по вулиці Небесної Сотні в Полтава на території Полтавської області для розміщення та експлуатації основних, підсобних і допоміжних будівель та споруд технічної інфраструктури (виробництва та розподілення газу, постачання пари та гарячої води, збирання, очищення та розподілення води)

Виконав	О.Кондратенко	Містобудівна документація	Масштаб	Лист	Листів
			1: 500	2	2
		Схема перенесення в натуру (на місцевість) меж охоронних зон, зон санітарної охорони, санітарно-захисних зон і зон особливого режиму використання земель (за наявності)	ФОП Дронь М.С. м.Полтава, 2025		

КОНДРАТЕНКО АНАСТАСІЯ АНДРІЇВНА СЕРТИФІКОВАНИЙ ІНЖЕНЕР-ЗЕМЛЕВПОРЯДНИК КВАЛІФІКАЦІЙНИЙ СЕРТИФІКАТ №014970 РЕЄСТ.НОМЕР 3578300366

Зам. інв. № | Підпис і дата | Інв. № ор.

Зм.	Кільк.	Арк.	№док.	Підп.	Дата

№022-24-ДПТ

Арк. 139

СХЕМА ПЕРЕНЕСЕННЯ В НАТУРУ (НА МІСЦЕВІСТЬ)
меж охоронних зон, зон санітарної охорони, санітарно-захисних зон і зон особливого режиму використання земель (за наявності):
Санітарна відстань (розрив) від об'єкта (код обмеження - 03.02), площею 0,0177

Проектні координати поворотних точок меж земельної ділянки			Координати перенесення в натуру (на місцевість) поворотних точок меж земельної ділянки			Відхилення	
№ з/п	X	У	№ з/п	X	У	dX(м)	dY(м)
1	5495656.59	6613088.041	1	5495656.60	6613088.051	0.01	0.01
2	5495656.603	6613088.362	2	5495656.613	6613088.372	0.01	0.01
3	5495656.662	6613088.605	3	5495656.672	6613088.615	0.01	0.01
4	5495656.714	6613088.849	4	5495656.724	6613088.859	0.01	0.01
5	5495656.761	6613089.094	5	5495656.771	6613089.104	0.01	0.01
6	5495656.801	6613089.34	6	5495656.811	6613089.35	0.01	0.01
7	5495656.835	6613089.588	7	5495656.845	6613089.598	0.01	0.01
8	5495656.863	6613089.836	8	5495656.873	6613089.846	0.01	0.01
9	5495656.885	6613090.084	9	5495656.855	6613090.104	-0.03	0.02
10	5495656.90	6613090.333	10	5495656.87	6613090.353	-0.03	0.02
11	5495656.91	6613090.583	11	5495656.88	6613090.603	-0.03	0.02

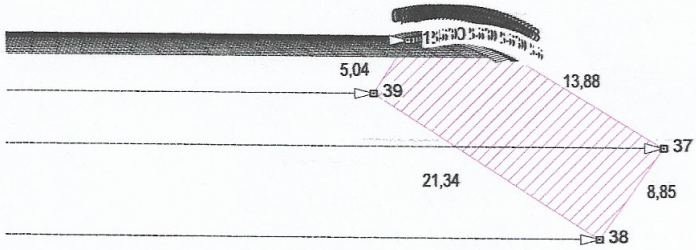

Вихідний пункт (база): KVDA X=5499727.5349 Y=6236434.0467

Середньоквадратична похибка місцезнаходження межових знаків згідно Інструкції про встановлення (відновлення) меж земельних ділянок в натурі (на місцевості) та їх закріплення межовими знаками не перевищує 0,1 м.

Управління капітального будівництва Полтавського міськвиконкому

по вулиці Небесної Сотні в Полтава на території Полтавської області

для розміщення та експлуатації основних, підсобних і допоміжних будівель та споруд технічної інфраструктури (виробництва та розподілення газу, постачання пари та гарячої води, збирання, очищення та розподілення води)

			Містобудівна документація	Масштаб	Лист	Листів
Виконав		Кондратенко		1: 500	1	2
			Схема перенесення в натуру (на місцевість) меж охоронних зон, зон санітарної охорони, санітарно-захисних зон і зон особливого режиму використання земель (за наявності)	ФОП Дронь М.С. м.Полтава, 2025		

КОНДРАТЕНКО АНАСТАСІЯ ВІКТОРІВНА СЕРТИФІКОВАНИЙ ІНЖЕНЕР-ТОПОГРАФ КВАЛІФІКАЦІЙНИЙ СЕРТИФІКАТ №014970 КЕП-НОМЕР 3578

Зам. інв. №

Підпис і дата

Інв. № ор.

Зм.	Кільк.	Арк.	№док.	Підп.	Дата

№022-24-ДПТ

Арк.

140

СХЕМА ПЕРЕНЕСЕННЯ В НАТУРУ (НА МІСЦЕВІСТЬ)
меж охоронних зон, зон санітарної охорони, санітарно-захисних зон і зон особливого режиму використання земель (за наявності):
Історичний ареал населеного місця
(код обмеження - 06.06.2), площею 0,0234

Проектні координати поворотних точок меж земельної ділянки			Координати перенесення в натуру (на місцевість) поворотних точок меж земельної ділянки			Відхилення	
№ з/п	X	У	№ з/п	X	У	dX(м)	dY(м)
1	5495649.479	6613109.378	1	5495649.479	6613109.358	0.00	-0.02
2	5495647.90	6613108.27	2	5495647.90	6613108.25	0.00	-0.02
3	5495640.659	6613103.19	3	5495640.669	6613103.17	0.01	-0.02
4	5495652.343	6613085.33	4	5495652.353	6613085.34	0.01	0.01
5	5495656.59	6613088.041	5	5495656.60	6613088.051	0.01	0.01
6	5495661.528	6613091.194	6	5495661.528	6613091.204	0.00	0.01

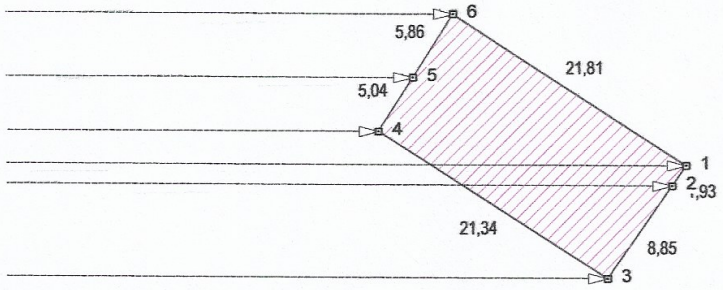

Вихідний пункт (база): KVDA X=5499727.5349 Y=6236434.0467

Середньоквадратична похибка місцезнаходження межових знаків згідно Інструкції про встановлення (відновлення) меж земельних ділянок в натурі (на місцевості) та їх закріплення межовими знаками не перевищує 0,1 м.

Управління капітального будівництва Полтавського міськвиконкому

по вулиці Небесної Сотні в Полтава на території Полтавської області

для розміщення та експлуатації основних, підсобних і допоміжних будівель та споруд технічної інфраструктури

(виробництва, розподілення газу, постачання пари та гарячої води, збирання, очищення та розподілення води)

Виконав		Кондратенко	Містобудівна документація	Масштаб	Лист	Листів
				1: 500	1	2
			Схема перенесення в натуру (на місцевість) меж охоронних зон, зон санітарної охорони, санітарно-захисних зон і зон особливого режиму використання земель (за наявності)	ФОП Дронь М.С. м.Полтава, 2025		

КОНДРАТЕНКО АНАТОЛІЙ ОЛЕКСІЙОВИЧ СЕРТИФІКОВАНИЙ ІНЖЕНЕР-ЗЕМЛЕВПОРЯДНИК КВАЛІФІКАЦІЙНИЙ СЕРТИФІКАТ МОЛ 000286 ІДЕНТ. НОМЕР 2578306286

Зам. інв. №

Підпис і дата

Інв. № ор.

Зм.	Кільк.	Арк.	№док.	Підп.	Дата

№022-24-ДПТ

СХЕМА ПЕРЕНЕСЕННЯ В НАТУРУ (НА МІСЦЕВІСТЬ)
меж охоронних зон, зон санітарної охорони, санітарно-захисних зон і зон особливого режиму використання земель (за наявності):
Охоронювана археологічна територія
(код обмеження - 06.06.3), площею 0,0234

Проектні координати поворотних точок меж земельної ділянки			Координати перенесення в натуру (на місцевість) поворотних точок меж земельної ділянки			Відхилення	
№ з/п	X	У	№ з/п	X	У	dX(м)	dY(м)
1	5495649.479	6613109.378	1	5495649.479	6613109.358	0.00	-0.02
2	5495647.90	6613108.27	2	5495647.90	6613108.25	0.00	-0.02
3	5495640.659	6613103.19	3	5495640.669	6613103.17	0.01	-0.02
4	5495652.343	6613085.33	4	5495652.353	6613085.34	0.01	0.01
5	5495656.59	6613088.041	5	5495656.60	6613088.051	0.01	0.01
6	5495661.528	6613091.194	6	5495661.528	6613091.204	0.00	0.01

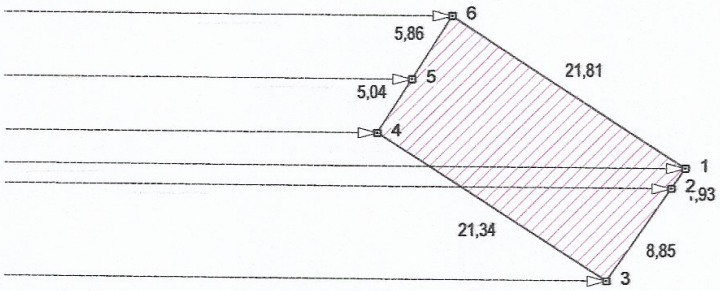

Вихідний пункт (база): KVDA X=5499727.5349 Y=6236434.0467

Середньоквадратична похибка місцезнаходження межових знаків згідно Інструкції про встановлення (відновлення) меж земельних ділянок в натурі (на місцевості) та їх закріплення межовими знаками не перевищує 0,1 м.

Управління капітального будівництва Полтавського міськвиконкому по вулиці Небесної Сотні в Полтава на території Полтавської області для розміщення та експлуатації основних, підсобних і допоміжних будівель та споруд технічної інфраструктури (виробництва та розподілення газу, постачання пари та гарячої води, збирання, очищення та розподілення води)

Виконав	Кондратенко	Містобудівна документація	Масштаб	Лист	Листів
			1: 500	1	2
		Схема перенесення в натуру (на місцевість) меж охоронних зон, зон санітарної охорони, санітарно-захисних зон і зон особливого режиму використання земель (за наявності)	ФОП Дронь М.С. м.Полтава, 2025		

КОНДРАТЕНКО АНАСТАСІЯ ДМИТРІВНА СЕРТИФІКОВАНИЙ ІНЖЕНЕР-ЗЕМЛЕВПОРЯДНИК КВАЛІФІКАЦІЙНИЙ СЕРТИФІКАТ №014970 ІДЕНТ. НОМЕР 3578300986

Зам. інв. №

Підпис і дата

Інв. № ор.

Зм.	Кільк.	Арк.	№док.	Підп.	Дата

№022-24-ДПТ

Арк.

142

СХЕМА ПЕРЕНЕСЕННЯ В НАТУРУ (НА МІСЦЕВІСТЬ)
меж охоронних зон, зон санітарної охорони, санітарно-захисних зон і зон особливого режиму використання земель (за наявності):
Територія пам'ятки культурної спадщини (код обмеження - 06.06.7), площею 0,0234

Проектні координати поворотних точок меж земельної ділянки			Координати перенесення в натуру (на місцевість) поворотних точок меж земельної ділянки			Відхилення	
№ з/п	X	У	№ з/п	X	У	dX(м)	dY(м)
1	5495649.479	6613109.378	1	5495649.479	6613109.358	0.00	-0.02
2	5495647.90	6613108.27	2	5495647.90	6613108.25	0.00	-0.02
3	5495640.659	6613103.19	3	5495640.669	6613103.17	0.01	-0.02
4	5495652.343	6613085.33	4	5495652.353	6613085.34	0.01	0.01
5	5495656.59	6613088.041	5	5495656.60	6613088.051	0.01	0.01
6	5495661.528	6613091.194	6	5495661.528	6613091.204	0.00	0.01

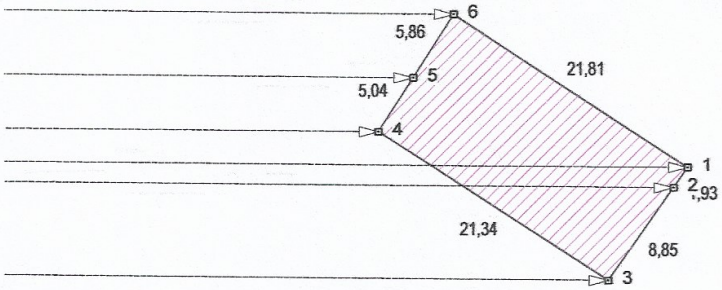

Вихідний пункт (база): KVDA X=5499727.5349 Y=6236434.0467

Середньоквадратична похибка місцезнаходження межових знаків згідно Інструкції про встановлення (відновлення) меж земельних ділянок в натурі (на місцевості) та їх закріплення межовими знаками не перевищує 0,1 м.

Управління капітального будівництва Полтавського міськвиконкому по вулиці Небесної Сотні в Полтава на території Полтавської області для розміщення та експлуатації основних, підсобних і допоміжних будівель та споруд технічної інфраструктури (виробництва та розподілення газу, постачання пари та гарячої води, збирання, очищення та розподілення води)

Виконав	Кондратенко	Містобудівна документація	Масштаб	Лист	Листів
			1: 500	1	2
		Схема перенесення в натуру (на місцевість) меж охоронних зон, зон санітарної охорони, санітарно-захисних зон і зон особливого режиму використання земель (за наявності)	ФОП Дронь М.С. м.Полтава, 2025		

КОНДРАТЕНКО АНАСТАСІЯ ОЛЕКСАНДРІВНА СЕРТИФІКОВАНИЙ ІНЖЕНЕР-ВИМІРЮВАЧ КВАЛІФІКАЦІЙНИЙ СЕРТИФІКАТ №014970 АГЕНТ НОМЕР 3578360386

Зам. інв. №

Підпис і дата

Інв. № ор.

Зм.	Кільк.	Арк.	№док.	Підп.	Дата

№022-24-ДПТ

АКТ

перенесеня в натуру (на місцевість) меж охоронних зон, зон санітарної охорони, санітарно-захисних зон і зон особливого використання земель за їх наявності

№____від «___»_____2025р. Полтава

На виконання пункту статті 45 Закону України «Про землеустрій», ми, що нижчу підписались:
Замовник робіт - Управління капітального будівництва Полтавського міськвиконкому в особі начальника Медведєва Максима Валерійовича, з однієї сторони та
Виконавець робіт - Інженер-землевпорядник Кондратенко А.А., склали цей акт про таке:
Згідно детального плану території на перехресті вулиці Небесної Сотні та Воскресенського узвозу в м.Полтава земельна ділянка знаходиться в межах м.Полтава на території Полтавської міської територіальної громади для розміщення та експлуатації основних, підсобних і допоміжних будівель та споруд технічної інфраструктури (виробництва та розподілення газу, постачання пари та гарячої води, збирання, очищення та розподілення води) (код КВЦПЗ 11. 04) на землях промисловості, транспорту, електронних комунікацій, енергетики, оборони та іншого призначення, площею 0,0234 га.
Претензії щодо меж охоронних зон, зон санітарної охорони, санітарно-захисних зон і зон особливого режиму використання земель та їх конфігурації не має.
Обмеження охоронних зон, зон санітарної охорони, санітарно-захисних зон і зон особливого режиму використання земель зазначено згідно з Переліком обмежень щодо використання земель та земельних ділянок наведеним у додатку 6 до Порядку ведення Державного земельного кадастру, затвердженого постановою КМУ від 17 жовтня 2012р. №1051.

Розміри та місцезнаходження охоронних зон, зон санітарної охоронни, санітарно-захисних зон і зон особливого режиму використання земель відображено на "Кадастровому плані земельної ділянки".

Межі, координати та міри ліній по периметру охоронних зон, зон санітарної охоронни, санітарно-захисних зон і зон особливого режиму використання земель відображаються та додаються до Акту на "Схемах перенесення в натуру (на місцевість) меж охоронних зон, зон санітарної охоронни, санітарно-захисних зон і зон особливого режиму використання земель (за наявності)".

Цей акт складений у трьох примірниках, (один - замовнику робіт, другий - органу містобудування і архітектури, третій - виконавцю робіт).

КОНДРАТЕНКО АНАСТАСІЯ АНДРІЇВНА
СЕРТИФІКОВАНИЙ ІНЖЕНЕР-ЗЕМЛЕВПОРЯДНИК
КВАЛІФІКАЦІЙНИЙ СЕРТИФІКАТ №
ІДЕНТ.НОМЕР 3578306986

Виконавець робіт _____ А.А.Кондратенко

Управління капітального будівництва
Полтавського міськвиконкому _____ М.В.Медведєв

А К Т
прийому-передачі межових знаків на зберігання

Полтава "___"_____20__р.
(назва населеного пункту)

Ми, що нижче підписалися:
1. Інженер-землевпорядник Кондратенко А.А.
2. Представник землекористувача - Управлінню капітального будівництва Полтавського міськвиконкому
у присутності власників/користувачів суміжних земельних ділянок:
від А до Б землі міської ради, не надані у власність чи користування
від Б до В землі міської ради, вул.Небесної Сотні, не надані у власність чи користування
від В до А землі міської ради, вул.Воскресеньський узвіз, не надані у власність чи користування
склали цей акт про таке:
1. Межі земельної ділянки з кадастровим номером 5310137000:15:010: , яка знаходиться по вулиці Небесної Сотні в Полтава на території Шевченківської районна у місті Полтаві територіальної громади Полтавської області площею 0,0234 га, на замовлення містобудівної документації Управління капітального будівництва Полтавського міськвиконкому для розміщення та експлуатації основних, підсобних і допоміжних будівель та споруд технічної інфраструктури (виробництва та розподілення газу, постачання пари та гарячої води, збирання, очищення та розподілення води), закріпленні в натурі (на місцевості) межовими знаками встановленого зразка у кількості 6 шт, список яких додається. Схема прив`язки межових знаків до об'єктів і контурів місцевості/абриси(кроки) додаються.
2. Власник земельної ділянки претензій щодо меж та конфігурації земельної ділянки не має.
3. Власниками/користувачами суміжних земельних ділянок претензій до існуючих меж не заявлено.
4. Межові знаки пред`явлені та передані на зберігання землекористувачу земельної ділянки гр. Управлінню капітального будівництва Полтавського міськвиконкому, який про адміністративну відповідальність за знищення межових знаків згідно з пунктом "е" частини першої статті 211 Земельного кодексу України та статті 56 Кодексу України про адміністративні правопорушення ознайомлений.
5. Цей акт складений у трьох примірниках, який передається у складі землевпорядної документації замовнику робіт та входить до електронних документів, що передаються відповідно до Постанови Кабінету Міністрів України від 4 грудня 2019 р.№1141 "Про внесення змін та визнання такими, що втратили чинність, деяких постанов Кабінету Міністрів України" до фонду документації із землеутрою та зберігається в електронному архіві виконавця робіт.
Додаток: на _ арк.

Фізична особа-підприємець _____ М.С.Дронь
(підпис) (ініціали та прізвище)

Виконавець робіт _____ А.А.Кондратенко
(підпис)

Управління капітального будівництва
Полтавського міськвиконкому _____ М.В.Медведєв
(підпис)

Зм.	Кільк.	Арк.	№док.	Підп.	Дата	№022-24-ДПТ	Арк. 145

Зам. інв. №
Підпис і дата
Інв. № ор.

КАДАСТРОВИЙ ПЛАН ЗЕМЕЛЬНОЇ ДІЛЯНКИ

Кадастровий номер 5310137000:15:010:

ПЕРЕЛІК ОБМЕЖЕНЬ У ВИКОРИСТАННІ ЗЕМЕЛЬНОЇ ДІЛЯНКИ

№	Код	Назва обмеження	Основні законодавчі акти	Площа, га
1	03.02	Санітарна відстань (розрив) від об'єкта, санітарний розрив від об'єкта транспорту	Постанова головного санітарного лікаря України від 01.07.1999 № 28 ДЕРЖАВНІ САНІТАРНІ ПРАВИЛА ТА НОРМИ "Гігієнічні вимоги щодо облаштування і утримання кладовищ в населених пунктах України" ДСанПіН 2.2.2.028-99	0,0177
2	01.02	Зона охорони пам'ятки культурної спадщини,	Закон України "Про охорону культурної спадщини"	0,0234
3	01.02.1	Охоронна зона пам'ятки культурної спадщини,	Закон України "Про охорону культурної спадщини"	0,0234
4	01.02.4	Зона охорони археологічного культурного шару,	Закон України «Про охорону культурної спадщини»	0,0234
5	06.06.2	Історичний ареал населеного місця,	Закон України «Про охорону культурної спадщини»	0,0234
6	06.06.3	Охоронювана археологічна територія,	Закон України «Про охорону культурної спадщини»	0,0234
7	06.06.7	Територія пам'ятки культурної спадщини,	Закон України «Про охорону культурної спадщини»	0,0234

**Відомості про перенесення в натуру (на місцевість) меж охоронних зон, прибережних захисних смуг і пляжних зон, зон санітарної охорони, санітарно-захисних зон і зон особливого режиму використання земель (за наявності) зазначені на наступному аркуші в АКТІ

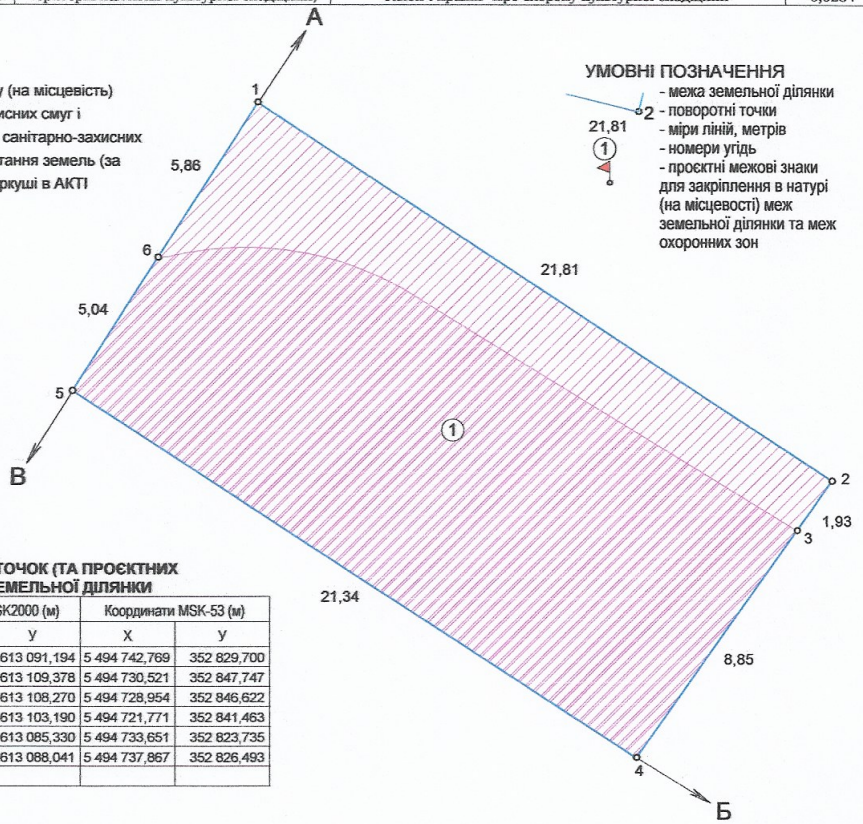

УМОВНІ ПОЗНАЧЕННЯ

- межа земельної ділянки
- поворотні точки
- міри ліній, метрів
- номери угідь
- проєктні межові знаки для закріплення в натурі (на місцевості) меж земельної ділянки та меж охоронних зон

КООРДИНАТИ ПОВОРОТНИХ ТОЧОК (ТА ПРОЄКТНИХ МЕЖОВИХ ЗНАКІВ) МЕЖ ЗЕМЕЛЬНОЇ ДІЛЯНКИ

№	Назва межового знаку	Відстань (м)	Координати USK2000 (м)		Координати MSK-53 (м)	
			X	У	X	У
1	1	21,81	5 495 661,528	6 613 091,194	5 494 742,769	352 829,700
2	1	1,93	5 495 649,479	6 613 109,378	5 494 730,521	352 847,747
3	2	8,85	5 495 647,900	6 613 108,270	5 494 728,954	352 846,622
4	4	21,34	5 495 640,659	6 613 103,190	5 494 721,771	352 841,463
5	5	5,04	5 495 652,343	6 613 085,330	5 494 733,651	352 823,735
6	6	5,86	5 495 656,590	6 613 088,041	5 494 737,867	352 826,493
		64,83				

Перелік земельних угідь

№	Код угіддя	Назва угіддя	Площа (га)
		Усього земель	0,0234
1	011.00	Землі під промисловою забудовою	0,0234

ОПИС СУМІЖНИХ ЗЕМЛЕВЛАСНИКІВ ТА ЗЕМЛЕКОРИСТУВАЧІВ

від А до Б землі міської ради, не надані у власність чи користування

від Б до В землі міської ради, вул.Небесної Сотні, не надані у власність чи користування

від В до А землі міської ради, вул.Воскресеньський узвіз, не надані у власність чи користування

ВІДОМОСТІ ПРО ВСТАНОВЛЕНІ МЕЖОВІ ЗНАКИ

Відомості про встановлені межові знаки додаються.

Замовник		**Управління капітального будівництва Полтавського міськвиконкому**			
Місце розташування земел. ділянки		по вулиці Небесної Сотні у Полтава на території Полтавської області			
Цільове призначення	Категорія земель	землі промисловості, транспорту, електронних комунікацій, енергетики, оборони та іншого призначення			
	Код виду цільового призначення	11.04			
Площа, гектарів		0.0234			
Сертифікат		КОНДРАТЕНКО	Містобудівна документація	Масштаб	Лист / Листів
				1:200	1 / 1
Виконав		КОНДРАТЕНКО	Кадастровий план земельної ділянки	ФОП Дронь М.С. м.Полтава, 2025	

Зам. інв. №

Підпис і дата

Інв. № ор.

Зм.	Кільк.	Арк.	№док.	Підп.	Дата

№022-24-ДПТ

Арк. 146

ПЕРЕЛІК

обмежень щодо використання земельної ділянки

№022-24-ДПТ від 24.11.2024 року

Замовник: Управління капітального будівництва Полтавського міськвиконкому вул. Соборності, 36, Полтава, Полтавський район, Полтавська область

Місце розташування земельної ділянки: в межах м.Полтава на території Полтавської міської територіальної громади Полтавської області.

Площа земельної ділянки 0,0234 га, в тому числі за рахунок земель землі промисловості, транспорту, електронних комунікацій, енергетики, оборони та іншого призначення, Управління капітального будівництва Полтавського міськвиконкому,

Для розміщення та експлуатації основних, підсобних і допоміжних будівель та споруд технічної інфраструктури (виробництва та розподілення газу, постачання пари та гарячої води, збирання, очищення та розподілення води) (КВЦПЗ - 11.04)

Код	Назва	Площа
01	Охоронна зона	-
01.01	Охоронна зона навколо території та об'єкта природно-заповідного фонду	-
01.02	Зона охорони пам'ятки культурної спадщини	0.0234
01.02.1	Охоронна зона пам'ятки культурної спадщини	0.0234
01.02.2	Зона регулювання забудови	-
01.02.3	Зона охоронюваного ландшафту	-
01.02.4	Зона охорони археологічного культурного шару	0.0234
01.03	Охоронна зона навколо (уздовж) об'єкта транспорту	-
01.04	Охоронна зона навколо (уздовж) об'єкта зв'язку	-
01.05	Охоронна зона навколо (уздовж) об'єкта енергетичної системи	-
01.06	Охоронна зона навколо об'єкта гідрометеорологічної діяльності	-
01.07	Охоронна зона навколо геодезичного пункту	-
01.08	Охоронна зона навколо інженерних комунікацій	-
02	Зона санітарної охорони	-
02.01	Зона санітарної охорони джерел та об'єктів централізованого питного водопостачання	-
02.01.1	Перший пояс зони санітарної охорони джерел та об'єктів централізованого питного водопостачання (суворого режиму)	-
02.01.2	Другий пояс зони санітарної охорони джерел та об'єктів централізованого питного водопостачання (обмеження)	-
02.01.3	Третій пояс зони санітарної охорони джерел та об'єктів централізованого питного водопостачання (спостереження)	-
02.01.4	Санітарно-захисна смуга об'єкта водопостачання	-
02.02	Округ санітарної охорони курортів	-
02.02.1	Перша зона округу санітарної охорони курорту (зона суворого режиму)	-
02.02.2	Друга зона округу санітарної охорони курорту (зона обмежень)	-
02.02.3	Третя зона округу санітарної охорони курорту (зона спостережень)	-
03	Санітарні зони, відстані, розриви	-
03.01	Санітарно-захисна зона навколо (уздовж) об'єкта	-
03.02	Санітарна відстань (розрив) від об'єкта	0.0177
04	Зона особливого режиму використання земель	-
04.01	Прикордонна смуга	-
04.02	Зона особливого режиму використання земель навколо військової частини, інших військових формувань	-
04.03	Зона особливого режиму використання земель навколо військових об'єктів	-
05	Водоохоронне обмеження	-
05.01	Водоохоронна зона	-
05.02	Прибережна захисна смуга вздовж річок, навколо водойм та на островах	-
05.03	Прибережна захисна смуга вздовж морів, морських заток і лиманів та на островах у	-

Код	Назва	Площа
05.04	Берегова смуга водних шляхів	-
05.05	Смуга відведення	-
05.06	Пляжна зона	-
06	Інше обмеження	-
06.01	Зона особливого режиму забудови	-
06.01.1	Території в червоних лініях	-
06.01.2	Території в зелених лініях	-
06.01.3	Території в блакитних лініях	-
06.01.4	Території в жовтих лініях	-
06.01.5	Території в лініях регулювання забудови	-
06.01.6	Території, на які обов'язково має бути розроблений детальний план території	-
06.02	Територія, що зазнала радіоактивного забруднення внаслідок Чорнобильської катастрофи	-
06.02.1	Зона відчуження	-
06.02.2	Зона безумовного (обов'язкового) відселення	-
06.02.3	Зона гарантованого добровільного відселення	-
06.03	Зона надзвичайної екологічної ситуації	-
06.04	Умова додержання природоохоронних вимог або виконання визначених робіт	-
06.05	Авіаційне, радіолокаційне обмеження	-
06.05.1	Зона обмеження забудови від радіотехнічних, радіолокаційних об'єктів	-
06.05.2	Поверхня обмеження забудови	-
06.05.3	Зона обмежень забудови щодо умов авіаційного шуму	-
06.05.4	Захисна зона аеронавігаційного обладнання	-
06.05.5	Смуга повітряних підходів	-
06.05.6	Приаеродромна територія	-
06.06	Історико-культурне обмеження	-
06.06.1	Буферна зона об'єкта всесвітньої спадщини	-
06.06.2	Історичний ареал населеного місця	0.0234
06.06.3	Охоронювана археологічна територія	0.0234
06.06.4	Історико-культурний заповідник	-
06.06.5	Історико-культурна заповідна територія	-
06.06.6	Пам'ятка культурної спадщини	-
06.06.7	Територія пам'ятки культурної спадщини	0.0234
06.06.8	Об'єкт всесвітньої спадщини	-
07	Земельні сервітути	-
07.01	Право проходу та проїзду на велосипеді	-
07.02	Право проїзду на транспортному засобі по наявному шляху	-
07.03	Право прокладення та експлуатації ліній електропередачі, електронних комунікаційних мереж, трубопроводів, інших лінійних комунікацій	-
07.04	Право прокладати на свою земельну ділянку водопровід із чужої природної водойми або через чужу земельну ділянку	-
07.05	Право відводу води із своєї земельної ділянки на сусідню або через сусідню земельну ділянку	-
07.06	Право забору води з природної водойми, розташованої на сусідній земельній ділянці, та право проходу до природної водойми	-
07.07	Право поїти свою худобу із природної водойми, розташованої на сусідній земельній ділянці, та право прогону худоби до природної водойми	-
07.08	Право прогону худоби по наявному шляху	-
07.09	Право встановлення будівельних розташувань та складування будівельних матеріалів з метою ремонту будівель та споруд	-
07.10	Інші земельні сервітути	-
07.11	Право на розміщення тимчасових споруд (малих архітектурних форм)	-
07.12	Право на будівництво та розміщення об'єктів нафтогазовидобування	-
07.13	Право на розміщення об'єктів трубопровідного транспорту	-
07.14	Право на користування земельною ділянкою для потреб дослідно-промислової розробки родовищ бурштину, інших корисних копалин загальнодержавного значення та/або видобування бурштину, інших корисних копалин загальнодержавного значення, за умови що при цьому не порушуються права землевласника, передбачені статтею 98 Земельного кодексу України	-

Код	Назва	Площа
07.15	Право розміщення (переміщення, пересування) об'єктів інженерної інфраструктури меліоративних систем	-
07.16	Право на будівництво та проходження інженерних, кабельних, трубопровідних мереж, необхідних для повноцінного функціонування індустріальних парків	-
08	Право користування чужою земельною ділянкою для забудови (суперфіцій)	-
09	Право користування чужою земельною ділянкою для сільськогосподарських потреб (емфітевзис)	-
10	Території та об'єкти природно-заповідного фонду	-
10.01	Національні природні парки	-
10.02	Біосферні заповідники	-
10.03	Регіональні ландшафтні парки	-
10.04	Заказники	-
10.05	Пам'ятки природи	-
10.06	Заповідні урочища	-
10.07	Парки-пам'ятки садово-паркового мистецтва	-
10.08	Заповідні зони національних природних парків	-
10.09	Зони регульованої рекреації національних природних парків	-
10.10	Зони стаціонарної рекреації національних природних парків	-
10.11	Господарські зони національних природних парків	-
10.12	Заповідні зони біосферних заповідників	-
10.13	Буферні зони біосферних заповідників	-
10.14	Зони антропогенних ландшафтів біосферних заповідників	-
10.15	Зони регульованого заповідного режиму біосферних заповідників	-
10.16	Заповідні зони регіональних ландшафтних парків	-
10.17	Зони регульованої рекреації регіональних ландшафтних парків	-
10.18	Зони стаціонарної рекреації регіональних ландшафтних парків	-
10.19	Господарські зони регіональних ландшафтних парків	-
10.20	Заповідні зони парків-пам'яток садово-паркового мистецтва	-
10.21	Експозиційні зони парків-пам'яток садово-паркового мистецтва	-
10.22	Наукові зони парків-пам'яток садово-паркового мистецтва	-
10.23	Адміністративно-господарські зони парків-пам'яток садово-паркового мистецтва	-
10.24	Охоронні зони територій та об'єктів природно-заповідного фонду	-
10.25	Території, зарезервовані з метою наступного заповідання	-
10.26	Природний заповідник	-
10.27	Ботанічний сад	-
10.28	Заповідна зона ботанічного саду	-
10.29	Експозиційна зона ботанічного саду	-
10.30	Наукова зона ботанічного саду	-
10.31	Адміністративно-господарська зона ботанічного саду	-
10.32	Дендрологічний парк	-
10.33	Заповідна зона дендрологічного парку	-
10.34	Експозиційна зона дендрологічного парку	-
10.35	Наукова зона дендрологічного парку	-
10.36	Адміністративно-господарська зона дендрологічного парку	-
10.37	Зоологічний парк	-
10.38	Експозиційна зона зоологічного парку	-
10.39	Наукова зона зоологічного парку	-
10.40	Рекреаційна зона зоологічного парку	-
10.41	Господарська зона зоологічного парку	-
11	Території, до складу яких входять земельні ділянки, необхідні для розміщення об'єктів, щодо яких відповідно до закону може здійснюватися примусове відчуження земельних ділянок з мотивів суспільної необхідності	-
12	Заборона на зміну цільового призначення земельної ділянки, ландшафту	-
13	Заборона на провадження окремих видів діяльності	-
14	Обов'язок щодо утримання та збереження полезахисних лісових смуг	-

Виконав

сертифікований інженер-землевпорядник _____ Анастасія КОНДРАТЕНКО

С П И С О К
межових знаків, переданих на зберігання

№ з/п	Номер знака	Абрис та опис місцезнаходження межового знака
1	2025.08-010-00001	Межовий знак(вид другий - металева труба) закріплений у північно-західній частині межі земельної ділянки на відстані 5,86 та 21,81 метрів від межових знаків №2025.08-010-00006 та №2025.08-010-00002 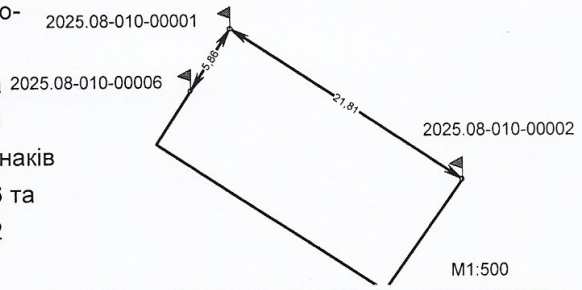
2	2025.08-010-00002	Межовий знак(вид другий - металева труба) закріплений у східній частині межі земельної ділянки на відстані 21,81 та 1,93 метрів від межових знаків №2025.08-010-00001 та №2025.08-010-00003 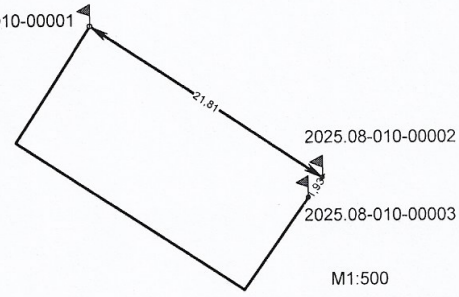
3	2025.08-010-00003	Межовий знак(вид другий - металева труба) закріплений у східній частині межі земельної ділянки на відстані 1,93 та 8,85 метрів від межових знаків №2025.08-010-00002 та №2025.08-010-00004 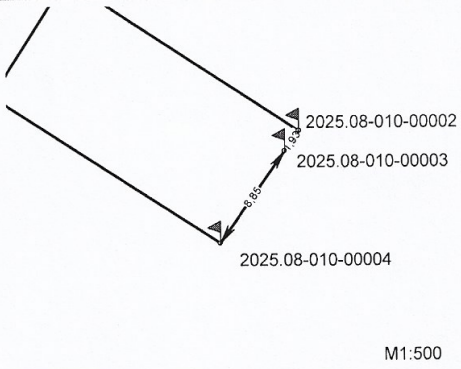
4	2025.08-010-00004	Межовий знак(вид другий - металева труба) закріплений у південно-східній частині межі земельної ділянки на відстані 8,85 та 21,34 метрів від межових знаків №2025.08-010-00003 та №2025.08-010-00005 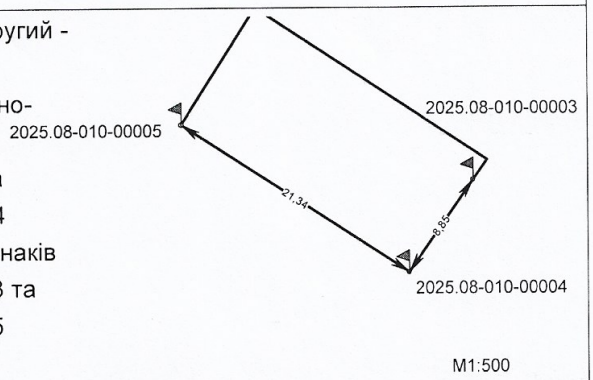

№ з/п	Номер знака	Абрис та опис місцезнаходження межового знака
5	2025.08-010-00005	Межовий знак(вид другий - металева труба) закріплений у західній частині межі земельної ділянки на відстані 21,34 та 5,04 метрів від межових знаків №2025.08-010-00004 та №2025.08-010-00006 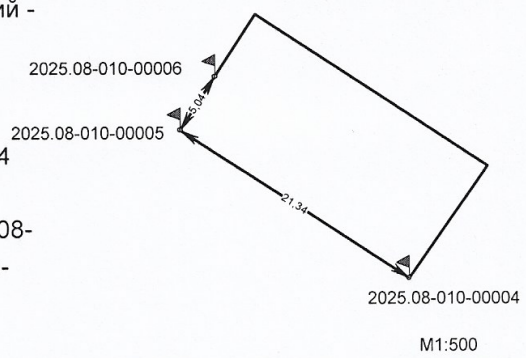
6	2025.08-010-00006	Межовий знак(вид другий - металева труба) закріплений у північно-західній частині межі земельної ділянки на відстані 5,04 та 5,86 метрів від межових знаків №2025.08-010-00005 та №2025.08-010-00001 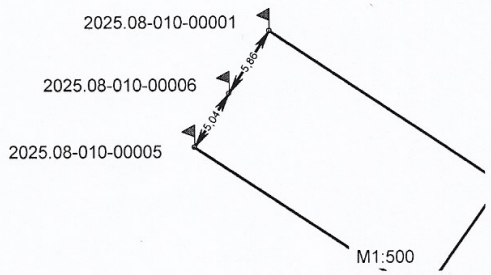

Виконавець _____ Кондратенко А.А.

КОНДРАТЕНКО АНАСТАСІЯ АНДРІЇВНА
СЕРТИФІКОВАНИЙ ІНЖЕНЕР-ЗЕМЛЕВПОРЯДНИК
КВАЛІФІКАЦІЙНИЙ СЕРТИФІКАТ №014970
ІДЕНТ.НОМЕР 3578300386

СХЕМА

прив'язки межових знаків до об'єктів і контурів місцевості

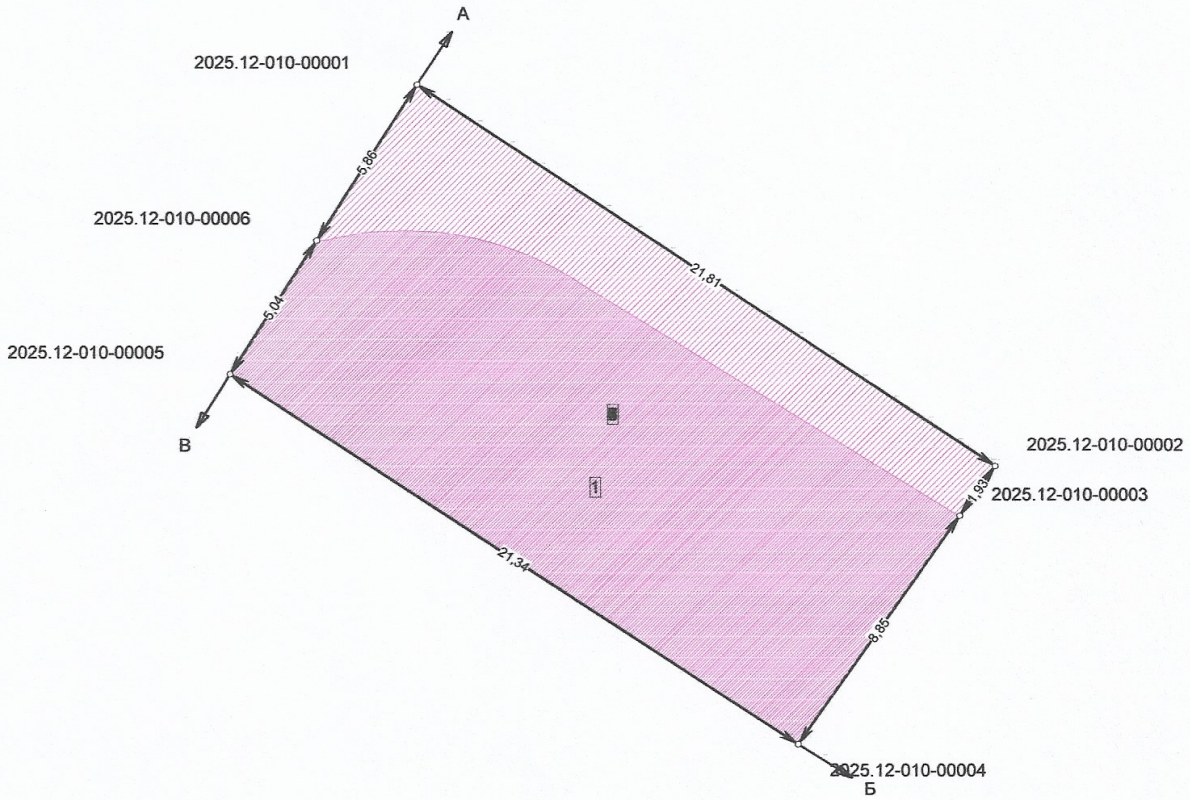

Масштаб 1 : 200

КООРДИНАТИ
ЗАПРІПЛЕНИХ МЕЖОВИХ ЗНАКІВ

Назва	X	Y
2025.08-010-00001	5495661.528	6613091.194
2025.08-010-00002	5495649.479	6613109.378
2025.08-010-00003	5495647.900	6613108.270
2025.08-010-00004	5495640.659	6613103.190
2025.08-010-00005	5495652.343	6613085.330
2025.08-010-00006	5495656.590	6613088.041

ОПИС МЕЖ

від А до Б землі міської ради, не надані у власність чи користування

від Б до В землі міської ради, вул.Небесної Сотні, не надані у власність чи користування

від В до А землі міської ради, вул.Воскресеньський узвіз, не надані у власність чи користування

КОНДРАТЕНКО АНДРІЙ ОЛЕКСІЙОВИЧ СЕРТИФІКОВАНИЙ ІНЖЕНЕР-ЗЕМЛЕВПОРЯДНИК КВАЛІФІКАЦІЙНИЙ СЕРТИФІКАТ №014979 ІДЕНТ.НОМЕР 3220

Схему прив'язки/ абрис склав: інженер-землевпорядник _____ Кондратенко А.А.
(підпис)

Зм.	Кільк.	Арк.	№док.	Підп.	Дата

№022-24-ДПТ

Арк. 152

Зам. інв. №

Підпис і дата

Інв. № ор.

ЗЕМЕЛЬНА ДІЛЯНКА №3

СХЕМА ПЕРЕНЕСЕННЯ В НАТУРУ (НА МІСЦЕВІСТЬ)
поворотних точок меж земельної ділянки

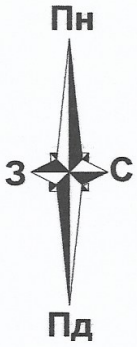

Проектні координати поворотних точок меж земельної ділянки			Координати перенесення в натуру (на місцевість) поворотних точок меж земельної ділянки			Відхилення	
№ з/п	X	У	№ з/п	X	У	dX(м)	dY(м)
1	5495682.899	6613104.837	1	5495682.909	6613104.797	0.01	-0.04
2	5495661.528	6613091.194	2	5495661.528	6613091.204	0.00	0.01
3	5495649.479	6613109.378	3	5495649.479	6613109.358	0.00	-0.02
4	5495647.90	6613108.27	4	5495647.90	6613108.25	0.00	-0.02
5	5495640.659	6613103.19	5	5495640.669	6613103.17	0.01	-0.02
6	5495628.658	6613121.442	6	5495628.628	6613121.442	-0.03	0.00
7	5495619.111	6613135.996	7	5495619.091	6613136.006	-0.02	0.01
8	5495627.923	6613140.674	8	5495627.893	6613140.684	-0.03	0.01
9	5495634.827	6613144.338	9	5495634.827	6613144.338	0.00	0.00
10	5495636.561	6613141.488	10	5495636.541	6613141.488	-0.02	0.00
11	5495638.292	6613142.408	11	5495638.262	6613142.408	-0.03	0.00

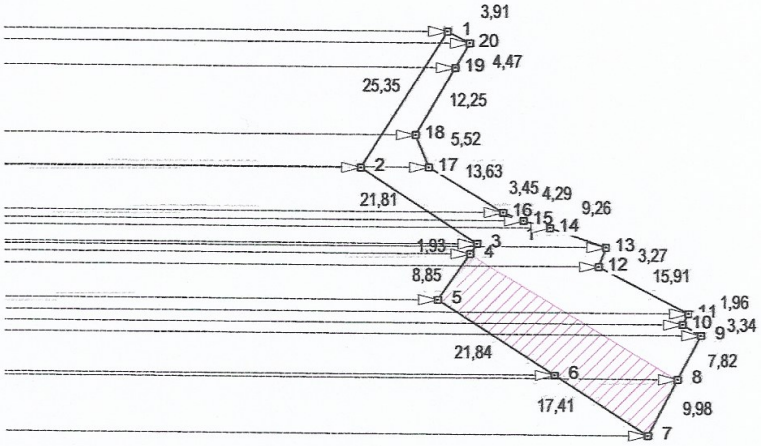

Вихідний пункт (база): KVDA X=5499727.5349 Y=6236434.0467

Середньоквадратична похибка місцезнаходження межових знаків згідно Інструкції про встановлення (відновлення) меж земельних ділянок в натурі (на місцевості) та їх закріплення межовими знаками не перевищує 0,1 м.

Управління капітального будівництва Полтавського міськвиконкому
по вулиці Небесної Сотні в Полтава на території Полтавської області
для будівництва та обслуговування об'єктів рекреаційного призначення

Виконав		Кондратенко	Містобудівна документація	Масштаб	Лист	Листів
				1: 1000	1	2
			Схема перенесення в натуру (на місцевість) поворотних точок меж земельної ділянки	ФОП Дронь М.С. м.Полтава, 2025		

КОНДРАТЕНКО АНАСТАСІЯ АНДРІЇВНА СЕРТИФІКОВАНИЙ ІНЖЕНЕР-ЗЕМЛЕВПОРЯДНИК КВАЛІФІКАЦІЙНИЙ СЕРТИФІКАТ № 0749/0 ІДЕНТ.НОМЕР 3578300886

Зам. інв. №

Підпис і дата

Інв. № ор.

Зм.	Кільк.	Арк.	№док.	Підп.	Дата

№022-24-ДПТ

Арк.

154

СХЕМА ПЕРЕНЕСЕННЯ В НАТУРУ (НА МІСЦЕВІСТЬ)
поворотних точок меж земельної ділянки

Проектні координати поворотних точок меж земельної ділянки			Координати перенесення в натуру (на місцевість) поворотних точок меж земельної ділянки			Відхилення	
№ з/п	X	У	№ з/п	X	У	dX(м)	dY(м)
12	5495645.764	6613128.36	12	5495645.774	6613128.35	0.01	-0.01
13	5495648.821	6613129.511	13	5495648.821	6613129.501	0.00	-0.01
14	5495651.921	6613120.785	14	5495651.921	6613120.775	0.00	-0.01
15	5495653.076	6613116.655	15	5495653.086	6613116.635	0.01	-0.02
16	5495654.368	6613113.452	16	5495654.368	6613113.432	0.00	-0.02
17	5495661.517	6613101.848	17	5495661.517	6613101.818	0.00	-0.03
18	5495666.638	6613099.787	18	5495666.648	6613099.797	0.01	0.01
19	5495677.19	6613106.01	19	5495677.19	6613105.98	0.00	-0.03
20	5495681.043	6613108.282	20	5495681.073	6613108.242	0.03	-0.04

Вихідний пункт (база): KVDA X=5499727.5349 Y=6236434.0467

Середньоквадратична похибка місцезнаходження межових знаків згідно Інструкції про встановлення (відновлення) меж земельних ділянок в натурі (на місцевості) та їх закріплення межовими знаками не перевищує 0,1 м.

Управління капітального будівництва Полтавського міськвиконкому

По вулиці Небесної Сотні в Полтава на території Полтавської області

для будівництва та обслуговування об'єктів рекреаційного призначення

			Містобудівна документація	Масштаб	Лист	Листів
Виконав		Кондратенко		1: 1000	2	2
			Схема перенесення в натуру (на місцевість) поворотних точок меж земельної ділянки	ФОП Дронь М.С. м.Полтава, 2025		

КОНДРАТЕНКО АНАСТАСІЯ АНДРІЇВНА СЕРТИФІКОВАНИЙ ІНЖЕНЕР-ЗЕМЛЕВПОРЯДНИК КВАЛІФІКАЦІЙНИЙ СЕРТИФІКАТ №014970 РЕЄСТР. НОМЕР 3576300386

Зам. інв. №

Підпис і дата

Інв. № ор.

Зм.	Кільк.	Арк.	№док.	Підп.	Дата

№022-24-ДПТ

Арк.

155

СХЕМА ПЕРЕНЕСЕННЯ В НАТУРУ (НА МІСЦЕВІСТЬ)

меж охоронних зон, зон санітарної охорони, санітарно-захисних зон і зон особливого режиму використання земель (за наявності):

Зона охорони пам'ятки культурної спадщини (код обмеження - 01.02), площею 0,0941

Проектні координати поворотних точок меж земельної ділянки			Координати перенесення в натуру (на місцевість) поворотних точок меж земельної ділянки			Відхилення	
№ з/п	X	У	№ з/п	X	У	dX(м)	dY(м)
1	5495682.899	6613104.837	1	5495682.909	6613104.797	0.01	-0.04
2	5495661.528	6613091.194	2	5495661.528	6613091.204	0.00	0.01
3	5495649.479	6613109.378	3	5495649.479	6613109.358	0.00	-0.02
4	5495647.90	6613108.27	4	5495647.90	6613108.25	0.00	-0.02
5	5495640.659	6613103.19	5	5495640.669	6613103.17	0.01	-0.02
6	5495628.658	6613121.442	6	5495628.628	6613121.442	-0.03	0.00
7	5495619.111	6613135.996	7	5495619.091	6613136.006	-0.02	0.01
8	5495627.923	6613140.674	8	5495627.893	6613140.684	-0.03	0.01
9	5495634.827	6613144.338	9	5495634.827	6613144.338	0.00	0.00
10	5495636.561	6613141.488	10	5495636.541	6613141.488	-0.02	0.00
11	5495638.292	6613142.408	11	5495638.262	6613142.408	-0.03	0.00

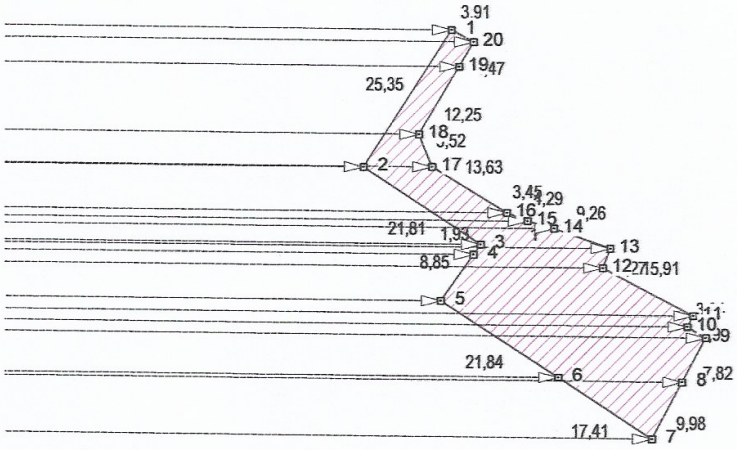

Вихідний пункт (база): KVDA X=5499727.5349 Y=6236434.0467

Середньоквадратична похибка місцезнаходження межових знаків згідно Інструкції про встановлення (відновлення) меж земельних ділянок в натурі (на місцевості) та їх закріплення межовими знаками не перевищує 0,1 м.

Укравління капітального будівництва Полтавського міськвиконкому по вулиці Небесної Сотні в Полтава на території Полтавської області для будівництва та обслуговування об'єктів рекреаційного призначення

Виконав	Кондратенко	Містобудівна документація	Масштаб	Лист	Листів
			1: 1000	1	2
		Схема перенесення в натуру (на місцевість) меж охоронних зон, зон санітарної охорони, санітарно-захисних зон і зон особливого режиму використання земель (за наявності)	ФОП Дронь М.С. м.Полтава, 2025		

КОНДРАТЕНКО АНАСТАСІЯ АНДРІЇВНА СЕРТИФІКОВАНИЙ ІНЖЕНЕР-ЗЕМЛЕУСТРОЯДНИК КВАЛІФІКАЦІЙНИЙ СЕРТИФІКАТ №014970 ІДЕНТ.НОМЕР 3578400386

Зм.	Кільк.	Арк.	№док.	Підп.	Дата

№022-24-ДПТ

Арк. 156

Зам. інв. №

Підпис і дата

Інв. № ор.

СХЕМА ПЕРЕНЕСЕННЯ В НАТУРУ (НА МІСЦЕВІСТЬ)

меж охоронних зон, зон санітарної охорони, санітарно-захисних зон і зон особливого режиму використання земель (за наявності):
Зона охорони пам'ятки культурної спадщини
(код обмеження - 01.02), площею 0,0941

Проектні координати поворотних точок меж земельної ділянки			Координати перенесення в натуру (на місцевість) поворотних точок меж земельної ділянки			Відхилення	
№ з/п	X	У	№ з/п	X	У	dX(м)	dY(м)
12	5495645.764	6613128.36	12	5495645.774	6613128.35	0.01	-0.01
13	5495648.821	6613129.511	13	5495648.821	6613129.501	0.00	-0.01
14	5495651.921	6613120.785	14	5495651.921	6613120.775	0.00	-0.01
15	5495653.076	6613116.655	15	5495653.086	6613116.635	0.01	-0.02
16	5495654.368	6613113.452	16	5495654.368	6613113.432	0.00	-0.02
17	5495661.517	6613101.848	17	5495661.517	6613101.818	0.00	-0.03
18	5495666.638	6613099.787	18	5495666.648	6613099.797	0.01	0.01
19	5495677.19	6613106.01	19	5495677.19	6613105.98	0.00	-0.03
20	5495681.043	6613108.282	20	5495681.073	6613108.242	0.03	-0.04

Вихідний пункт (база): KVDA X=5499727.5349 Y=6236434.0467

Середньоквадратична похибка місцезнаходження межових знаків згідно Інструкції про встановлення (відновлення) меж земельних ділянок в натурі (на місцевості) та їх закріплення межовими знаками не перевищує 0,1 м.

Укравління капітального будівництва Полтавського міськвиконкому
по вулиці Небесної Сотні в Полтава на території Полтавської області
для будівництва та обслуговування об'єктів рекреаційного призначення

Виконав	Кондратенко	Містобудівна документація	Масштаб	Лист	Листів
			1: 1000	1	2
		Схема перенесення в натуру (на місцевість) меж охоронних зон, зон санітарної охорони, санітарно-захисних зон і зон особливого режиму використання земель (за наявності)	ФОП Дронь М.С. м.Полтава, 2025		

КОНДРАТЕНКО АНАСТАСІЯ АНДРІЇВНА СЕРТИФІКОВАНИЙ ІНЖЕНЕР-ЗЕМЛЕВПОРЯДНИК КВАЛІФІКАЦІЙНИЙ СЕРТИФІКАТ №014976 ІДЕНТ. НОМЕР 3578300596

Зам. інв. №

Підпис і дата

Інв. № ор.

Зм.	Кільк.	Арк.	№док.	Підп.	Дата

№022-24-ДПТ

Арк.

СХЕМА ПЕРЕНЕСЕННЯ В НАТУРУ (НА МІСЦЕВІСТЬ)
меж охоронних зон, зон санітарної охорони, санітарно-захисних зон і зон особливого режиму використання земель (за наявності):
Охоронна зона пам'ятки культурної спадщини (код обмеження - 01.02.1), площею 0,0941

Проектні координати поворотних точок меж земельної ділянки			Координати перенесення в натуру (на місцевість) поворотних точок меж земельної ділянки			Відхилення	
№ з/п	X	У	№ з/п	X	У	dX(м)	dY(м)
1	5495682.899	6613104.837	1	5495682.909	6613104.797	0.01	-0.04
2	5495661.528	6613091.194	2	5495661.528	6613091.204	0.00	0.01
3	5495649.479	6613109.378	3	5495649.479	6613109.358	0.00	-0.02
4	5495647.90	6613108.27	4	5495647.90	6613108.25	0.00	-0.02
5	5495640.659	6613103.19	5	5495640.669	6613103.17	0.01	-0.02
6	5495628.658	6613121.442	6	5495628.628	6613121.442	-0.03	0.00
7	5495619.111	6613135.996	7	5495619.091	6613136.006	-0.02	0.01
8	5495627.923	6613140.674	8	5495627.893	6613140.684	-0.03	0.01
9	5495634.827	6613144.338	9	5495634.827	6613144.338	0.00	0.00
10	5495636.561	6613141.488	10	5495636.541	6613141.488	-0.02	0.00
11	5495638.292	6613142.408	11	5495638.262	6613142.408	-0.03	0.00

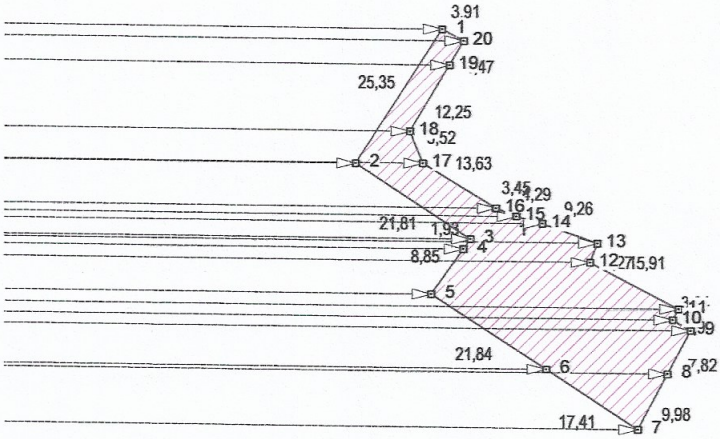

Вихідний пункт (база): KVDA X=5499727.5349 Y=6236434.0467

Середньоквадратична похибка місцезнаходження межових знаків згідно Інструкції про встановлення (відновлення) меж земельних ділянок в натурі (на місцевості) та їх закріплення межовими знаками не перевищує 0,1 м.

Укравління капітального будівництва Полтавського міськвиконкому
по вулиці Небесної Сотні в Полтава на території Полтавської області
для будівництва та обслуговування об'єктів рекреаційного призначення

Виконав	Кондратенко	Містобудівна документація	Масштаб	Лист	Листів
			1: 1000	1	2
		Схема перенесення в натуру (на місцевість) меж охоронних зон, зон санітарної охорони, санітарно-захисних зон і зон особливого режиму використання земель (за наявності)	ФОП Дронь М.С. м.Полтава, 2025		

КОНДРАТЕНКО АНАСТАСІЯ АНДРІЇВНА СЕРТИФІКОВАНИЙ ІНЖЕНЕР-ЗЕМЛЕВПОРЯДНИК СЕРТИФІКАТ №014870 НОМЕР 3578300316

Зам. інв. №

Підпис і дата

Інв. № ор.

Зм.	Кільк.	Арк.	№док.	Підп.	Дата

№022-24-ДПТ

Арк.

158

СХЕМА ПЕРЕНЕСЕННЯ В НАТУРУ (НА МІСЦЕВІСТЬ)
меж охоронних зон, зон санітарної охорони, санітарно-захисних зон і зон особливого режиму використання земель (за наявності): Охоронна зона пам'ятки культурної спадщини (код обмеження - 01.02.1), площею 0,0941

Проектні координати поворотних точок меж земельної ділянки			Координати перенесення в натуру (на місцевість) поворотних точок меж земельної ділянки			Відхилення	
№ з/п	X	У	№ з/п	X	У	dX(м)	dY(м)
12	5495645.764	6613128.36	12	5495645.774	6613128.35	0.01	-0.01
13	5495648.821	6613129.511	13	5495648.821	6613129.501	0.00	-0.01
14	5495651.921	6613120.785	14	5495651.921	6613120.775	0.00	-0.01
15	5495653.076	6613116.655	15	5495653.086	6613116.635	0.01	-0.02
16	5495654.368	6613113.452	16	5495654.368	6613113.432	0.00	-0.02
17	5495661.517	6613101.848	17	5495661.517	6613101.818	0.00	-0.03
18	5495666.638	6613099.787	18	5495666.648	6613099.797	0.01	0.01
19	5495677.19	6613106.01	19	5495677.19	6613105.98	0.00	-0.03
20	5495681.043	6613108.282	20	5495681.073	6613108.242	0.03	-0.04

Вихідний пункт (база): KVDA X=5499727.5349 Y=6236434.0467

Середньоквадратична похибка місцезнаходження межових знаків згідно Інструкції про встановлення (відновлення) меж земельних ділянок в натурі (на місцевості) та їх закріплення межовими знаками не перевищує 0,1 м.

Управління капітального будівництва Полтавського міськвиконкому по вулиці Небесної Сотні в Полтава на території Полтавської області для будівництва та обслуговування об'єктів рекреаційного призначення

Виконав	Кондратенко	Містобудівна документація	Масштаб	Лист	Листів
			1: 1000	1	2
		Схема перенесення в натуру (на місцевість) меж охоронних зон, зон санітарної охорони, санітарно-захисних зон і зон особливого режиму використання земель (за наявності)	ФОП Дронь М.С. м.Полтава, 2025		

КОНДРАТЕНКО АНАСТАСІЯ АНДРІЇВНА СЕРТИФІКОВАНИЙ ІНЖЕНЕР-ЗЕМЛЕУПОРЯДНИК КВАЛІФІКАЦІЙНИЙ СЕРТИФІКАТ №014970 НОМЕР 3578300

Зам. інв. №

Підпис і дата

Інв. № ор.

Зм.	Кільк.	Арк.	№док.	Підп.	Дата

№022-24-ДПТ

Арк. 159

СХЕМА ПЕРЕНЕСЕННЯ В НАТУРУ (НА МІСЦЕВІСТЬ)
меж охоронних зон, зон санітарної охорони, санітарно-захисних зон і зон особливого режиму використання земель (за наявності):
Зона охорони пам'ятки культурної спадщини (код обмеження - 01.02.4), площею 0,0941

Проектні координати поворотних точок меж земельної ділянки			Координати перенесення в натуру (на місцевість) поворотних точок меж земельної ділянки			Відхилення	
№ з/п	X	У	№ з/п	X	У	dX(м)	dY(м)
1	5495682.899	6613104.837	1	5495682.909	6613104.797	0.01	-0.04
2	5495661.528	6613091.194	2	5495661.528	6613091.204	0.00	0.01
3	5495649.479	6613109.378	3	5495649.479	6613109.358	0.00	-0.02
4	5495647.90	6613108.27	4	5495647.90	6613108.25	0.00	-0.02
5	5495640.659	6613103.19	5	5495640.669	6613103.17	0.01	-0.02
6	5495628.658	6613121.442	6	5495628.628	6613121.442	-0.03	0.00
7	5495619.111	6613135.996	7	5495619.091	6613136.006	-0.02	0.01
8	5495627.923	6613140.674	8	5495627.893	6613140.684	-0.03	0.01
9	5495634.827	6613144.338	9	5495634.827	6613144.338	0.00	0.00
10	5495636.561	6613141.488	10	5495636.541	6613141.488	-0.02	0.00
11	5495638.292	6613142.408	11	5495638.262	6613142.408	-0.03	0.00

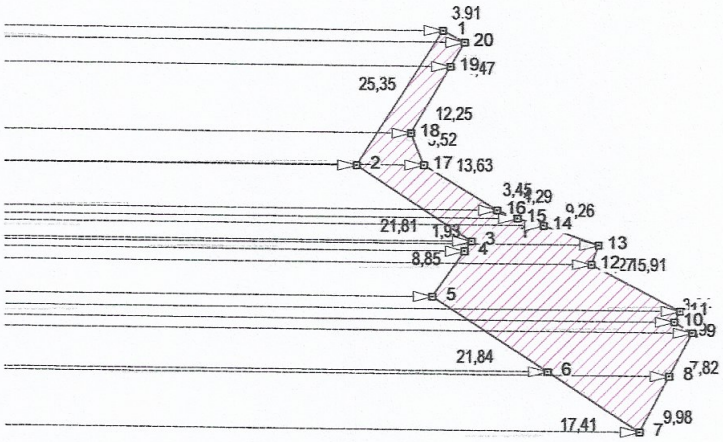

Вихідний пункт (база): KVDA X=5499727.5349 Y=6236434.0467

Середньоквадратична похибка місцезнаходження межових знаків згідно Інструкції про встановлення (відновлення) меж земельних ділянок в натурі (на місцевості) та їх закріплення межовими знаками не перевищує 0,1 м.

Управління капітального будівництва Полтавського міськвиконкому по вулиці Небесної Сотні в Полтава на території Полтавської області для будівництва та обслуговування об'єктів рекреаційного призначення

Виконав	Кондратенко	Містобудівна документація	Масштаб	Лист	Листів
			1: 1000	1	2
		Схема перенесення в натуру (на місцевість) меж охоронних зон, зон санітарної охорони, санітарно-захисних зон і зон особливого режиму використання земель (за наявності)	ФОП Дронь М.С. м.Полтава, 2025		

КОНДРАТЕНКО АНДРІЙ ІВАНОВИЧ СЕРТИФІКОВАНИЙ ІНЖЕНЕР-ТОПОГРАФ-ЗЕМЛЕУПОРЯДНИК КВАЛІФІКАЦІЙНИЙ СЕРТИФІКАТ №014970 ІДЕНТ.НОМЕР 3518300366

Зам. інв. №

Підпис і дата

Інв. № ор.

Зм.	Кільк.	Арк.	№док.	Підп.	Дата

№022-24-ДПТ

Арк.

160

СХЕМА ПЕРЕНЕСЕННЯ В НАТУРУ (НА МІСЦЕВІСТЬ)
меж охоронних зон, зон санітарної охорони, санітарно-захисних зон і зон особливого режиму використання земель (за наявності): Зона охорони археологічного культурного шару (код обмеження - 01.02.4), площею 0,0941

Проектні координати поворотних точок меж земельної ділянки			Координати перенесення в натуру (на місцевість) поворотних точок меж земельної ділянки			Відхилення	
№ з/п	X	У	№ з/п	X	У	dX(м)	dY(м)
12	5495645.764	6613128.36	12	5495645.774	6613128.35	0.01	-0.01
13	5495648.821	6613129.511	13	5495648.821	6613129.501	0.00	-0.01
14	5495651.921	6613120.785	14	5495651.921	6613120.775	0.00	-0.01
15	5495653.076	6613116.655	15	5495653.086	6613116.635	0.01	-0.02
16	5495654.368	6613113.452	16	5495654.368	6613113.432	0.00	-0.02
17	5495661.517	6613101.848	17	5495661.517	6613101.818	0.00	-0.03
18	5495666.638	6613099.787	18	5495666.648	6613099.797	0.01	0.01
19	5495677.19	6613106.01	19	5495677.19	6613105.98	0.00	-0.03
20	5495681.043	6613108.282	20	5495681.073	6613108.242	0.03	-0.04

Вихідний пункт (база): KVDA X=5499727.5349 Y=6236434.0467

Середньоквадратична похибка місцезнаходження межових знаків згідно Інструкції про встановлення (відновлення) меж земельних ділянок в натурі (на місцевості) та їх закріплення межовими знаками не перевищує 0,1 м.

Укравління капітального будівництва Полтавського міськвиконкому

по вулиці Небесної Сотні в Полтава на території Полтавської області

для будівництва та обслуговування об'єктів рекреаційного призначення

Виконав	Кондратенко	Містобудівна документація	Масштаб	Лист	Листів
			1: 1000	1	2
		Схема перенесення в натуру (на місцевість) меж охоронних зон, зон санітарної охорони, санітарно-захисних зон і зон особливого режиму використання земель (за наявності)	ФОП Дронь М.С. м.Полтава, 2025		

КОНДРАТЕНКО АНАСТАСІЯ ВІКТОРІВНА СЕРТИФІКОВАНИЙ ІНЖЕНЕР-ЗЕМЛЕВПОРЯДНИК СЕРТИФІКАТ № 014970 ІДЕНТ. НОМЕР 3576300386

Зам. інв. №

Підпис і дата

Інв. № ор.

Зм.	Кільк.	Арк.	№док.	Підп.	Дата

№022-24-ДПТ

Арк.

СХЕМА ПЕРЕНЕСЕННЯ В НАТУРУ (НА МІСЦЕВІСТЬ)
меж охоронних зон, зон санітарної охорони, санітарно-захисних зон і зон особливого режиму використання земель (за наявності):
Санітарна відстань (розрив) від об'єкта (код обмеження - 03.02), площею 0,0363

Проектні координати поворотних точок меж земельної ділянки			Координати перенесення в натуру (на місцевість) поворотних точок меж земельної ділянки			Відхилення	
№ з/п	X	У	№ з/п	X	У	dX(м)	dY(м)
1	5495647.90	6613108.27	1	5495647.90	6613108.25	0.00	-0.02
2	5495627.923	6613140.674	2	5495627.893	6613140.684	-0.03	0.01
3	5495619.111	6613135.996	3	5495619.091	6613136.006	-0.02	0.01
4	5495628.658	6613121.442	4	5495628.628	6613121.442	-0.03	0.00
5	5495640.659	6613103.19	5	5495640.669	6613103.17	0.01	-0.02

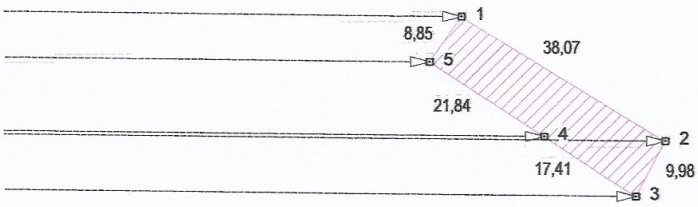

Вихідний пункт (база): KVDA X=5499727.5349 Y=6236434.0467

Середньоквадратична похибка місцезнаходження межових знаків згідно Інструкції про встановлення (відновлення) меж земельних ділянок в натурі (на місцевості) та їх закріплення межовими знаками не перевищує 0,1 м.

Управління капітального будівництва Полтавського міськвиконкому по вулиці Небесної Сотні в Полтава на території Полтавської області для будівництва та обслуговування об'єктів рекреаційного призначення

Виконав	Кондратенко	Містобудівна документація	Масштаб	Лист	Листів
			1: 1000	1	1
		Схема перенесення в натуру (на місцевість) меж охоронних зон, зон санітарної охорони, санітарно-захисних зон і зон особливого режиму використання земель (за наявності)	ФОП Дронь М.С. м.Полтава, 2025		

КОНДРАТЕНКО АНАСТАСІЯ АНДРІЇВНА СЕРТИФІКОВАНИЙ ІНЖЕНЕР-ЗЕМЛЕВПОРЯДНИК КВАЛІФІКАЦІЙНИЙ СЕРТИФІКАТ №014970 ІДЕНТ. НОМЕР 3578300356

Зам. інв. №

Підпис і дата

Інв. № ор.

Зм.	Кільк.	Арк.	№док.	Підп.	Дата

№022-24-ДПТ

СХЕМА ПЕРЕНЕСЕННЯ В НАТУРУ (НА МІСЦЕВІСТЬ)
меж охоронних зон, зон санітарної охорони, санітарно-захисних зон і зон особливого режиму використання земель (за наявності):
Історичний ареал населеного місця
(код обмеження - 06.06.2), площею 0,0941

Проектні координати поворотних точок меж земельної ділянки			Координати перенесення в натуру (на місцевість) поворотних точок меж земельної ділянки			Відхилення	
№ з/п	X	У	№ з/п	X	У	dX(м)	dY(м)
1	5495682.899	6613104.837	1	5495682.909	6613104.797	0.01	-0.04
2	5495661.528	6613091.194	2	5495661.528	6613091.204	0.00	0.01
3	5495649.479	6613109.378	3	5495649.479	6613109.358	0.00	-0.02
4	5495647.90	6613108.27	4	5495647.90	6613108.25	0.00	-0.02
5	5495640.659	6613103.19	5	5495640.669	6613103.17	0.01	-0.02
6	5495628.658	6613121.442	6	5495628.628	6613121.442	-0.03	0.00
7	5495619.111	6613135.996	7	5495619.091	6613136.006	-0.02	0.01
8	5495627.923	6613140.674	8	5495627.893	6613140.684	-0.03	0.01
9	5495634.827	6613144.338	9	5495634.827	6613144.338	0.00	0.00
10	5495636.561	6613141.488	10	5495636.541	6613141.488	-0.02	0.00
11	5495638.292	6613142.408	11	5495638.262	6613142.408	-0.03	0.00

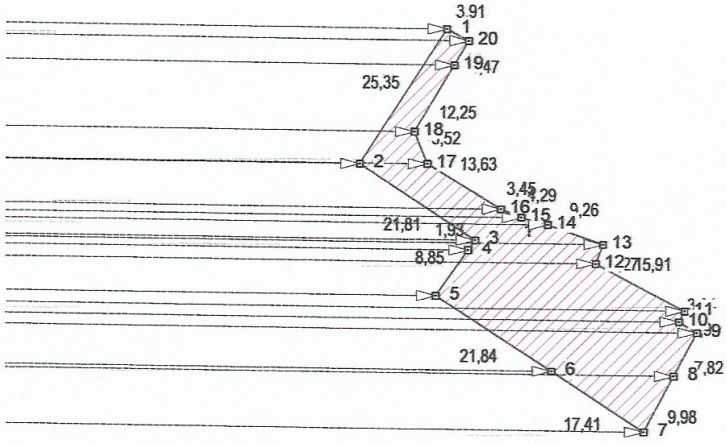

Вихідний пункт (база): KVDA X=5499727.5349 Y=6236434.0467

Середньоквадратична похибка місцезнаходження межових знаків згідно Інструкції про встановлення (відновлення) меж земельних ділянок в натурі (на місцевості) та їх закріплення межовими знаками не перевищує 0,1 м.

Управління капітального будівництва Полтавського міськвиконкому по вулиці Небесної Сотні в Полтава на території Полтавської області для будівництва та обслуговування об'єктів рекреаційного призначення

Виконав	Кондратенко	Містобудівна документація	Масштаб	Лист	Листів
			1: 1000	1	2
		Схема перенесення в натуру (на місцевість) меж охоронних зон, зон санітарної охорони, санітарно-захисних зон і зон особливого режиму використання земель (за наявності)	ФОП Дронь М.С. м.Полтава, 2025		

КОНДРАТЕНКО АНАСТАСІЯ АНДРІЇВНА СЕРТИФІКОВАНИЙ ІНЖЕНЕР-ЗЕМЛЕВПОРЯДНИК КВАЛІФІКАЦІЙНИЙ СЕРТИФІКАТ №014970 ІДЕНТ. НОМЕР 3578300986

Зам. інв. №

Підпис і дата

Інв. № ор.

Зм.	Кільк.	Арк.	№док.	Підп.	Дата

№022-24-ДПТ

Арк.

163

СХЕМА ПЕРЕНЕСЕННЯ В НАТУРУ (НА МІСЦЕВІСТЬ)
меж охоронних зон, зон санітарної охорони, санітарно-захисних зон і зон особливого режиму використання земель (за наявності):
Історичний ареал населеного місця
(код обмеження - 06.06.2), площею 0,0941

Проектні координати поворотних точок меж земельної ділянки			Координати перенесення в натуру (на місцевість) поворотних точок меж земельної ділянки			Відхилення	
№ з/п	X	У	№ з/п	X	У	dX(м)	dY(м)
12	5495645.764	6613128.36	12	5495645.774	6613128.35	0.01	-0.01
13	5495648.821	6613129.511	13	5495648.821	6613129.501	0.00	-0.01
14	5495651.921	6613120.785	14	5495651.921	6613120.775	0.00	-0.01
15	5495653.076	6613116.655	15	5495653.086	6613116.635	0.01	-0.02
16	5495654.368	6613113.452	16	5495654.368	6613113.432	0.00	-0.02
17	5495661.517	6613101.848	17	5495661.517	6613101.818	0.00	-0.03
18	5495666.638	6613099.787	18	5495666.648	6613099.797	0.01	0.01
19	5495677.19	6613106.01	19	5495677.19	6613105.98	0.00	-0.03
20	5495681.043	6613108.282	20	5495681.073	6613108.242	0.03	-0.04

Вихідний пункт (база): KVDA X=5499727.5349 Y=6236434.0467

Середньоквадратична похибка місцезнаходження межових знаків згідно Інструкції про встановлення (відновлення) меж земельних ділянок в натурі (на місцевості) та їх закріплення межовими знаками не перевищує 0,1 м.

Укравління капітального будівництва Полтавського міськвиконкому
по вулиці Небесної Сотні в Полтава на території Полтавської області
для будівництва та обслуговування об'єктів рекреаційного призначення

Виконав	кваліфікований сертифікат №014970	Кондратенко	Містобудівна документація	Масштаб	Лист	Листів
				1: 1000	1	2
			Схема перенесення в натуру (на місцевість) меж охоронних зон, зон санітарної охорони, санітарно-захисних зон і зон особливого режиму використання земель (за наявності)	ФОП Дронь М.С. м.Полтава, 2025	

КОНДРАТЕНКО АНАСТАСІЯ АНДРІЇВНА СЕРТИФІКОВАНИЙ ІНЖЕНЕР-ЗЕМЛЕВПОРЯДНИК ІДЕНТ НОМЕР 3578300336

Зам. інв. №

Підпис і дата

Інв. № ор.

Зм.	Кільк.	Арк.	№док.	Підп.	Дата

№022-24-ДПТ

Арк.

СХЕМА ПЕРЕНЕСЕННЯ В НАТУРУ (НА МІСЦЕВІСТЬ)
меж охоронних зон, зон санітарної охорони, санітарно-захисних зон і зон особливого режиму використання земель (за наявності): Охоронювана археологічна територія (код обмеження - 06.06.3), площею 0,0941

Проектні координати поворотних точок меж земельної ділянки			Координати перенесення в натуру (на місцевість) поворотних точок меж земельної ділянки			Відхилення	
№ з/п	X	У	№ з/п	X	У	dX(м)	dY(м)
1	5495682.899	6613104.837	1	5495682.909	6613104.797	0.01	-0.04
2	5495661.528	6613091.194	2	5495661.528	6613091.204	0.00	0.01
3	5495649.479	6613109.378	3	5495649.479	6613109.358	0.00	-0.02
4	5495647.90	6613108.27	4	5495647.90	6613108.25	0.00	-0.02
5	5495640.659	6613103.19	5	5495640.669	6613103.17	0.01	-0.02
6	5495628.658	6613121.442	6	5495628.628	6613121.442	-0.03	0.00
7	5495619.111	6613135.996	7	5495619.091	6613136.006	-0.02	0.01
8	5495627.923	6613140.674	8	5495627.893	6613140.684	-0.03	0.01
9	5495634.827	6613144.338	9	5495634.827	6613144.338	0.00	0.00
10	5495636.561	6613141.488	10	5495636.541	6613141.488	-0.02	0.00
11	5495638.292	6613142.408	11	5495638.262	6613142.408	-0.03	0.00

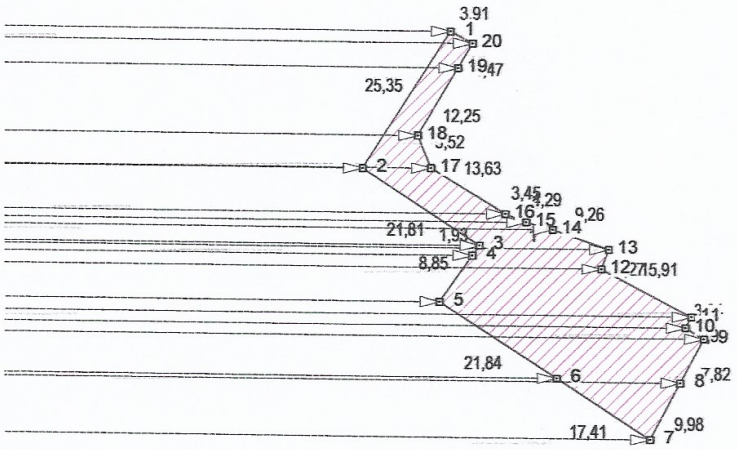

Вихідний пункт (база): KVDA X=5499727.5349 Y=6236434.0467

Середньоквадратична похибка місцезнаходження межових знаків згідно Інструкції про встановлення (відновлення) меж земельних ділянок в натурі (на місцевості) та їх закріплення межовими знаками не перевищує 0,1 м.

Управління капітального будівництва Полтавського міськвиконкому по вулиці Небесної Сотні в Полтава на території Полтавської області для будівництва та обслуговування об'єктів рекреаційного призначення

Виконав	Кондратенко	Містобудівна документація	Масштаб	Лист	Листів
			1: 1000	1	2
		Схема перенесення в натуру (на місцевість) меж охоронних зон, зон санітарної охорони, санітарно-захисних зон і зон особливого режиму використання земель (за наявності)	ФОП Дронь М.С. м.Полтава, 2025		

КОНДРАТЕНКО АНАСТАСІЯ АНДРІЇВНА СЕРТИФІКОВАНИЙ ІНЖЕНЕР-ЗЕМЛЕВПОРЯДНИК КВАЛІФІКАЦІЙНИЙ СЕРТИФІКАТ №014976 ІДЕНТ. НОМЕР 3578300326

Зам. інв. №

Підпис і дата

Інв. № ор.

Зм.	Кільк.	Арк.	№док.	Підп.	Дата

№022-24-ДПТ

Арк.

СХЕМА ПЕРЕНЕСЕННЯ В НАТУРУ (НА МІСЦЕВІСТЬ)
меж охоронних зон, зон санітарної охорони, санітарно-захисних зон і зон особливого режиму використання земель (за наявності): Охоронювана археологічна територія (код обмеження - 06.06.3), площею 0,0941

Проектні координати поворотних точок меж земельної ділянки			Координати перенесення в натуру (на місцевість) поворотних точок меж земельної ділянки			Відхилення	
№ з/п	X	У	№ з/п	X	У	dX(м)	dY(м)
12	5495645.764	6613128.36	12	5495645.774	6613128.35	0.01	-0.01
13	5495648.821	6613129.511	13	5495648.821	6613129.501	0.00	-0.01
14	5495651.921	6613120.785	14	5495651.921	6613120.775	0.00	-0.01
15	5495653.076	6613116.655	15	5495653.086	6613116.635	0.01	-0.02
16	5495654.368	6613113.452	16	5495654.368	6613113.432	0.00	-0.02
17	5495661.517	6613101.848	17	5495661.517	6613101.818	0.00	-0.03
18	5495666.638	6613099.787	18	5495666.648	6613099.797	0.01	0.01
19	5495677.19	6613106.01	19	5495677.19	6613105.98	0.00	-0.03
20	5495681.043	6613108.282	20	5495681.073	6613108.242	0.03	-0.04

Вихідний пункт (база): KVDA X=5499727.5349 Y=6236434.0467

Середньоквадратична похибка місцезнаходження межових знаків згідно Інструкції про встановлення (відновлення) меж земельних ділянок в натурі (на місцевості) та їх закріплення межовими знаками не перевищує 0,1 м.

Укравління капітального будівництва Полтавського міськвиконкому
по вулиці Небесної Сотні в Полтава на території Полтавської області
для будівництва та обслуговування об'єктів рекреаційного призначення

Виконав	Кондратенко	Містобудівна документація	Масштаб	Лист	Листів
			1: 1000	1	2
		Схема перенесення в натуру (на місцевість) меж охоронних зон, зон санітарної охорони, санітарно-захисних зон і зон особливого режиму використання земель (за наявності)	ФОП Дронь М.С. м.Полтава, 2025		

КОНДРАТЕНКО ОЛЕКСІЙ АНДРІЙОВИЧ СЕРТИФІКОВАНИЙ ІНЖЕНЕР-ЗЕМЛЕУПОРЯДНИК КВАЛІФІКАЦІЙНИЙ СЕРТИФІКАТ №014970 ІДЕНТ-НОМЕР 3578304356

Зам. інв. №

Підпис і дата

Інв. № ор.

Зм.	Кільк.	Арк.	№док.	Підп.	Дата

№022-24-ДПТ

Арк. 166

СХЕМА ПЕРЕНЕСЕННЯ В НАТУРУ (НА МІСЦЕВІСТЬ)
меж охоронних зон, зон санітарної охорони, санітарно-захисних зон і зон особливого режиму використання земель (за наявності):
Територія пам'ятки культурної спадщини (код обмеження - 06.06.7), площею 0,0941

Проектні координати поворотних точок меж земельної ділянки			Координати перенесення в натуру (на місцевість) поворотних точок меж земельної ділянки			Відхилення	
№ з/п	X	У	№ з/п	X	У	dX(м)	dY(м)
1	5495682.899	6613104.837	1	5495682.909	6613104.797	0.01	-0.04
2	5495661.528	6613091.194	2	5495661.528	6613091.204	0.00	0.01
3	5495649.479	6613109.378	3	5495649.479	6613109.358	0.00	-0.02
4	5495647.90	6613108.27	4	5495647.90	6613108.25	0.00	-0.02
5	5495640.659	6613103.19	5	5495640.669	6613103.17	0.01	-0.02
6	5495628.658	6613121.442	6	5495628.628	6613121.442	-0.03	0.00
7	5495619.111	6613135.996	7	5495619.091	6613136.006	-0.02	0.01
8	5495627.923	6613140.674	8	5495627.893	6613140.684	-0.03	0.01
9	5495634.827	6613144.338	9	5495634.827	6613144.338	0.00	0.00
10	5495636.561	6613141.488	10	5495636.541	6613141.488	-0.02	0.00
11	5495638.292	6613142.408	11	5495638.262	6613142.408	-0.03	0.00

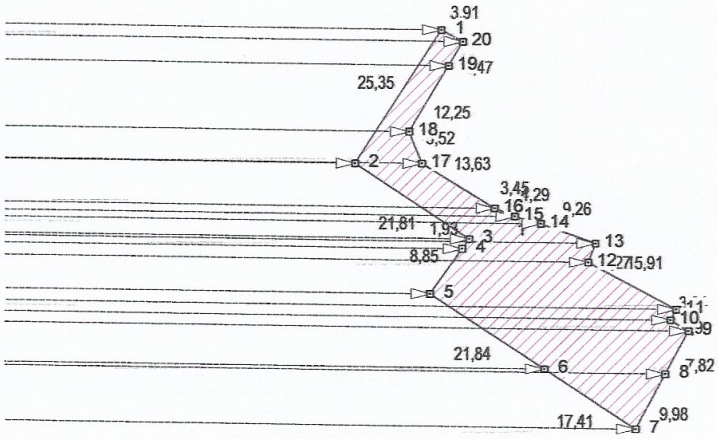

Вихідний пункт (база): KVDA X=5499727.5349 Y=6236434.0467

Середньоквадратична похибка місцезнаходження межових знаків згідно Інструкції про встановлення (відновлення) меж земельних ділянок в натурі (на місцевості) та їх закріплення межовими знаками не перевищує 0,1 м.

Укравління капітального будівництва Полтавського міськвиконкому по вулиці Небесної Сотні в Полтава на території Полтавської області для будівництва та обслуговування об'єктів рекреаційного призначення

Виконав	Кондратенко	Містобудівна документація	Масштаб	Лист	Листів
			1: 1000	1	2
		Схема перенесення в натуру (на місцевість) меж охоронних зон, зон санітарної охорони, санітарно-захисних зон і зон особливого режиму використання земель (за наявності)	ФОП Дронь М.С. м.Полтава, 2025		

КОНДРАТЕНКО АНАСТАСІЯ АНДРІЇВНА СЕРТИФІКОВАНИЙ ІНЖЕНЕР-ЗЕМЛЕУСТРОЯДНИК КВАЛІФІКАЦІЙНИЙ СЕРТИФІКАТ №014970 ДІЄ ДО ІДЕНТ. НОМЕР 3578320986

Зам. інв. №

Підпис і дата

Інв. № ор.

Зм.	Кільк.	Арк.	№док.	Підп.	Дата

№022-24-ДПТ

СХЕМА ПЕРЕНЕСЕННЯ В НАТУРУ (НА МІСЦЕВІСТЬ)
меж охоронних зон, зон санітарної охорони, санітарно-захисних зон і зон особливого режиму використання земель (за наявності): Територія пам'ятки культурної спадщини (код обмеження - 06.06.7), площею 0,0941

Проектні координати поворотних точок меж земельної ділянки			Координати перенесення в натуру (на місцевість) поворотних точок меж земельної ділянки			Відхилення	
№ з/п	X	У	№ з/п	X	У	dX(м)	dY(м)
12	5495645.764	6613128.36	12	5495645.774	6613128.35	0.01	-0.01
13	5495648.821	6613129.511	13	5495648.821	6613129.501	0.00	-0.01
14	5495651.921	6613120.785	14	5495651.921	6613120.775	0.00	-0.01
15	5495653.076	6613116.655	15	5495653.086	6613116.635	0.01	-0.02
16	5495654.368	6613113.452	16	5495654.368	6613113.432	0.00	-0.02
17	5495661.517	6613101.848	17	5495661.517	6613101.818	0.00	-0.03
18	5495666.638	6613099.787	18	5495666.648	6613099.797	0.01	0.01
19	5495677.19	6613106.01	19	5495677.19	6613105.98	0.00	-0.03
20	5495681.043	6613108.282	20	5495681.073	6613108.242	0.03	-0.04

Вихідний пункт (база): KVDA X=5499727.5349 Y=6236434.0467

Середньоквадратична похибка місцезнаходження межових знаків згідно Інструкції про встановлення (відновлення) меж земельних ділянок в натурі (на місцевості) та їх закріплення межовими знаками не перевищує 0,1 м.

Управління капітального будівництва Полтавського міськвиконкому
по вулиці Небесної Сотні в Полтава на території Полтавської області
для будівництва та обслуговування об'єктів рекреаційного призначення

Виконав	Кондратенко	Містобудівна документація	Масштаб	Лист	Листів
			1: 1000	1	2
		Схема перенесення в натуру (на місцевість) меж охоронних зон, зон санітарної охорони, санітарно-захисних зон і зон особливого режиму використання земель (за наявності)	ФОП Дронь М.С. м.Полтава, 2025		

КОНДРАТЕНКО АНАСТАСІЯ ОЛЕКСАНДРІВНА СЕРТИФІКОВАНИЙ ІНЖЕНЕР-ЗЕМЛЕВПОРЯДНИК КВАЛІФІКАЦІЙНИЙ СЕРТИФІКАТ № 014970 ІД. НОМЕР 3578300386

Зам. інв. №

Підпис і дата

Інв. № ор.

Зм.	Кільк.	Арк.	№док.	Підп.	Дата

№022-24-ДПТ

АКТ

перенесеня в натуру (на місцевість) меж охоронних зон, зон санітарної охорони, санітарно-захисних зон і зон особливого використання земель за їх наявності

№____від «___»_____2025р. Полтава

На виконання пункту статті 45 Закону України «Про землеустрій», ми, що нижчу підписались:
Замовник робіт - Управління капітального будівництва Полтавського міськвиконкому в особі начальника Медведєва Максима Валерійовича, з однієї сторони та
Виконавець робіт - Інженер-землевпорядник Кондратенко А.А., склали цей акт про таке:
Згідно детального плану території на перехресті вулиці Небесної Сотні та Воскресенського узвозу в м.Полтава земельна ділянка знаходиться в межах м.Полтава на території Полтавської міської територіальної громади для будівництва та обслуговування об'єктів рекреаційного призначення (код КВЦПЗ 07.01) на землях рекреаційного призначення, площею 0,0941 га.
Претензії щодо меж охоронних зон, зон санітарної охорони, санітарно-захисних зон і зон особливого режиму використання земель та їх конфігурації не має.
Обмеження охоронних зон, зон санітарної охорони, санітарно-захисних зон і зон особливого режиму використання земель зазначено згідно з Переліком обмежень щодо використання земель та земельних ділянок наведеним у додатку 6 до Порядку ведення Державного земельного кадастру, затвердженого постановою КМУ від 17 жовтня 2012р. №1051.

Розміри та місцезнаходження охоронних зон, зон санітарної охоронни, санітарно-захисних зон і зон особливого режиму використання земель відображено на "Кадастровому плані земельної ділянки".

Межі, координати та міри ліній по периметру охоронних зон, зон санітарної охоронни, санітарно-захисних зон і зон особливого режиму використання земель відображаються та додаються до Акту на "Схемах перенесення в натуру (на місцевість) меж охоронних зон, зон санітарної охоронни, санітарно-захисних зон і зон особливого режиму використання земель (за наявності)".

Цей акт складений у трьох примірниках, (один - замовнику робіт, другий - органу містобудування і архітектури, третій - виконавцю робіт).

КОНДРАТЕНКО АНАСТАСІЯ АНДРІЇВНА СЕРТИФІКОВАНИЙ ІНЖЕНЕР-ЗЕМЛЕВПОРЯДНИК КВАЛІФІКАЦІЙНИЙ СЕРТИФІКАТ №014970 ІДЕНТИФІКАЦІЙНИЙ НОМЕР 3578306986

Виконавець робіт _____ А.А.Кондратенко

Управління капітального будівництва
Полтавського міськвиконкому _____ М.В.Медведєв

Зм.	Кільк.	Арк.	№док.	Підп.	Дата	№022-24-ДПТ	Арк. 169

Зам. інв. №
Підпис і дата
Інв. № ор.

А К Т
прийому-передачі межових знаків на зберігання

Полтава "___"_____20__р.
(назва населеного пункту)

Ми, що нижче підписалися:
1. Інженер-землевпорядник Кондратенко А.А.
2. Представник землекористувача — Управлінню капітального будівництва Полтавського міськвиконкому
у присутності власників/користувачів суміжних земельних ділянок:
від А до Б землі міської ради, вул.Воскресеньський узвіз, не надані у власність чи користування
від Б до В землі міської ради, не надані у власність чи користування
від В до Г землі міської ради, вул.Небесної Сотні, не надані у власність чи користування
від Г до А землі міської ради, не надані у власність чи користування
1. землі
склали цей акт про таке:
1. Межі земельної ділянки з кадастровим номером 5310137000:15:010: , яка знаходиться по вулиці Небесної Сотні в Полтава на території Шевченківської районна у місті Полтаві територіальної громади Полтавської області площею 0,0941 га, на замовлення містобудівної документації Управління капітального будівництва Полтавського міськвиконкому для будівництва та обслуговування об'єктів рекреаційного призначення, закріпленні в натурі (на місцевості) межовими знаками встановленого зразка у кількості 20 шт, список яких додається. Схема прив`язки межових знаків до об'єктів і контурів місцевості/абриси(кроки) додаються.
2. Власник земельної ділянки претензій щодо меж та конфігурації земельної ділянки не має.
3. Власниками/користувачами суміжних земельних ділянок претензій до існуючих меж не заявлено.
4. Межові знаки пред`явлені та передані на зберігання землекористувачу земельної ділянки гр. Управління капітального будівництва Полтавського міськвиконкому, який про адміністративну відповідальність за знищення межових знаків згідно з пунктом "е" частини першої статті 211 Земельного кодексу України та статті 56 Кодексу України про адміністративні правопорушення ознайомлений.
5. Цей акт складений у трьох примірниках, який передається у складі землевпорядної документації замовнику робіт та входить до електронних документів, що передаються відповідно до Постанови Кабінету Міністрів України від 4 грудня 2019 р.№1141 "Про внесення змін та визнання такими, що втратили чинність, деяких постанов Кабінету Міністрів України" до фонду документації із землеутрою та зберігається в електронному архіві виконавця робіт.
Додаток: на _ арк.

Фізична особа-підприємиць _____ М.С.Дронь
(підпис) (ініціали та прізвище)

Виконавець робіт _____ А.А.Кондратенко
(підпис)

Управління капітального будівництва
Полтавського міськвиконкому _____ М.В.Медведєв
(підпис)

Зм.	Кільк.	Арк.	№док.	Підп.	Дата

№022-24-ДПТ

Арк. 170

Зам. інв. № | Підпис і дата | Інв. № ор.

КАДАСТРОВИЙ ПЛАН ЗЕМЕЛЬНОЇ ДІЛЯНКИ

Кадастровий номер 5310137000:15:010:

ПЕРЕЛІК ОБМЕЖЕНЬ У ВИКОРИСТАННІ ЗЕМЕЛЬНОЇ ДІЛЯНКИ

№	Код	Назва обмеження	Основні законодавчі акти	Площа, га
1	03.02	Санітарна відстань (розрив) від об'єкта, санітарний розрив від об'єкта транспорту	Постанова головного санітарного лікаря України від 01.07.1999 № 28 ДЕРЖАВНІ САНІТАРНІ ПРАВИЛА ТА НОРМИ "Гігієнічні вимоги щодо облаштування і утримання кладовищ в населених пунктах України" ДСанПіН 2.2.2.028-99	0,0363
2	01.02	Зона охорони пам'ятки культурної спадщини,	Закон України "Про охорону культурної спадщини"	0,0941
3	01.02.1	Охоронна зона пам'ятки культурної спадщини,	Закон України "Про охорону культурної спадщини"	0,0941
4	01.02.4	Зона охорони археологічного культурного шару,	Закон України «Про охорону культурної спадщини»	0,0941
5	06.06.2	Історичний ареал населеного місця,	Закон України «Про охорону культурної спадщини»	0,0941
6	06.06.3	Охоронювана археологічна територія,	Закон України «Про охорону культурної спадщини»	0,0941
7	06.06.7	Територія пам'ятки культурної спадщини,	Закон України «Про охорону культурної спадщини»	0,0941

УМОВНІ ПОЗНАЧЕННЯ

- межа земельної ділянки
- поворотні точки
- міри ліній, метрів
- номери угідь
- проєктні межові знаки для закріплення в натурі (на місцевості) меж земельної ділянки та меж охоронних зон

Перелік земельних угідь

№	Код угіддя	Назва угіддя	Площа (га)
		Усього земель	0,0941
1	014.00	Землі, які використовуються для відпочинку та оздоровлення	0,0941

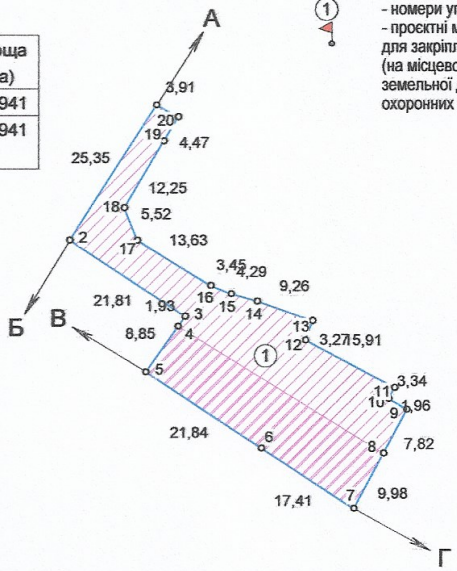

ВІДОМОСТІ ПРО ВСТАНОВЛЕНІ МЕЖОВІ ЗНАКИ

Відомості про встановлені межові знаки додаються.

ОПИС СУМІЖНИХ ЗЕМЛЕВЛАСНИКІВ ТА ЗЕМЛЕКОРИСТУВАЧІВ

від А до Б	землі міської ради, вул.Воскресеньський узвіз, не надані у власність чи користування
від Б до В	землі міської ради, не надані у власність чи користування
від В до Г	землі міської ради, вул.Небесної Сотні, не надані у власність чи користування
від Г до А	землі міської ради, не надані у власність чи користування

Примітки:

**Відомості про перенесення в натуру (на місцевість) меж охоронних зон, прибережних захисних смуг і пляжних зон, зон санітарної охорони, санітарно-захисних зон і зон особливого режиму використання земель (за наявності) зазначені на наступному аркуші в АКТі

КООРДИНАТИ ПОВОРОТНИХ ТОЧОК (ТА ПРОЄКТНИХ МЕЖОВИХ ЗНАКІВ) МЕЖ ЗЕМЕЛЬНОЇ ДІЛЯНКИ

№	Назва межового знаку	Відстань (м)	Координати USK2000 (м)		Координати MSK-53 (м)	
			X	Y	X	Y
1	1	25,35	5 495 682,899	6 613 104,837	5 494 763,985	352 843,577
2	1	21,81	5 495 661,528	6 613 091,194	5 494 742,769	352 829,700
3	2	1,93	5 495 649,479	6 613 109,378	5 494 730,521	352 847,747
4	4	8,85	5 495 647,900	6 613 108,270	5 494 728,954	352 846,622
5	5	21,84	5 495 640,659	6 613 103,190	5 494 721,771	352 841,463
6	6	17,41	5 495 628,658	6 613 121,442	5 494 709,570	352 859,578
7	7	9,98	5 495 619,111	6 613 135,996	5 494 699,864	352 874,024
8	8	7,82	5 495 627,923	6 613 140,674	5 494 708,622	352 878,799
9	9	3,34	5 495 634,827	6 613 144,338	5 494 715,484	352 882,538
10	10	1,96	5 495 636,561	6 613 141,488	5 494 717,250	352 879,708
11	11	15,91	5 495 638,292	6 613 142,408	5 494 718,970	352 880,647
12	12	3,27	5 495 645,764	6 613 128,360	5 494 726,596	352 866,685
13	13	9,26	5 495 648,821	6 613 129,511	5 494 729,640	352 867,869
14	14	4,29	5 495 651,921	6 613 120,785	5 494 732,836	352 859,179
15	15	3,45	5 495 653,076	6 613 116,655	5 494 734,037	352 855,063
16	16	13,63	5 495 654,368	6 613 113,452	5 494 735,364	352 851,875
17	17	5,52	5 495 661,517	6 613 101,848	5 494 742,640	352 840,352
18	18	12,25	5 495 666,638	6 613 099,787	5 494 747,783	352 838,348
19	19	4,47	5 495 677,190	6 613 106,010	5 494 758,264	352 844,687
20	20	3,91	5 495 681,043	6 613 108,282	5 494 762,091	352 847,001
		196,25				

Замовник	**Управління капітального будівництва Полтавського міськвиконкому**				
Місце розташування земел. ділянки	по вулиці Небесної Сотні у Полтава на території Полтавської області				
Цільове призначення — Категорія земель	землі рекреаційного призначення				
Цільове призначення — Код виду цільового призначення	07.01				
Площа, гектарів	0.0941				
Сертифікат	КОНДРАТЕНКО	Містобудівна документація	Масштаб	Лист	Листів
			1:1000	1	1
Виконав	КОНДРАТЕНКО	Кадастровий план земельної ділянки	ФОП Дронь М.С. м.Полтава, 2025		

Зам. інв. №

Підпис і дата

Інв. № ор.

Зм.	Кільк.	Арк.	№док.	Підп.	Дата

№022-24-ДПТ

Арк. 171

ВІДОМОСТІ
про обчислення площі земельної ділянки

Управління капітального будівництва Полтавського міськвиконкому
по вулиці Небесної Сотні в Полтава на території Полтавської області
Для будівництва та обслуговування об'єктів рекреаційного призначення

№	X	Y	Довжина	Кут	Внутрішній
1	5 495 682,899	6 613 104,837	25,355	212°33'13"	094°14'25"
2	5 495 661,528	6 613 091,194	21,814	123°31'45"	090°58'32"
3	5 495 649,479	6 613 109,378	1,929	215°03'28"	271°31'43"
4	5 495 647,900	6 613 108,270	8,845	215°03'07"	179°59'39"
5	5 495 640,659	6 613 103,190	21,844	123°19'32"	088°16'25"
6	5 495 628,658	6 613 121,442	17,406	123°15'49"	179°56'17"
7	5 495 619,111	6 613 135,996	9,977	027°57'44"	084°41'55"
8	5 495 627,923	6 613 140,674	7,816	027°57'19"	179°59'34"
9	5 495 634,827	6 613 144,338	3,336	301°19'02"	093°21'43"
10	5 495 636,561	6 613 141,488	1,960	027°59'24"	266°40'22"
11	5 495 638,292	6 613 142,408	15,912	298°00'29"	090°01'05"
12	5 495 645,764	6 613 128,360	3,267	020°37'55"	262°37'26"
13	5 495 648,821	6 613 129,511	9,260	289°33'29"	088°55'34"
14	5 495 651,921	6 613 120,785	4,288	285°37'27"	176°03'58"
15	5 495 653,076	6 613 116,655	3,454	291°58'04"	186°20'37"
16	5 495 654,368	6 613 113,452	13,629	301°38'11"	189°40'07"
17	5 495 661,517	6 613 101,848	5,520	338°04'38"	216°26'27"
18	5 495 666,638	6 613 099,787	12,250	030°31'47"	232°27'10"
19	5 495 677,190	6 613 106,010	4,473	030°31'36"	179°59'48"
20	5 495 681,043	6 613 108,282	3,913	298°18'49"	087°47'13"
			196,248		3240°00'00"

Периметр землекористування 196,248 м
Площа землекористування 0,0941 га

Обчислив:

Інженер- землевпорядник _____ Кондратенко А.А.

КОНДРАТЕНКО АНАСТАСІЯ АНДРІЇВНА
СЕРТИФІКОВАНИЙ ІНЖЕНЕР-ЗЕМЛЕВПОРЯДНИК
КВАЛІФІКАЦІЙНИЙ СЕРТИФІКАТ №014970
ІДЕНТ.НОМЕР 3578300386

Зам. інв. №
Підпис і дата
Інв. № ор.

Зм.	Кільк.	Арк.	№док.	Підп.	Дата

№022-24-ДПТ

Арк.
172

ПЕРЕЛІК

обмежень щодо використання земельної ділянки

№022-24-ДПТ від 24.11.2024 року

Замовник: Управління капітального будівництва Полтавського міськвиконкому вул. Соборності, 36, Полтава, Полтавський район, Полтавська область

Місце розташування земельної ділянки: в межах м.Полтава на території Полтавської міської територіальної громади Полтавської області.

Площа земельної ділянки 0,0941 га, в тому числі за рахунок земель рекреаційного призначення, Управління капітального будівництва Полтавського міськвиконкому,

Для будівництва та обслуговування об'єктів рекреаційного призначення (КВЦПЗ - 07.01).

Код	Назва	Площа
01	Охоронна зона	-
01.01	Охоронна зона навколо території та об'єкта природно-заповідного фонду	-
01.02	Зона охорони пам'ятки культурної спадщини	0.0941
01.02.1	Охоронна зона пам'ятки культурної спадщини	0.0941
01.02.2	Зона регулювання забудови	-
01.02.3	Зона охоронюваного ландшафту	-
01.02.4	Зона охорони археологічного культурного шару	0.0941
01.03	Охоронна зона навколо (уздовж) об'єкта транспорту	-
01.04	Охоронна зона навколо (уздовж) об'єкта зв'язку	-
01.05	Охоронна зона навколо (уздовж) об'єкта енергетичної системи	-
01.06	Охоронна зона навколо об'єкта гідрометеорологічної діяльності	-
01.07	Охоронна зона навколо геодезичного пункту	-
01.08	Охоронна зона навколо інженерних комунікацій	-
02	Зона санітарної охорони	-
02.01	Зона санітарної охорони джерел та об'єктів централізованого питного водопостачання	-
02.01.1	Перший пояс зони санітарної охорони джерел та об'єктів централізованого питного водопостачання (суворого режиму)	-
02.01.2	Другий пояс зони санітарної охорони джерел та об'єктів централізованого питного водопостачання (обмеження)	-
02.01.3	Третій пояс зони санітарної охорони джерел та об'єктів централізованого питного водопостачання (спостереження)	-
02.01.4	Санітарно-захисна смуга об'єкта водопостачання	-
02.02	Округ санітарної охорони курортів	-
02.02.1	Перша зона округу санітарної охорони курорту (зона суворого режиму)	-
02.02.2	Друга зона округу санітарної охорони курорту (зона обмежень)	-
02.02.3	Третя зона округу санітарної охорони курорту (зона спостережень)	-
03	Санітарні зони, відстані, розриви	-
03.01	Санітарно-захисна зона навколо (уздовж) об'єкта	-
03.02	Санітарна відстань (розрив) від об'єкта	0.0363
04	Зона особливого режиму використання земель	-
04.01	Прикордонна смуга	-
04.02	Зона особливого режиму використання земель навколо військової частини, інших військових формувань	-
04.03	Зона особливого режиму використання земель навколо військових об'єктів	-
05	Водоохоронне обмеження	-
05.01	Водоохоронна зона	-
05.02	Прибережна захисна смуга вздовж річок, навколо водойм та на островах	-
05.03	Прибережна захисна смуга вздовж морів, морських заток і лиманів та на островах у внутрішніх морських водах	-

Код	Назва	Площа
05.04	Берегова смуга водних шляхів	-
05.05	Смуга відведення	-
05.06	Пляжна зона	-
06	Інше обмеження	-
06.01	Зона особливого режиму забудови	-
06.01.1	Території в червоних лініях	-
06.01.2	Території в зелених лініях	-
06.01.3	Території в блакитних лініях	-
06.01.4	Території в жовтих лініях	-
06.01.5	Території в лініях регулювання забудови	-
06.01.6	Території, на які обов'язково має бути розроблений детальний план території	-
06.02	Територія, що зазнала радіоактивного забруднення внаслідок Чорнобильської катастрофи	-
06.02.1	Зона відчуження	-
06.02.2	Зона безумовного (обов'язкового) відселення	-
06.02.3	Зона гарантованого добровільного відселення	-
06.03	Зона надзвичайної екологічної ситуації	-
06.04	Умова додержання природоохоронних вимог або виконання визначених робіт	-
06.05	Авіаційне, радіолокаційне обмеження	-
06.05.1	Зона обмеження забудови від радіотехнічних, радіолокаційних об'єктів	-
06.05.2	Поверхня обмеження забудови	-
06.05.3	Зона обмежень забудови щодо умов авіаційного шуму	-
06.05.4	Захисна зона аеронавігаційного обладнання	-
06.05.5	Смуга повітряних підходів	-
06.05.6	Приаеродромна територія	-
06.06	Історико-культурне обмеження	-
06.06.1	Буферна зона об'єкта всесвітньої спадщини	-
06.06.2	Історичний ареал населеного місця	0.0941
06.06.3	Охоронювана археологічна територія	0.0941
06.06.4	Історико-культурний заповідник	-
06.06.5	Історико-культурна заповідна територія	-
06.06.6	Пам'ятка культурної спадщини	-
06.06.7	Територія пам'ятки культурної спадщини	0.0941
06.06.8	Об'єкт всесвітньої спадщини	-
07	Земельні сервітути	-
07.01	Право проходу та проїзду на велосипеді	-
07.02	Право проїзду на транспортному засобі по наявному шляху	-
07.03	Право прокладення та експлуатації ліній електропередачі, електронних комунікаційних мереж, трубопроводів, інших лінійних комунікацій	-
07.04	Право прокладати на свою земельну ділянку водопровід із чужої природної водойми або через чужу земельну ділянку	-
07.05	Право відводу води із своєї земельної ділянки на сусідню або через сусідню земельну ділянку	-
07.06	Право забору води з природної водойми, розташованої на сусідній земельній ділянці, та право проходу до природної водойми	-
07.07	Право поїти свою худобу із природної водойми, розташованої на сусідній земельній ділянці, та право прогону худоби до природної водойми	-
07.08	Право прогону худоби по наявному шляху	-
07.09	Право встановлення будівельних розташувань та складування будівельних матеріалів з метою ремонту будівель та споруд	-
07.10	Інші земельні сервітути	-
07.11	Право на розміщення тимчасових споруд (малих архітектурних форм)	-
07.12	Право на будівництво та розміщення об'єктів нафтогазовидобування	-
07.13	Право на розміщення об'єктів трубопровідного транспорту	-
07.14	Право на користування земельною ділянкою для потреб дослідно-промислової розробки родовищ бурштину, інших корисних копалин загальнодержавного значення та/або видобування бурштину, інших корисних копалин загальнодержавного значення, за умови що при цьому не порушуються права землевласника, передбачені статтею 98 Земельного кодексу України	-

Код	Назва	Площа
07.15	Право розміщення (переміщення, пересування) об'єктів інженерної інфраструктури меліоративних систем	-
07.16	Право на будівництво та проходження інженерних, кабельних, трубопровідних мереж, необхідних для повноцінного функціонування індустріальних парків	-
08	Право користування чужою земельною ділянкою для забудови (суперфіцій)	-
09	Право користування чужою земельною ділянкою для сільськогосподарських потреб (емфітевзис)	-
10	Території та об'єкти природно-заповідного фонду	-
10.01	Національні природні парки	-
10.02	Біосферні заповідники	-
10.03	Регіональні ландшафтні парки	-
10.04	Заказники	-
10.05	Пам'ятки природи	-
10.06	Заповідні урочища	-
10.07	Парки-пам'ятки садово-паркового мистецтва	-
10.08	Заповідні зони національних природних парків	-
10.09	Зони регульованої рекреації національних природних парків	-
10.10	Зони стаціонарної рекреації національних природних парків	-
10.11	Господарські зони національних природних парків	-
10.12	Заповідні зони біосферних заповідників	-
10.13	Буферні зони біосферних заповідників	-
10.14	Зони антропогенних ландшафтів біосферних заповідників	-
10.15	Зони регульованого заповідного режиму біосферних заповідників	-
10.16	Заповідні зони регіональних ландшафтних парків	-
10.17	Зони регульованої рекреації регіональних ландшафтних парків	-
10.18	Зони стаціонарної рекреації регіональних ландшафтних парків	-
10.19	Господарські зони регіональних ландшафтних парків	-
10.20	Заповідні зони парків-пам'яток садово-паркового мистецтва	-
10.21	Експозиційні зони парків-пам'яток садово-паркового мистецтва	-
10.22	Наукові зони парків-пам'яток садово-паркового мистецтва	-
10.23	Адміністративно-господарські зони парків-пам'яток садово-паркового мистецтва	-
10.24	Охоронні зони територій та об'єктів природно-заповідного фонду	-
10.25	Території, зарезервовані з метою наступного заповідання	-
10.26	Природний заповідник	-
10.27	Ботанічний сад	-
10.28	Заповідна зона ботанічного саду	-
10.29	Експозиційна зона ботанічного саду	-
10.30	Наукова зона ботанічного саду	-
10.31	Адміністративно-господарська зона ботанічного саду	-
10.32	Дендрологічний парк	-
10.33	Заповідна зона дендрологічного парку	-
10.34	Експозиційна зона дендрологічного парку	-
10.35	Наукова зона дендрологічного парку	-
10.36	Адміністративно-господарська зона дендрологічного парку	-
10.37	Зоологічний парк	-
10.38	Експозиційна зона зоологічного парку	-
10.39	Наукова зона зоологічного парку	-
10.40	Рекреаційна зона зоологічного парку	-
10.41	Господарська зона зоологічного парку	-
11	Території, до складу яких входять земельні ділянки, необхідні для розміщення об'єктів, щодо яких відповідно до закону може здійснюватися примусове відчуження земельних ділянок з мотивів суспільної необхідності	-
12	Заборона на зміну цільового призначення земельної ділянки, ландшафту	-
13	Заборона на провадження окремих видів діяльності	-
14	Обов'язок щодо утримання та збереження полезахисних лісових смуг	-

Виконав

сертифікований інженер-землевпорядник _____ Анастасія КОНДРАТЕНКО

С П И С О К
межових знаків, переданих на зберігання

№ з/п	Номер знака	Абрис та опис місцезнаходження межового знака
1	2025.08-010-00001	Межовий знак(вид другий - металева труба) закріплений у північній частині межі земельної ділянки на відстані 3,91 та 25,36 метрів від межових знаків №2025.08-010-00020 та №2025.08-010-00002 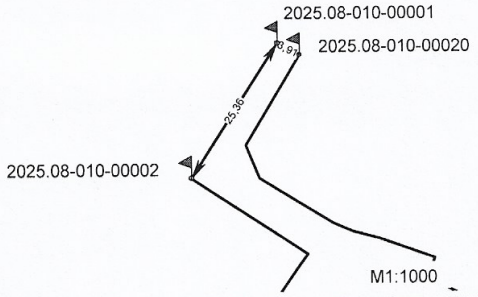
2	2025.08-010-00002	Межовий знак(вид другий - металева труба) закріплений у північно-західній частині межі земельної ділянки на відстані 25,36 та 21,81 метрів від межових знаків №2025.08-010-00001 та №2025.08-010-00003 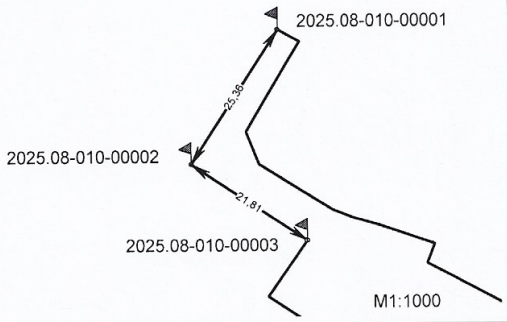
3	2025.08-010-00003	Межовий знак(вид другий - металева труба) закріплений у північно-західній частині межі земельної ділянки на відстані 21,81 та 1,93 метрів від межових знаків №2025.08-010-00002 та №2025.08-010-00004 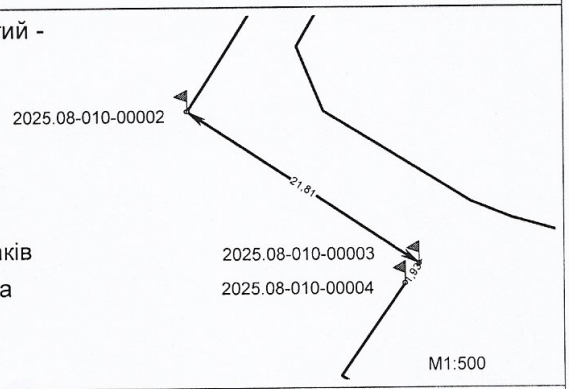
4	2025.08-010-00004	Межовий знак(вид другий - металева труба) закріплений у західній частині межі земельної ділянки на відстані 1,93 та 8,85 метрів від межових знаків №2025.08-010-00003 та №2025.08-010-00005 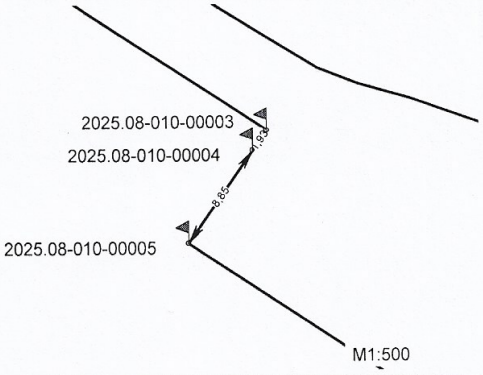

№ з/п	Номер знака	Абрис та опис місцезнаходження межового знака
5	2025.08-010-00005	Межовий знак(вид другий - металева труба) закріплений у західній частині межі земельної ділянки на відстані 8,85 та 21,84 метрів від межових знаків №2025.08-010-00004 та №2025.08-010-00006 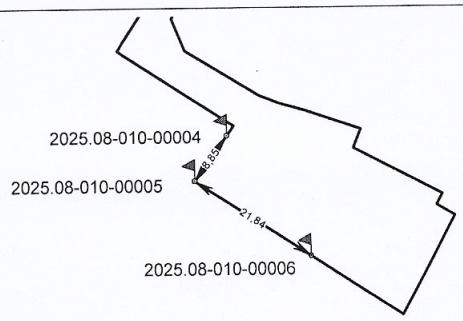
6	2025.08-010-00006	Межовий знак(вид другий - металева труба) закріплений у південній частині межі земельної ділянки на відстані 21,84 та 17,41 метрів від межових знаків №2025.08-010-00005 та №2025.08-010-00007 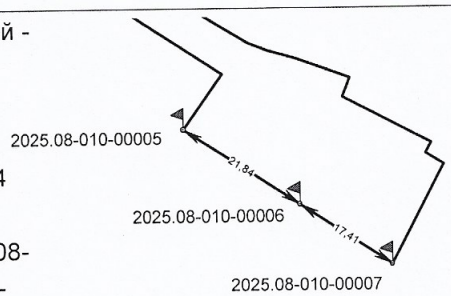
7	2025.08-010-00007	Межовий знак(вид другий - металева труба) закріплений у південно-східній частині межі земельної ділянки на відстані 17,41 та 9,98 метрів від межових знаків №2025.08-010-00006 та №2025.08-010-00008 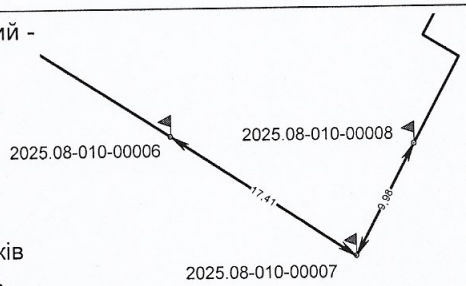
8	2025.08-010-00008	Межовий знак(вид другий - металева труба) закріплений у південно-східній частині межі земельної ділянки на відстані 9,98 та 7,82 метрів від межових знаків №2025.08-010-00007 та №2025.08-010-00009 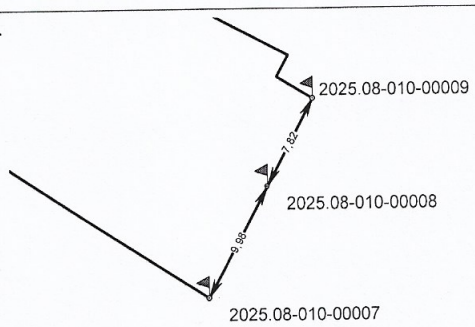

№ з/п	Номер знака	Абрис та опис місцезнаходження межового знака
9	2025.08-010-00009	Межовий знак(вид другий - металева труба) закріплений у східній частині межі земельної ділянки на відстані 7,82 та 3,34 метрів від межових знаків №2025.08-010-00008 та №2025.08-010-00010 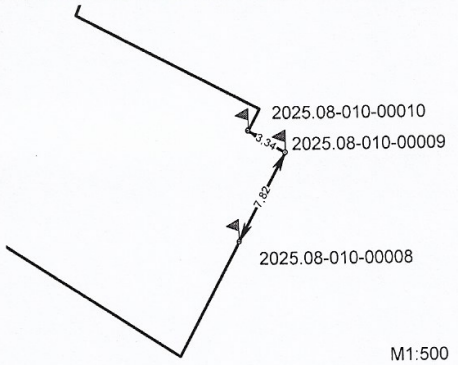
10	2025.08-010-00010	Межовий знак(вид другий - металева труба) закріплений у східній частині межі земельної ділянки на відстані 3,34 та 1,96 метрів від межових знаків №2025.08-010-00009 та №2025.08-010-00011 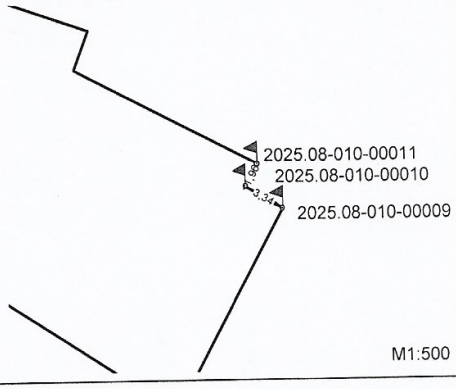
11	2025.08-010-00011	Межовий знак(вид другий - металева труба) закріплений у східній частині межі земельної ділянки на відстані 1,96 та 15,91 метрів від межових знаків №2025.08-010-00010 та №2025.08-010-00012 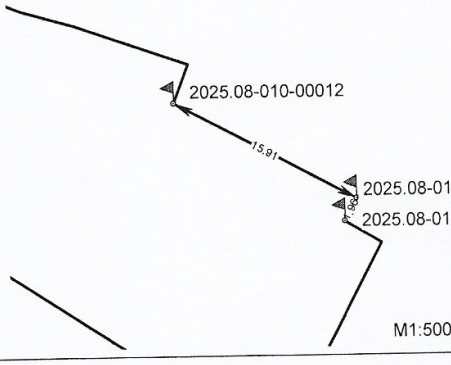
12	2025.08-010-00012	Межовий знак(вид другий - металева труба) закріплений у східній частині межі земельної ділянки на відстані 15,91 та 3,27 метрів від межових знаків №2025.08-010-00011 та №2025.08-010-00013 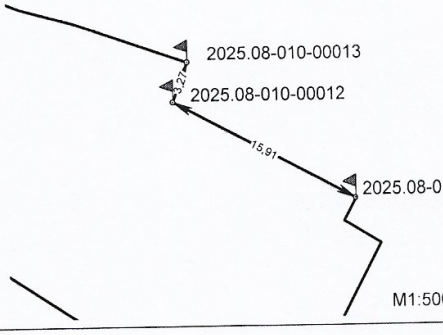

№ з/п	Номер знака	Абрис та опис місцезнаходження межового знака
13	2025.08-010-00013	Межовий знак(вид другий - металева труба) закріплений у північно-східній частині межі земельної ділянки на відстані 3,27 та 9,26 метрів від межових знаків №2025.08-010-00012 та №2025.08-010-00014 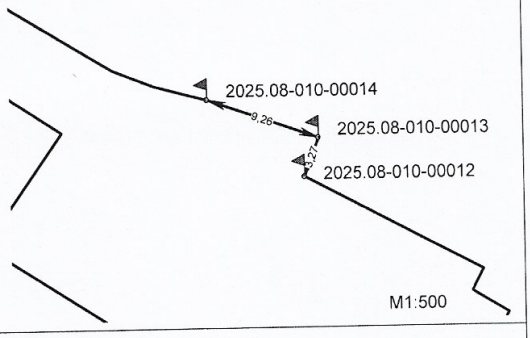
14	2025.08-010-00014	Межовий знак(вид другий - металева труба) закріплений у північній частині межі земельної ділянки на відстані 9,26 та 4,29 метрів від межових знаків №2025.08-010-00013 та №2025.08-010-00015 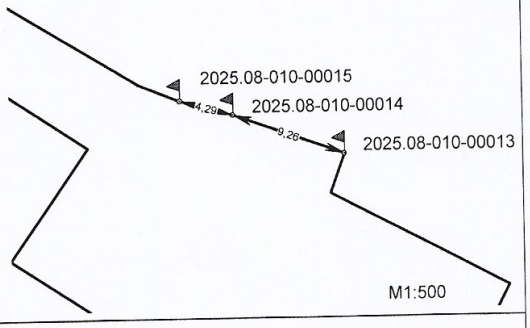
15	2025.08-010-00015	Межовий знак(вид другий - металева труба) закріплений у північній частині межі земельної ділянки на відстані 4,29 та 3,45 метрів від межових знаків №2025.08-010-00014 та №2025.08-010-00016 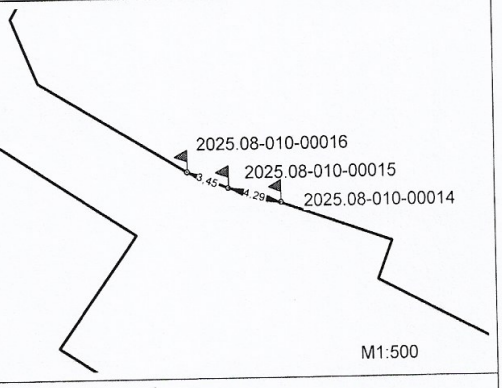
16	2025.08-010-00016	Межовий знак(вид другий - металева труба) закріплений у північно-західній частині межі земельної ділянки на відстані 3,45 та 13,63 метрів від межових знаків №2025.08-010-00015 та №2025.08-010-00017 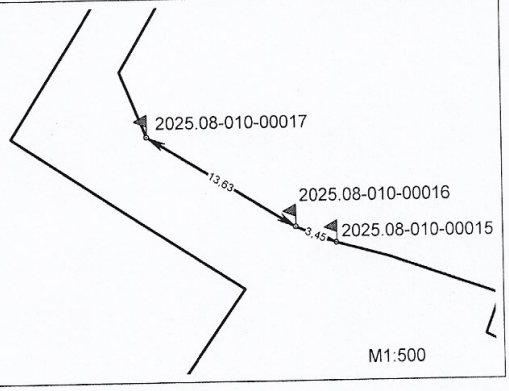

№ з/п	Номер знака	Абрис та опис місцезнаходження межового знака
17	2025.08-010-00017	Межовий знак(вид другий - металева труба) закріплений у північно-західній частині межі земельної ділянки на відстані 13,63 та 5,52 метрів від межових знаків №2025.08-010-00016 та №2025.08-010-00018 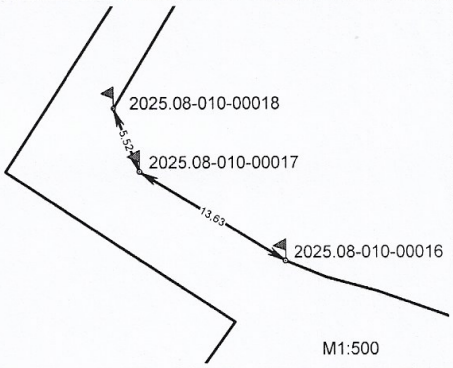
18	2025.08-010-00018	Межовий знак(вид другий - металева труба) закріплений у північно-західній частині межі земельної ділянки на відстані 5,52 та 12,25 метрів від межових знаків №2025.08-010-00017 та №2025.08-010-00019 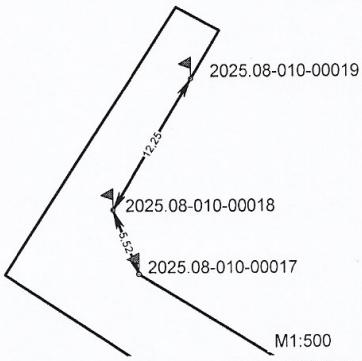
19	2025.08-010-00019	Межовий знак(вид другий - металева труба) закріплений у північній частині межі земельної ділянки на відстані 12,25 та 4,47 метрів від межових знаків №2025.08-010-00018 та №2025.08-010-00020 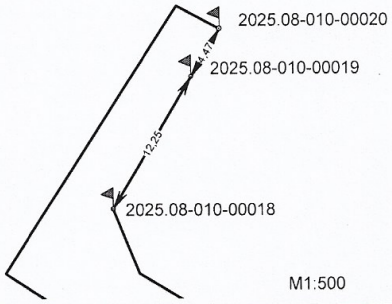
20	2025.08-010-00020	Межовий знак(вид другий - металева труба) закріплений у північній частині межі земельної ділянки на відстані 4,47 та 3,91 метрів від межових знаків №2025.08-010-00019 та №2025.08-010-00001 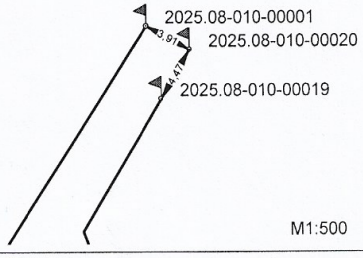

КОНДРАТЕНКО АНАСТАСІЯ АНДРІЇВНА
СЕРТИФІКОВАНИЙ ІНЖЕНЕР-ЗЕМЛЕВПОРЯДНИК
КВАЛІФІКАЦІЙНИЙ СЕРТИФІКАТ №014970
ІДЕНТ. НОМЕР 3578300386

Виконавець _____ Кондратенко А.А.

СХЕМА

прив'язки межових знаків до об'єктів і контурів місцевості

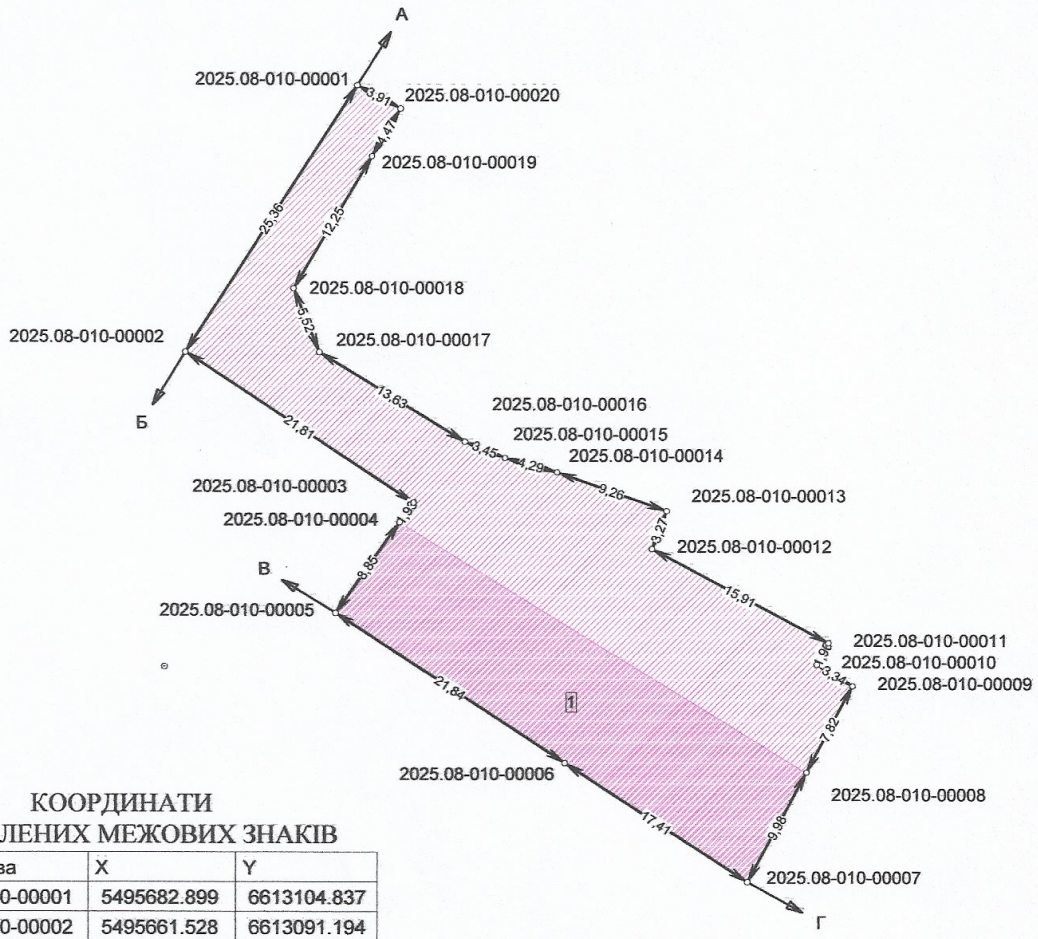

КООРДИНАТИ
ЗАПРІПЛЕНИХ МЕЖОВИХ ЗНАКІВ

Назва	X	Y
2025.08-010-00001	5495682.899	6613104.837
2025.08-010-00002	5495661.528	6613091.194
2025.08-010-00003	5495649.479	6613109.378
2025.08-010-00004	5495647.900	6613108.270
2025.08-010-00005	5495640.659	6613103.190
2025.08-010-00006	5495628.658	6613121.442
2025.08-010-00007	5495619.111	6613135.996
2025.08-010-00008	5495627.923	6613140.674
2025.08-010-00009	5495634.827	6613144.338
2025.08-010-00010	5495636.561	6613141.488
2025.08-010-00011	5495638.292	6613142.408
2025.08-010-00012	5495645.764	6613128.360
2025.08-010-00013	5495648.821	6613129.511
2025.08-010-00014	5495651.921	6613120.785
2025.08-010-00015	5495653.076	6613116.655
2025.08-010-00016	5495654.368	6613113.452
2025.08-010-00017	5495661.517	6613101.848
2025.08-010-00018	5495666.638	6613099.787
2025.08-010-00019	5495677.190	6613106.010
2025.08-010-00020	5495681.043	6613108.282

Масштаб 1 : 500

ОПИС МЕЖ

від А до Б — землі міської ради, вул.Воскресеньський узвіз, не надані у власність чи користування

від Б до В — землі

від В до Г — землі міської ради, вул.Небесної Сотні, не надані у власність чи користування

від Г до А — землі міської ради, не надані у власність чи користування

Схему прив'язки/ абрис склав: інженер-землевпорядник _____ Кондратенко А.А.
(підпис)

КОНДРАТЕНКО АНАТОЛІЙ ОЛЕКСАНДРОВИЧ
СЕРТИФІКОВАНИЙ ІНЖЕНЕР-ЗЕМЛЕВПОРЯДНИК
КВАЛІФІКАЦІЙНИЙ СЕРТИФІКАТ №0.14970
ІДЕНТ. НОМЕР 3576

Зм.	Кільк.	Арк.	№док.	Підп.	Дата

№022-24-ДПТ

Арк. 181

Зам. інв. №

Підпис і дата

Інв. № ор.

ЗЕМЕЛЬНА ДІЛЯНКА №4

ВІДОМОСТІ
про обчислення площі земельної ділянки

Управління капітального будівництва Полтавського міськвиконкому
по вулиці Небесної Сотні в Полтава на території Полтавської області
земельні ділянки загального користування, які використовуються як вулиці, майдани, проїзди, дороги, набережні

№	X	Y	Довжина	Кут	Внутрішній
1	5 495 689,944	6 613 028,054	5,894	221°25'48"	098°08'16"
2	5 495 685,525	6 613 024,154	1,787	221°24'55"	179°59'07"
3	5 495 684,185	6 613 022,972	2,478	221°26'02"	180°01'08"
4	5 495 682,327	6 613 021,332	62,510	124°46'01"	083°19'59"
5	5 495 646,681	6 613 072,683	1,529	124°46'16"	180°00'14"
6	5 495 645,809	6 613 073,939	4,379	035°54'15"	091°08'00"
7	5 495 649,356	6 613 076,507	0,989	043°53'40"	187°59'24"
8	5 495 650,069	6 613 077,193	0,275	043°58'09"	180°04'29"
9	5 495 650,267	6 613 077,384	1,447	036°01'49"	172°03'40"
10	5 495 651,437	6 613 078,235	1,642	032°32'17"	176°30'28"
11	5 495 652,821	6 613 079,118	3,000	032°46'07"	180°13'49"
12	5 495 655,344	6 613 080,742	4,021	303°17'27"	090°31'21"
13	5 495 657,551	6 613 077,381	31,948	303°17'34"	180°00'06"
14	5 495 675,088	6 613 050,676	18,631	303°17'36"	180°00'03"
15	5 495 685,315	6 613 035,103	8,433	303°17'33"	179°59'56"
			148,963		2340°00'00"

Периметр землекористування 148,963 м
Площа землекористування 0,0693 га

Обчислив:

Інженер- землевпорядник Кондратенко А.А.

КОНДРАТЕНКО АНАСТАСІЯ АНДРІЇВНА
СЕРТИФІКОВАНИЙ ІНЖЕНЕР-ЗЕМЛЕВПОРЯДНИК
КВАЛІФІКАЦІЙНИЙ СЕРТИФІКАТ №014970
ІДЕНТ. НОМЕР 3576300386

Зм.	Кільк.	Арк.	№док.	Підп.	Дата

№022-24-ДПТ

Арк. 183

Зам. інв. №

Підпис і дата

Інв. № ор.

СХЕМА ПЕРЕНЕСЕННЯ В НАТУРУ (НА МІСЦЕВІСТЬ)
поворотних точок меж земельної ділянки

Проектні координати поворотних точок меж земельної ділянки			Координати перенесення в натуру (на місцевість) поворотних точок меж земельної ділянки			Відхилення	
№ з/п	X	У	№ з/п	X	У	dX(м)	dY(м)
1	5495689.944	6613028.054	1	5495689.944	6613028.024	0.00	-0.03
2	5495685.525	6613024.154	2	5495685.525	6613024.124	0.00	-0.03
3	5495684.185	6613022.972	3	5495684.175	6613022.942	-0.01	-0.03
4	5495682.327	6613021.332	4	5495682.327	6613021.302	0.00	-0.03
5	5495646.681	6613072.683	5	5495646.661	6613072.693	-0.02	0.01
6	5495645.809	6613073.939	6	5495645.799	6613073.949	-0.01	0.01
7	5495649.356	6613076.507	7	5495649.346	6613076.517	-0.01	0.01
8	5495650.069	6613077.193	8	5495650.099	6613077.203	0.03	0.01
9	5495650.267	6613077.384	9	5495650.297	6613077.394	0.03	0.01
10	5495651.437	6613078.235	10	5495651.467	6613078.245	0.03	0.01
11	5495652.821	6613079.118	11	5495652.851	6613079.128	0.03	0.01

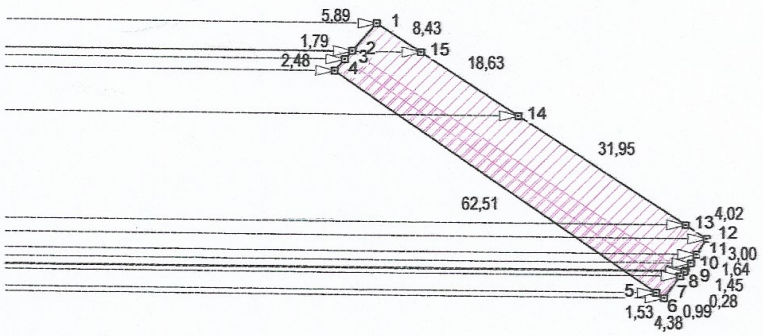

Вихідний пункт (база): KVDA X=5499727.5349 Y=6236434.0467

Середньоквадратична похибка місцезнаходження межових знаків згідно Інструкції про встановлення (відновлення) меж земельних ділянок в натурі (на місцевості) та їх закріплення межовими знаками не перевищує 0,1 м.

Управління капітального будівництва Полтавського міськвиконкому

по вулиці Небесної Сотні в Полтава на території Полтавської області

земельні ділянки загального користування, які використовуються як вулиці, майдани, проїзди, дороги, набережні

Виконав	Кондратенко	Містобудівна документація	Масштаб	Лист	Листів
			1: 1000	1	2
		Схема перенесення в натуру (на місцевість) поворотних точок меж земельної ділянки	ФОП Дронь М.С. м.Полтава, 2025		

КОНДРАТЕНКО АНАСТАСІЯ ОЛЕКСАНДРІВНА СЕРТИФІКОВАНИЙ ІНЖЕНЕР-ЗЕМЛЕВПОРЯДНИК Ж.О. КВАЛІФІКАЦІЙНИЙ СЕРТИФІКАТ №014970 ІДЕНТ. НОМЕР 3578306366

Зам. інв. №

Підпис і дата

Інв. № ор.

Зм.	Кільк.	Арк.	№док.	Підп.	Дата

№022-24-ДПТ

Арк.

184

СХЕМА ПЕРЕНЕСЕННЯ В НАТУРУ (НА МІСЦЕВІСТЬ)
поворотних точок меж земельної ділянки

Проектні координати поворотних точок меж земельної ділянки			Координати перенесення в натуру (на місцевість) поворотних точок меж земельної ділянки			Відхилення	
№ з/п	X	У	№ з/п	X	У	dX(м)	dY(м)
12	5495655.344	6613080.742	12	5495655.324	6613080.752	-0.02	0.01
13	5495657.551	6613077.381	13	5495657.551	6613077.391	0.00	0.01
14	5495675.088	6613050.676	14	5495675.068	6613050.666	-0.02	-0.01
15	5495685.315	6613035.103	15	5495685.315	6613035.083	0.00	-0.02

Вихідний пункт (база): KVDA X=5499727.5349 Y=6236434.0467

Середньоквадратична похибка місцезнаходження межових знаків згідно Інструкції про встановлення (відновлення) меж земельних ділянок в натурі (на місцевості) та їх закріплення межовими знаками не перевищує 0,1 м.

Управління капітального будівництва Полтавського міськвиконкому
по вулиці Небесної Сотні в Полтава на території Полтавської області
земельні ділянки загального користування, які використовуються як вулиці, майдани, проїзди, дороги, набережні

		Містобудівна документація	Масштаб	Лист	Листів
Виконав	Кондратенко		1: 1000	2	2
		Схема перенесення в натуру (на місцевість) поворотних точок меж земельної ділянки	ФОП Дронь М.С. м.Полтава, 2025		

ФОП КОНДРАТЕНКО НАСІЯ АНДРІЙНА СЕРТИФІКОВАНИЙ ІНЖЕНЕР-ЗЕМЛЕУСТРОЯДНИК КВАЛІФІКАЦІЙНИЙ СЕРТИФІКАТ №014970 ІДЕНТ.НОМЕР 3578360386

Зам. інв. №

Підпис і дата

Інв. № ор.

Зм.	Кільк.	Арк.	№док.	Підп.	Дата

№022-24-ДПТ

Арк.

185

СХЕМА ПЕРЕНЕСЕННЯ В НАТУРУ (НА МІСЦЕВІСТЬ)
меж охоронних зон, зон санітарної охорони, санітарно-захисних зон і зон особливого режиму використання земель (за наявності):
Зона охорони пам'ятки культурної спадщини
(код обмеження - 01.02), площею 0,0693

Проектні координати поворотних точок меж земельної ділянки			Координати перенесення в натуру (на місцевість) поворотних точок меж земельної ділянки			Відхилення	
№ з/п	X	У	№ з/п	X	У	dX(м)	dY(м)
1	5495689.944	6613028.054	1	5495689.944	6613028.024	0.00	-0.03
2	5495685.525	6613024.154	2	5495685.525	6613024.124	0.00	-0.03
3	5495684.185	6613022.972	3	5495684.175	6613022.942	-0.01	-0.03
4	5495682.327	6613021.332	4	5495682.327	6613021.302	0.00	-0.03
5	5495646.681	6613072.683	5	5495646.661	6613072.693	-0.02	0.01
6	5495645.809	6613073.939	6	5495645.799	6613073.949	-0.01	0.01
7	5495649.356	6613076.507	7	5495649.346	6613076.517	-0.01	0.01
8	5495650.069	6613077.193	8	5495650.099	6613077.203	0.03	0.01
9	5495650.267	6613077.384	9	5495650.297	6613077.394	0.03	0.01
10	5495651.437	6613078.235	10	5495651.467	6613078.245	0.03	0.01
11	5495652.821	6613079.118	11	5495652.851	6613079.128	0.03	0.01

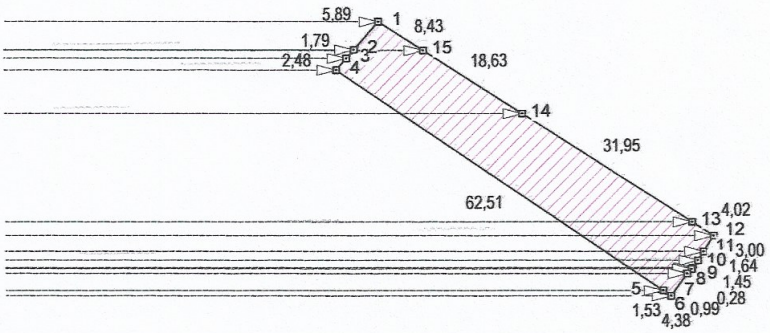

Вихідний пункт (база): KVDA X=5499727.5349 Y=6236434.0467

Середньоквадратична похибка місцезнаходження межових знаків згідно Інструкції про встановлення (відновлення) меж земельних ділянок в натурі (на місцевості) та їх закріплення межовими знаками не перевищує 0,1 м.

Управління капітального будівництва Полтавського міськвиконкому

по вулиці Небесної Сотні в Полтава на території Полтавської області

земельні ділянки загального користування, які використовуються як вулиці, майдани, проїзди, дороги, набережні

Виконав	Кондратенко	Містобудівна документація	Масштаб	Лист	Листів
			1: 1000	1	2
		Схема перенесення в натуру (на місцевість) меж охоронних зон, зон санітарної охорони, санітарно-захисних зон і зон особливого режиму використання земель (за наявності)	ФОП Дронь М.С. м.Полтава, 2025		

КОНДРАТЕНКО АНАСТАСІЯ АНДРІЇВНА СЕРТИФІКОВАНИЙ ІНЖЕНЕР-ЗЕМЛЕВПОРЯДНИК СЕРТИФІКАТ №014970 ІД. НОМЕР 3576803

Зам. інв. №

Підпис і дата

Інв. № ор.

Зм.	Кільк.	Арк.	№док.	Підп.	Дата

№022-24-ДПТ

Арк.

186

СХЕМА ПЕРЕНЕСЕННЯ В НАТУРУ (НА МІСЦЕВІСТЬ)
меж охоронних зон, зон санітарної охорони, санітарно-захисних зон і зон особливого режиму використання земель (за наявності):
Зона охорони пам'ятки культурної спадщини
(код обмеження - 01.02), площею 0,0693

Проектні координати поворотних точок меж земельної ділянки			Координати перенесення в натуру (на місцевість) поворотних точок меж земельної ділянки			Відхилення	
№ з/п	X	У	№ з/п	X	У	dX(м)	dY(м)
12	5495655.344	6613080.742	12	5495655.324	6613080.752	-0.02	0.01
13	5495657.551	6613077.381	13	5495657.551	6613077.391	0.00	0.01
14	5495675.088	6613050.676	14	5495675.068	6613050.666	-0.02	-0.01
15	5495685.315	6613035.103	15	5495685.315	6613035.083	0.00	-0.02

Вихідний пункт (база): KVDA X=5499727.5349 Y=6236434.0467

Середньоквадратична похибка місцезнаходження межових знаків згідно Інструкції про встановлення (відновлення) меж земельних ділянок в натурі (на місцевості) та їх закріплення межовими знаками не перевищує 0,1 м.

Управління капітального будівництва Полтавського міськвиконкому

по вулиці Небесної Сотні в Полтава на території Полтавської області

земельні ділянки загального користування, які використовуються як вулиці, майдани, проїзди, дороги, набережні

КОНДРАТЕНКО АНАСТАСІЯ АНДРІЇВНА СЕРТИФІКОВАНИЙ ІНЖЕНЕР-ЗЕМЛЕВПОРЯДНИК КВАЛІФІКАЦІЙНИЙ СЕРТИФІКАТ №014870 ДИПЛОМ №357830

Виконав	Кондратенко	Містобудівна документація	Масштаб	Лист	Листів
			1: 1000	2	2
		Схема перенесення в натуру (на місцевість) меж охоронних зон, зон санітарної охорони, санітарно-захисних зон і зон особливого режиму використання земель (за наявності)	ФОП Дронь М.С. м.Полтава, 2025		

Зам. інв. №

Підпис і дата

Інв. № ор.

Зм.	Кільк.	Арк.	№док.	Підп.	Дата

№022-24-ДПТ

Арк.

СХЕМА ПЕРЕНЕСЕННЯ В НАТУРУ (НА МІСЦЕВІСТЬ)
меж охоронних зон, зон санітарної охорони, санітарно-захисних зон і зон особливого режиму використання земель (за наявності): Охоронна зона пам'ятки культурної спадщини (код обмеження - 01.02.1), площею 0,0693

Проектні координати поворотних точок меж земельної ділянки			Координати перенесення в натуру (на місцевість) поворотних точок меж земельної ділянки			Відхилення	
№ з/п	X	У	№ з/п	X	У	dX(м)	dY(м)
1	5495689.944	6613028.054	1	5495689.944	6613028.024	0.00	-0.03
2	5495685.525	6613024.154	2	5495685.525	6613024.124	0.00	-0.03
3	5495684.185	6613022.972	3	5495684.175	6613022.942	-0.01	-0.03
4	5495682.327	6613021.332	4	5495682.327	6613021.302	0.00	-0.03
5	5495646.681	6613072.683	5	5495646.661	6613072.693	-0.02	0.01
6	5495645.809	6613073.939	6	5495645.799	6613073.949	-0.01	0.01
7	5495649.356	6613076.507	7	5495649.346	6613076.517	-0.01	0.01
8	5495650.069	6613077.193	8	5495650.099	6613077.203	0.03	0.01
9	5495650.267	6613077.384	9	5495650.297	6613077.394	0.03	0.01
10	5495651.437	6613078.235	10	5495651.467	6613078.245	0.03	0.01
11	5495652.821	6613079.118	11	5495652.851	6613079.128	0.03	0.01

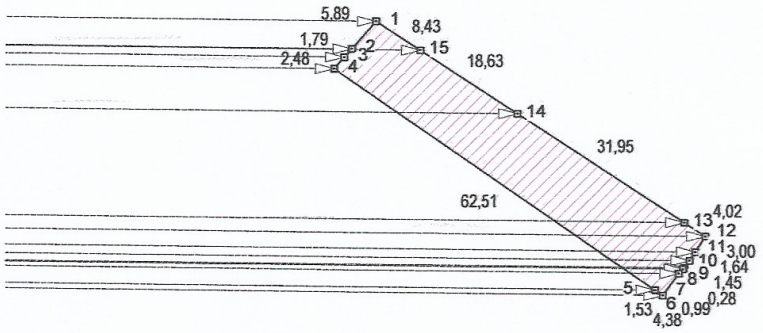

Вихідний пункт (база): KVDA X=5499727.5349 Y=6236434.0467

Середньоквадратична похибка місцезнаходження межових знаків згідно Інструкції про встановлення (відновлення) меж земельних ділянок в натурі (на місцевості) та їх закріплення межовими знаками не перевищує 0,1 м.

Управління капітального будівництва Полтавського міськвиконкому по вулиці Небесної Сотні в Полтава на території Полтавської області земельні ділянки загального користування, які використовуються як вулиці, майдани, проїзди, дороги, набережні

Виконав	Кондратенко	Містобудівна документація	Масштаб	Лист	Листів
			1: 1000	1	2
		Схема перенесення в натуру (на місцевість) меж охоронних зон, зон санітарної охорони, санітарно-захисних зон і зон особливого режиму використання земель (за наявності)	ФОП Дронь М.С. м.Полтава, 2025		

КОНДРАТЕНКО АНАСТАСІЯ АНДРІЇВНА СЕРТИФІКОВАНИЙ ІНЖЕНЕР-ЗЕМЛЕВПОРЯДНИК КВАЛІФІКАЦІЙНИЙ СЕРТИФІКАТ №014970 ІДЕНТ.НОМЕР 3578300326

Зам. інв. №

Підпис і дата

Інв. № ор.

Зм.	Кільк.	Арк.	№док.	Підп.	Дата

№022-24-ДПТ

Арк. 188

СХЕМА ПЕРЕНЕСЕННЯ В НАТУРУ (НА МІСЦЕВІСТЬ)
меж охоронних зон, зон санітарної охорони, санітарно-захисних зон і зон особливого режиму використання земель (за наявності):
Охоронна зона пам'ятки культурної спадщини
(код обмеження - 01.02.1), площею 0,0693

Проектні координати поворотних точок меж земельної ділянки			Координати перенесення в натуру (на місцевість) поворотних точок меж земельної ділянки			Відхилення	
№ з/п	X	У	№ з/п	X	У	dX(м)	dY(м)
12	5495655.344	6613080.742	12	5495655.324	6613080.752	-0.02	0.01
13	5495657.551	6613077.381	13	5495657.551	6613077.391	0.00	0.01
14	5495675.088	6613050.676	14	5495675.068	6613050.666	-0.02	-0.01
15	5495685.315	6613035.103	15	5495685.315	6613035.083	0.00	-0.02

Вихідний пункт (база): KVDA X=5499727.5349 Y=6236434.0467

Середньоквадратична похибка місцезнаходження межових знаків згідно Інструкції про встановлення (відновлення) меж земельних ділянок в натурі (на місцевості) та їх закріплення межовими знаками не перевищує 0,1 м.

Управління капітального будівництва Полтавського міськвиконкому

по вулиці Небесної Сотні в Полтава на території Полтавської області

земельні ділянки загального користування, які використовуються як вулиці, майдани, проїзди, дороги, набережні

			Містобудівна документація	Масштаб	Лист	Листів
Виконав		Кондратенко		1: 1000	2	2
			Схема перенесення в натуру (на місцевість) меж охоронних зон, зон санітарної охорони, санітарно-захисних зон і зон особливого режиму використання земель (за наявності)	ФОП Дронь М.С. м.Полтава, 2025		

КОНДРАТЕНКО АНАСТАСІЯ АНДРІЇВНА СЕРТИФІКОВАНИЙ ІНЖЕНЕР-ЗЕМЛЕВПОРЯДНИК Сертифікат № 00 сертифікат номер 3578300316

Зам. інв. №

Підпис і дата

Інв. № ор.

Зм.	Кільк.	Арк.	№док.	Підп.	Дата

№022-24-ДПТ

СХЕМА ПЕРЕНЕСЕННЯ В НАТУРУ (НА МІСЦЕВІСТЬ)
меж охоронних зон, зон санітарної охорони, санітарно-захисних зон і зон особливого режиму використання земель (за наявності): Зона охорони археологічного культурного шару (код обмеження - 01.02.4), площею 0,0693

Проектні координати поворотних точок меж земельної ділянки			Координати перенесення в натуру (на місцевість) поворотних точок меж земельної ділянки			Відхилення	
№ з/п	X	У	№ з/п	X	У	dX(м)	dY(м)
1	5495689.944	6613028.054	1	5495689.944	6613028.024	0.00	-0.03
2	5495685.525	6613024.154	2	5495685.525	6613024.124	0.00	-0.03
3	5495684.185	6613022.972	3	5495684.175	6613022.942	-0.01	-0.03
4	5495682.327	6613021.332	4	5495682.327	6613021.302	0.00	-0.03
5	5495646.681	6613072.683	5	5495646.661	6613072.693	-0.02	0.01
6	5495645.809	6613073.939	6	5495645.799	6613073.949	-0.01	0.01
7	5495649.356	6613076.507	7	5495649.346	6613076.517	-0.01	0.01
8	5495650.069	6613077.193	8	5495650.099	6613077.203	0.03	0.01
9	5495650.267	6613077.384	9	5495650.297	6613077.394	0.03	0.01
10	5495651.437	6613078.235	10	5495651.467	6613078.245	0.03	0.01
11	5495652.821	6613079.118	11	5495652.851	6613079.128	0.03	0.01

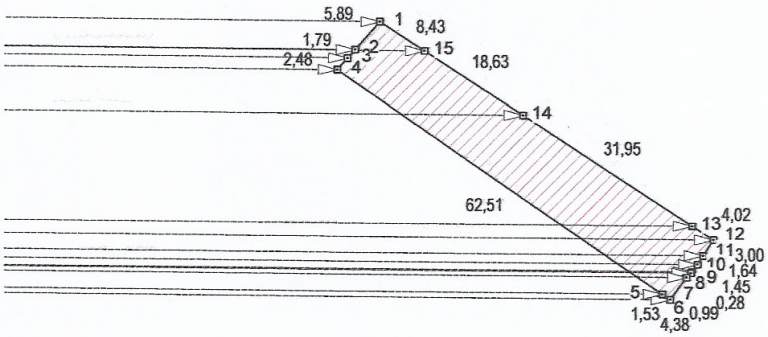

Вихідний пункт (база): KVDA X=5499727.5349 Y=6236434.0467

Середньоквадратична похибка місцезнаходження межових знаків згідно Інструкції про встановлення (відновлення) меж земельних ділянок в натурі (на місцевості) та їх закріплення межовими знаками не перевищує 0,1 м.

Управління капітального будівництва Полтавського міськвиконкому
по вулиці Небесної Сотні в Полтава на території Полтавської області
земельні ділянки загального користування, які використовуються як вулиці, майдани, проїзди, дороги, набережні

Виконав	Кондратенко	Містобудівна документація	Масштаб	Лист	Листів
			1: 1000	1	2
		Схема перенесення в натуру (на місцевість) меж охоронних зон, зон санітарної охорони, санітарно-захисних зон і зон особливого режиму використання земель (за наявності)	ФОП Дронь М.С. м.Полтава, 2025		

СЕРТИФІКОВАНИЙ ІНЖЕНЕР-ВИМІРЮВАЧ КВАЛІФІКАЦІЙНИЙ СЕРТИФІКАТ №014970

Зам. інв. №

Підпис і дата

Інв. № ор.

Зм.	Кільк.	Арк.	№док.	Підп.	Дата

№022-24-ДПТ

Арк.

190

СХЕМА ПЕРЕНЕСЕННЯ В НАТУРУ (НА МІСЦЕВІСТЬ)
меж охоронних зон, зон санітарної охорони, санітарно-захисних зон і зон особливого режиму використання земель (за наявності):
Зона охорони археологічного культурного шару
(код обмеження - 01.02.4), площею 0,0693

Проектні координати поворотних точок меж земельної ділянки			Координати перенесення в натуру (на місцевість) поворотних точок меж земельної ділянки			Відхилення	
№ з/п	X	У	№ з/п	X	У	dX(м)	dY(м)
12	5495655.344	6613080.742	12	5495655.324	6613080.752	-0.02	0.01
13	5495657.551	6613077.381	13	5495657.551	6613077.391	0.00	0.01
14	5495675.088	6613050.676	14	5495675.068	6613050.666	-0.02	-0.01
15	5495685.315	6613035.103	15	5495685.315	6613035.083	0.00	-0.02

Вихідний пункт (база): KVDA X=5499727.5349 Y=6236434.0467

Середньоквадратична похибка місцезнаходження межових знаків згідно Інструкції про встановлення (відновлення) меж земельних ділянок в натурі (на місцевості) та їх закріплення межовими знаками не перевищує 0,1 м.

Управління капітального будівництва Полтавського міськвиконкому

по вулиці Небесної Сотні в Полтава на території Полтавської області

земельні ділянки загального користування, які використовуються як вулиці, майдани, проїзди, дороги, набережні

Виконав	Кондратенко	Містобудівна документація	Масштаб	Лист	Листів
			1: 1000	2	2
		Схема перенесення в натуру (на місцевість) меж охоронних зон, зон санітарної охорони, санітарно-захисних зон і зон особливого режиму використання земель (за наявності)	ФОП Дронь М.С. м.Полтава, 2025		

КОНДРАТЕНКО АНАСТАСІЯ АНДРІЇВНА СЕРТИФІКОВАНИЙ ІНЖЕНЕР-ЗЕМЛЕВПОРЯДНИК КВАЛІФІКАЦІЙНИЙ СЕРТИФІКАТ №014970 ІДЕНТ. НОМЕР 3578300316

Зам. інв. №

Підпис і дата

Інв. № ор.

Зм.	Кільк.	Арк.	№док.	Підп.	Дата

№022-24-ДПТ

Арк.

191

СХЕМА ПЕРЕНЕСЕННЯ В НАТУРУ (НА МІСЦЕВІСТЬ)
меж охоронних зон, зон санітарної охорони, санітарно-захисних зон і зон особливого режиму використання земель (за наявності): Охоронна зона навколо (уздовж) об'єкта енергетичної системи (код обмеження - 01.05), площею 0,0306

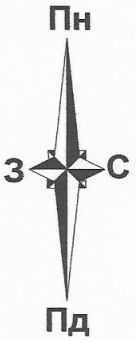

Проектні координати поворотних точок меж земельної ділянки			Координати перенесення в натуру (на місцевість) поворотних точок меж земельної ділянки			Відхилення	
№ з/п	X	У	№ з/п	X	У	dX(м)	dY(м)
1	5495685.525	6613024.154	1	5495685.525	6613024.124	0.00	-0.03
2	5495650.069	6613077.193	2	5495650.099	6613077.203	0.03	0.01
3	5495649.356	6613076.507	3	5495649.346	6613076.517	-0.01	0.01
4	5495645.809	6613073.939	4	5495645.799	6613073.949	-0.01	0.01
5	5495646.681	6613072.683	5	5495646.661	6613072.693	-0.02	0.01
6	5495682.327	6613021.332	6	5495682.327	6613021.302	0.00	-0.03
7	5495684.185	6613022.972	7	5495684.175	6613022.942	-0.01	-0.03

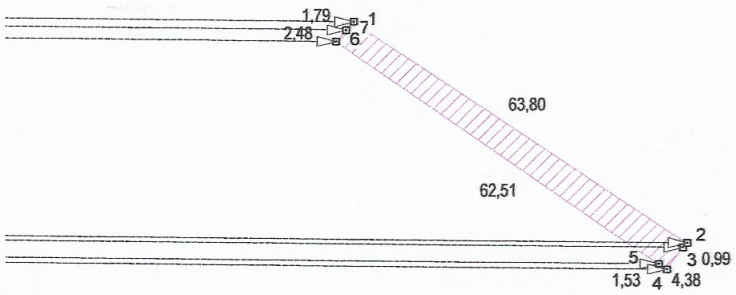

Вихідний пункт (база): KVDA X=5499727.5349 Y=6236434.0467

Середньоквадратична похибка місцезнаходження межових знаків згідно Інструкції про встановлення (відновлення) меж земельних ділянок в натурі (на місцевості) та їх закріплення межовими знаками не перевищує 0,1 м.

Управління капітального будівництва Полтавського міськвиконкому

по вулиці Небесної Сотні в Полтава на території Полтавської області

земельні ділянки загального користування, які використовуються як вулиці, майдани, проїзди, дороги, набережні

Виконав	Кондратенко	Містобудівна документація	Масштаб	Лист	Листів
			1: 1000	1	1
		Схема перенесення в натуру (на місцевість) меж охоронних зон, зон санітарної охорони, санітарно-захисних зон і зон особливого режиму використання земель (за наявності)	ФОП Дронь М.С. м.Полтава, 2025		

КОНДРАТЕНКО АНАТОЛІЙ ОЛЕКСАНДРОВИЧ СЕРТИФІКОВАНИЙ ІНЖЕНЕР-ЗЕМЛЕВПОРЯДНИК СЕРТИФІКАТ №014570 ІДЕНТИФІКАЦІЙНИЙ НОМЕР 3578300386

Зам. інв. №

Підпис і дата

Інв. № ор.

Зм.	Кільк.	Арк.	№док.	Підп.	Дата

№022-24-ДПТ

Арк.

СХЕМА ПЕРЕНЕСЕННЯ В НАТУРУ (НА МІСЦЕВІСТЬ)

меж охоронних зон, зон санітарної охорони, санітарно-захисних зон і зон особливого режиму використання земель (за наявності):
Охоронна зона навколо інженерних комунікацій
(код обмеження - 01.08), площею 0,0192

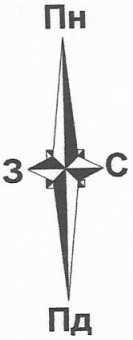

Проектні координати поворотних точок меж земельної ділянки			Координати перенесення в натуру (на місцевість) поворотних точок меж земельної ділянки			Відхилення	
№ з/п	X	У	№ з/п	X	У	dX(м)	dY(м)
1	5495684.185	6613022.972	1	5495684.175	6613022.942	-0.01	-0.03
2	5495649.976	6613072.075	2	5495649.946	6613072.085	-0.03	0.01
3	5495657.551	6613077.381	3	5495657.551	6613077.391	0.00	0.01
4	5495655.344	6613080.742	4	5495655.324	6613080.752	-0.02	0.01
5	5495652.821	6613079.118	5	5495652.851	6613079.128	0.03	0.01
6	5495651.437	6613078.235	6	5495651.467	6613078.245	0.03	0.01
7	5495650.267	6613077.384	7	5495650.297	6613077.394	0.03	0.01
8	5495650.069	6613077.193	8	5495650.099	6613077.203	0.03	0.01
9	5495649.356	6613076.507	9	5495649.346	6613076.517	-0.01	0.01
10	5495645.809	6613073.939	10	5495645.799	6613073.949	-0.01	0.01
11	5495646.681	6613072.683	11	5495646.661	6613072.693	-0.02	0.01

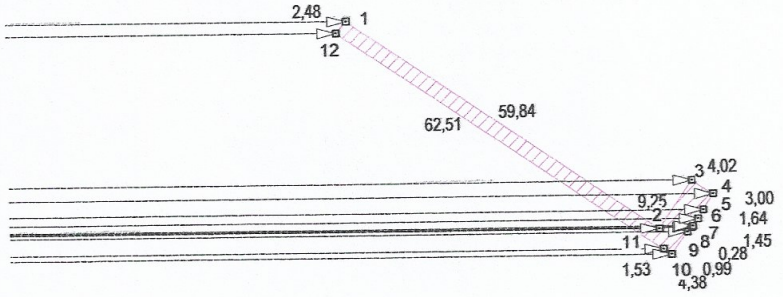

Вихідний пункт (база): KVDA X=5499727.5349 Y=6236434.0467

Середньоквадратична похибка місцезнаходження межових знаків згідно Інструкції про встановлення (відновлення) меж земельних ділянок в натурі (на місцевості) та їх закріплення межовими знаками не перевищує 0,1 м.

Управління капітального будівництва Полтавського міськвиконкому
по вулиці Небесної Сотні в Полтава на території Полтавської області
земельні ділянки загального користування, які використовуються як вулиці, майдани, проїзди, дороги, набережні

			Містобудівна документація	Масштаб	Лист	Листів
				1: 1000	1	2
Виконав		Кондратенко	Схема перенесення в натуру (на місцевість) меж охоронних зон, зон санітарної охорони, санітарно-захисних зон і зон особливого режиму використання земель (за наявності)	ФОП Дронь М.С. м.Полтава, 2025		

КОНДРАТЕНКО АНАСТАСІЯ АНДРІЇВНА СЕРТИФІКОВАНИЙ ІНЖЕНЕР ЗЕМЛЕУСТРОЇВНИК КВАЛІФІКАЦІЙНИЙ СЕРТИФІКАТ №074970 ІДЕНТ. НОМЕР 3518301286

Зм.	Кільк.	Арк.	№док.	Підп.	Дата

№022-24-ДПТ

Арк. 193

Зам. інв. №

Підпис і дата

Інв. № ор.

СХЕМА ПЕРЕНЕСЕННЯ В НАТУРУ (НА МІСЦЕВІСТЬ)
меж охоронних зон, зон санітарної охорони, санітарно-захисних зон і зон особливого режиму використання земель (за наявності): Охоронна зона навколо інженерних комунікацій (код обмеження - 01.08), площею 0,0192

Проектні координати поворотних точок меж земельної ділянки			Координати перенесення в натуру (на місцевість) поворотних точок меж земельної ділянки			Відхилення	
№ з/п	X	У	№ з/п	X	У	dX(м)	dY(м)
12	5495682.327	6613021.332	12	5495682.327	6613021.302	0.00	-0.03

Вихідний пункт (база): KVDA X=5499727.5349 Y=6236434.0467

Середньоквадратична похибка місцезнаходження межових знаків згідно Інструкції про встановлення (відновлення) меж земельних ділянок в натурі (на місцевості) та їх закріплення межовими знаками не перевищує 0,1 м.

Управління капітального будівництва Полтавського міськвиконкому

по вулиці Небесної Сотні в Полтава на території Полтавської області

земельні ділянки загального користування, які використовуються як вулиці, майдани, проїзди, дороги, набережні

		Містобудівна документація	Масштаб	Лист	Листів
Виконав	Кондратенко		1: 1000	2	2
		Схема перенесення в натуру (на місцевість) меж охоронних зон, зон санітарної охорони, санітарно-захисних зон і зон особливого режиму використання земель (за наявності)	ФОП Дронь М.С. м.Полтава, 2025		

КОНДРАТЕНКО АНАСТАСІЯ АНДРІЇВНА СЕРТИФІКОВАНИЙ ІНЖЕНЕР-ЗЕМЛЕВПОРЯДНИК КВАЛІФІКАЦІЙНИЙ СЕРТИФІКАТ №014970 ІДЕНТ. НОМЕР 3578300386

Зам. інв. №

Підпис і дата

Інв. № ор.

Зм.	Кільк.	Арк.	№док.	Підп.	Дата

№022-24-ДПТ

СХЕМА ПЕРЕНЕСЕННЯ В НАТУРУ (НА МІСЦЕВІСТЬ)
меж охоронних зон, зон санітарної охорони, санітарно-захисних зон і зон особливого режиму використання земель (за наявності): Території в червоних лініях (код обмеження - 06.01.1), площею 0,0693

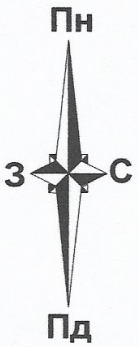

Проектні координати поворотних точок меж земельної ділянки			Координати перенесення в натуру (на місцевість) поворотних точок меж земельної ділянки			Відхилення	
№ з/п	X	У	№ з/п	X	У	dX(м)	dY(м)
1	5495689.944	6613028.054	1	5495689.944	6613028.024	0.00	-0.03
2	5495685.525	6613024.154	2	5495685.525	6613024.124	0.00	-0.03
3	5495684.185	6613022.972	3	5495684.175	6613022.942	-0.01	-0.03
4	5495682.327	6613021.332	4	5495682.327	6613021.302	0.00	-0.03
5	5495646.681	6613072.683	5	5495646.661	6613072.693	-0.02	0.01
6	5495645.809	6613073.939	6	5495645.799	6613073.949	-0.01	0.01
7	5495649.356	6613076.507	7	5495649.346	6613076.517	-0.01	0.01
8	5495650.069	6613077.193	8	5495650.099	6613077.203	0.03	0.01
9	5495650.267	6613077.384	9	5495650.297	6613077.394	0.03	0.01
10	5495651.437	6613078.235	10	5495651.467	6613078.245	0.03	0.01
11	5495652.821	6613079.118	11	5495652.851	6613079.128	0.03	0.01

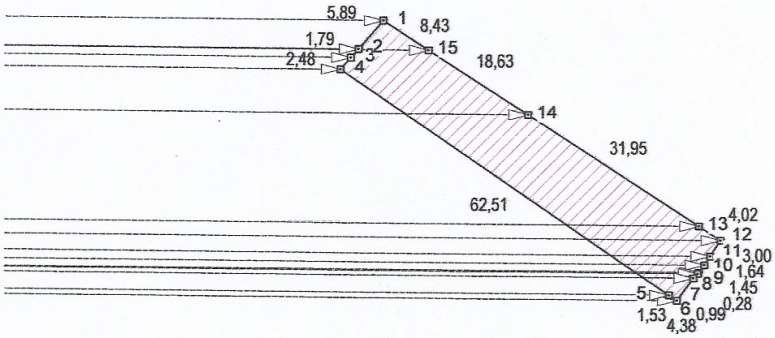

Вихідний пункт (база): KVDA X=5499727.5349 Y=6236434.0467

Середньоквадратична похибка місцезнаходження межових знаків згідно Інструкції про встановлення (відновлення) меж земельних ділянок в натурі (на місцевості) та їх закріплення межовими знаками не перевищує 0,1 м.

Управління капітального будівництва Полтавського міськвиконкому по вулиці Небесної Сотні в Полтава на території Полтавської області земельні ділянки загального користування, які використовуються як вулиці, майдани, проїзди, дороги, набережні

	Містобудівна документація	Масштаб	Лист	Листів
Виконав інженер-землевпорядник Кондратенко		1: 1000	1	2
	Схема перенесення в натуру (на місцевість) меж охоронних зон, зон санітарної охорони, санітарно-захисних зон і зон особливого режиму використання земель (за наявності)	ФОП Дронь М.С. м.Полтава, 2025		

КОНДРАТЕНКО АНАСТАСІЯ АНДРІЇВНА СЕРТИФІКОВАНИЙ ІНЖЕНЕР-ЗЕМЛЕВПОРЯДНИК КВАЛІФІКАЦІЙНИЙ СЕРТИФІКАТ №014970 ІДЕНТ. НОМЕР 3578300382

Зам. інв. №

Підпис і дата

Інв. № ор.

Зм.	Кільк.	Арк.	№док.	Підп.	Дата

№022-24-ДПТ

Арк. 195

СХЕМА ПЕРЕНЕСЕННЯ В НАТУРУ (НА МІСЦЕВІСТЬ)
меж охоронних зон, зон санітарної охорони, санітарно-захисних зон і зон особливого режиму використання земель (за наявності): Території в червоних лініях (код обмеження - 06.01.1), площею 0,0693

Проектні координати поворотних точок меж земельної ділянки			Координати перенесення в натуру (на місцевість) поворотних точок меж земельної ділянки			Відхилення	
№ з/п	X	У	№ з/п	X	У	dX(м)	dY(м)
12	5495655.344	6613080.742	12	5495655.324	6613080.752	-0.02	0.01
13	5495657.551	6613077.381	13	5495657.551	6613077.391	0.00	0.01
14	5495675.088	6613050.676	14	5495675.068	6613050.666	-0.02	-0.01
15	5495685.315	6613035.103	15	5495685.315	6613035.083	0.00	-0.02

Вихідний пункт (база): KVDA X=5499727.5349 Y=6236434.0467

Середньоквадратична похибка місцезнаходження межових знаків згідно Інструкції про встановлення (відновлення) меж земельних ділянок в натурі (на місцевості) та їх закріплення межовими знаками не перевищує 0,1 м.

Управління капітального будівництва Полтавського міськвиконкому по вулиці Небесної Сотні в Полтава на території Полтавської області

земельні ділянки загального користування, які використовуються як вулиці, майдани, проїзди, дороги, набережні

Виконав	Кондратенко	Містобудівна документація	Масштаб	Лист	Листів
			1: 1000	2	2
		Схема перенесення в натуру (на місцевість) меж охоронних зон, зон санітарної охорони, санітарно-захисних зон і зон особливого режиму використання земель (за наявності)	ФОП Дронь М.С. м.Полтава, 2025		

КОНДРАТЕНКО АНАСТАСІЯ АНДРІЇВНА СЕРТИФІКОВАНИЙ ІНЖЕНЕР-ЗЕМЛЕУПОРЯДНИК Кваліфікаційний сертифікат №014970 ІДЕНТ. НОМЕР 3578400386

Зм.	Кільк.	Арк.	№док.	Підп.	Дата

№022-24-ДПТ

Арк. 196

Зам. інв. №

Підпис і дата

Інв. № ор.

СХЕМА ПЕРЕНЕСЕННЯ В НАТУРУ (НА МІСЦЕВІСТЬ)
меж охоронних зон, зон санітарної охорони, санітарно-захисних зон і зон особливого режиму використання земель (за наявності): Історичний ареал населеного місця (код обмеження - 06.06.2), площею 0,0693

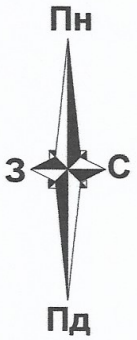

Проектні координати поворотних точок меж земельної ділянки			Координати перенесення в натуру (на місцевість) поворотних точок меж земельної ділянки			Відхилення	
№ з/п	X	У	№ з/п	X	У	dX(м)	dY(м)
1	5495689.944	6613028.054	1	5495689.944	6613028.024	0.00	-0.03
2	5495685.525	6613024.154	2	5495685.525	6613024.124	0.00	-0.03
3	5495684.185	6613022.972	3	5495684.175	6613022.942	-0.01	-0.03
4	5495682.327	6613021.332	4	5495682.327	6613021.302	0.00	-0.03
5	5495646.681	6613072.683	5	5495646.661	6613072.693	-0.02	0.01
6	5495645.809	6613073.939	6	5495645.799	6613073.949	-0.01	0.01
7	5495649.356	6613076.507	7	5495649.346	6613076.517	-0.01	0.01
8	5495650.069	6613077.193	8	5495650.099	6613077.203	0.03	0.01
9	5495650.267	6613077.384	9	5495650.297	6613077.394	0.03	0.01
10	5495651.437	6613078.235	10	5495651.467	6613078.245	0.03	0.01
11	5495652.821	6613079.118	11	5495652.851	6613079.128	0.03	0.01

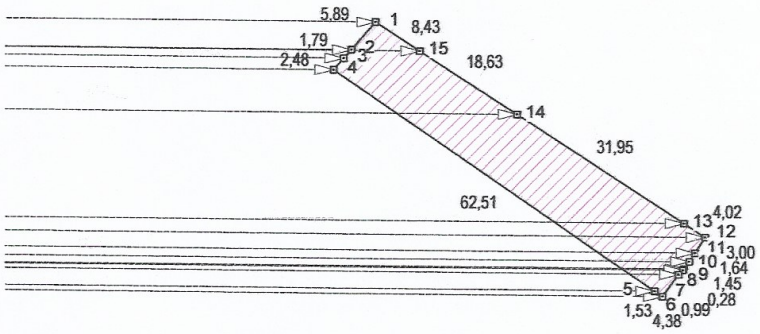

Вихідний пункт (база): KVDA X=5499727.5349 Y=6236434.0467

Середньоквадратична похибка місцезнаходження межових знаків згідно Інструкції про встановлення (відновлення) меж земельних ділянок в натурі (на місцевості) та їх закріплення межовими знаками не перевищує 0,1 м.

Управління капітального будівництва Полтавського міськвиконкому

по вулиці Небесної Сотні в Полтава на території Полтавської області

земельні ділянки загального користування, які використовуються як вулиці, майдани, проїзди, дороги, набережні

			Містобудівна документація	Масштаб	Лист	Листів
Виконав		Кондратенко		1: 1000	1	2
			Схема перенесення в натуру (на місцевість) меж охоронних зон, зон санітарної охорони, санітарно-захисних зон і зон особливого режиму використання земель (за наявності)	ФОП Дронь М.С. м.Полтава, 2025		

Зм.	Кільк.	Арк.	№док.	Підп.	Дата

№022-24-ДПТ

Арк. 197

Зам. інв. №

Підпис і дата

Інв. № ор.

СХЕМА ПЕРЕНЕСЕННЯ В НАТУРУ (НА МІСЦЕВІСТЬ)
меж охоронних зон, зон санітарної охорони, санітарно-захисних зон і зон особливого режиму використання земель (за наявності):
Історичний ареал населеного місця
(код обмеження - 06.06.2), площею 0,0693

Проектні координати поворотних точок меж земельної ділянки			Координати перенесення в натуру (на місцевість) поворотних точок меж земельної ділянки			Відхилення	
№ з/п	X	У	№ з/п	X	У	dX(м)	dY(м)
12	5495655.344	6613080.742	12	5495655.324	6613080.752	-0.02	0.01
13	5495657.551	6613077.381	13	5495657.551	6613077.391	0.00	0.01
14	5495675.088	6613050.676	14	5495675.068	6613050.666	-0.02	-0.01
15	5495685.315	6613035.103	15	5495685.315	6613035.083	0.00	-0.02

Вихідний пункт (база): KVDA X=5499727.5349 Y=6236434.0467

Середньоквадратична похибка місцезнаходження межових знаків згідно Інструкції про встановлення (відновлення) меж земельних ділянок в натурі (на місцевості) та їх закріплення межовими знаками не перевищує 0,1 м.

Управління капітального будівництва Полтавського міськвиконкому
по вулиці Небесної Сотні в Полтава на території Полтавської області
земельні ділянки загального користування, які використовуються як вулиці, майдани, проїзди, дороги, набережні

Виконав	Кондратенко	Містобудівна документація	Масштаб	Лист	Листів
			1: 1000	2	2
		Схема перенесення в натуру (на місцевість) меж охоронних зон, зон санітарної охорони, санітарно-захисних зон і зон особливого режиму використання земель (за наявності)	ФОП Дронь М.С. м.Полтава, 2025		

КОНДРАТЕНКО АНАСТАСІЯ АНДРІЇВНА СЕРТИФІКОВАНИЙ ІНЖЕНЕР-ЗЕМЛЕУПОРЯДНИК КВАЛІФІКАЦІЙНИЙ СЕРТИФІКАТ №014970 ІДЕНТ. НОМЕР 3578300386

Зам. інв. №

Підпис і дата

Інв. № ор.

Зм.	Кільк.	Арк.	№док.	Підп.	Дата

№022-24-ДПТ

Арк.

СХЕМА ПЕРЕНЕСЕННЯ В НАТУРУ (НА МІСЦЕВІСТЬ)
меж охоронних зон, зон санітарної охорони, санітарно-захисних зон і зон особливого режиму використання земель (за наявності): Історичний ареал населеного місця (код обмеження - 06.06.3), площею 0,0693

Проектні координати поворотних точок меж земельної ділянки			Координати перенесення в натуру (на місцевість) поворотних точок меж земельної ділянки			Відхилення	
№ з/п	X	У	№ з/п	X	У	dX(м)	dY(м)
1	5495689.944	6613028.054	1	5495689.944	6613028.024	0.00	-0.03
2	5495685.525	6613024.154	2	5495685.525	6613024.124	0.00	-0.03
3	5495684.185	6613022.972	3	5495684.175	6613022.942	-0.01	-0.03
4	5495682.327	6613021.332	4	5495682.327	6613021.302	0.00	-0.03
5	5495646.681	6613072.683	5	5495646.661	6613072.693	-0.02	0.01
6	5495645.809	6613073.939	6	5495645.799	6613073.949	-0.01	0.01
7	5495649.356	6613076.507	7	5495649.346	6613076.517	-0.01	0.01
8	5495650.069	6613077.193	8	5495650.099	6613077.203	0.03	0.01
9	5495650.267	6613077.384	9	5495650.297	6613077.394	0.03	0.01
10	5495651.437	6613078.235	10	5495651.467	6613078.245	0.03	0.01
11	5495652.821	6613079.118	11	5495652.851	6613079.128	0.03	0.01

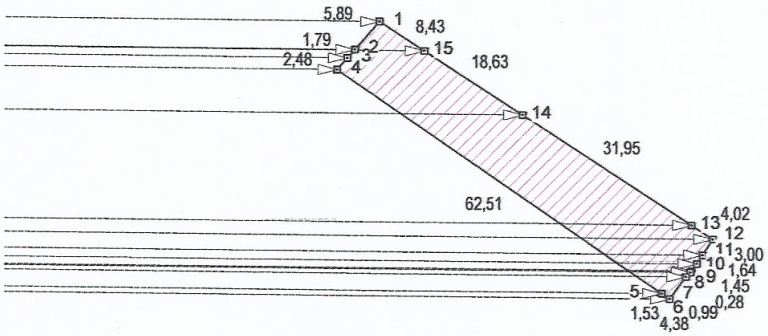

Вихідний пункт (база): KVDA X=5499727.5349 Y=6236434.0467

Середньоквадратична похибка місцезнаходження межових знаків згідно Інструкції про встановлення (відновлення) меж земельних ділянок в натурі (на місцевості) та їх закріплення межовими знаками не перевищує 0,1 м.

Управління капітального будівництва Полтавського міськвиконкому

по вулиці Небесної Сотні в Полтава на території Полтавської області

земельні ділянки загального користування, які використовуються як вулиці, майдани, проїзди, дороги, набережні

Виконав	Кондратенко	Містобудівна документація	Масштаб	Лист	Листів
			1: 1000	1	2
		Схема перенесення в натуру (на місцевість) меж охоронних зон, зон санітарної охорони, санітарно-захисних зон і зон особливого режиму використання земель (за наявності)	ФОП Дронь М.С. м.Полтава, 2025		

КОНДРАТЕНКО АНАСТАСІЯ АНДРІЇВНА СЕРТИФІКОВАНИЙ ІНЖЕНЕР-ЗЕМЛЕВПОРЯДНИК кваліфікований сертифікат №0148 ІДЕНТИФІКАЦІЙНИЙ НОМЕР 3578300386

Зам. інв. №

Підпис і дата

Інв. № ор.

Зм.	Кільк.	Арк.	№док.	Підп.	Дата

№022-24-ДПТ

СХЕМА ПЕРЕНЕСЕННЯ В НАТУРУ (НА МІСЦЕВІСТЬ)
меж охоронних зон, зон санітарної охорони, санітарно-захисних зон і зон особливого режиму використання земель (за наявності): Охоронювана археологічна територія (код обмеження - 06.06.3), площею 0,0693

Проектні координати поворотних точок меж земельної ділянки			Координати перенесення в натуру (на місцевість) поворотних точок меж земельної ділянки			Відхилення	
№ з/п	X	У	№ з/п	X	У	dX(м)	dY(м)
12	5495655.344	6613080.742	12	5495655.324	6613080.752	-0.02	0.01
13	5495657.551	6613077.381	13	5495657.551	6613077.391	0.00	0.01
14	5495675.088	6613050.676	14	5495675.068	6613050.666	-0.02	-0.01
15	5495685.315	6613035.103	15	5495685.315	6613035.083	0.00	-0.02

Вихідний пункт (база): KVDA X=5499727.5349 Y=6236434.0467

Середньоквадратична похибка місцезнаходження межових знаків згідно Інструкції про встановлення (відновлення) меж земельних ділянок в натурі (на місцевості) та їх закріплення межовими знаками не перевищує 0,1 м.

Управління капітального будівництва Полтавського міськвиконкому

по вулиці Небесної Сотні в Полтава на території Полтавської області

земельні ділянки загального користування, які використовуються як вулиці, майдани, проїзди, дороги, набережні

Виконав	Кондратенко	Містобудівна документація	Масштаб	Лист	Листів
			1: 1000	2	2
		Схема перенесення в натуру (на місцевість) меж охоронних зон, зон санітарної охорони, санітарно-захисних зон і зон особливого режиму використання земель (за наявності)	ФОП Дронь М.С. м.Полтава, 2025		

КОНДРАТЕНКО АНАСТАСІЯ АНДРІЇВНА СЕРТИФІКОВАНИЙ ІНЖЕНЕР-ЗЕМЛЕВПОРЯДНИК СЕРТИФІКАТ №014970

Зам. інв. №

Підпис і дата

Інв. № ор.

Зм.	Кільк.	Арк.	№док.	Підп.	Дата

№022-24-ДПТ

Арк.

200

СХЕМА ПЕРЕНЕСЕННЯ В НАТУРУ (НА МІСЦЕВІСТЬ)
меж охоронних зон, зон санітарної охорони, санітарно-захисних зон і зон особливого режиму використання земель (за наявності): Територія пам'ятки культурної спадщини (код обмеження - 06.06.7), площею 0,0693

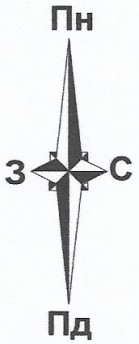

Проектні координати поворотних точок меж земельної ділянки			Координати перенесення в натуру (на місцевість) поворотних точок меж земельної ділянки			Відхилення	
№ з/п	X	У	№ з/п	X	У	dX(м)	dY(м)
1	5495689.944	6613028.054	1	5495689.944	6613028.024	0.00	-0.03
2	5495685.525	6613024.154	2	5495685.525	6613024.124	0.00	-0.03
3	5495684.185	6613022.972	3	5495684.175	6613022.942	-0.01	-0.03
4	5495682.327	6613021.332	4	5495682.327	6613021.302	0.00	-0.03
5	5495646.681	6613072.683	5	5495646.661	6613072.693	-0.02	0.01
6	5495645.809	6613073.939	6	5495645.799	6613073.949	-0.01	0.01
7	5495649.356	6613076.507	7	5495649.346	6613076.517	-0.01	0.01
8	5495650.069	6613077.193	8	5495650.099	6613077.203	0.03	0.01
9	5495650.267	6613077.384	9	5495650.297	6613077.394	0.03	0.01
10	5495651.437	6613078.235	10	5495651.467	6613078.245	0.03	0.01
11	5495652.821	6613079.118	11	5495652.851	6613079.128	0.03	0.01

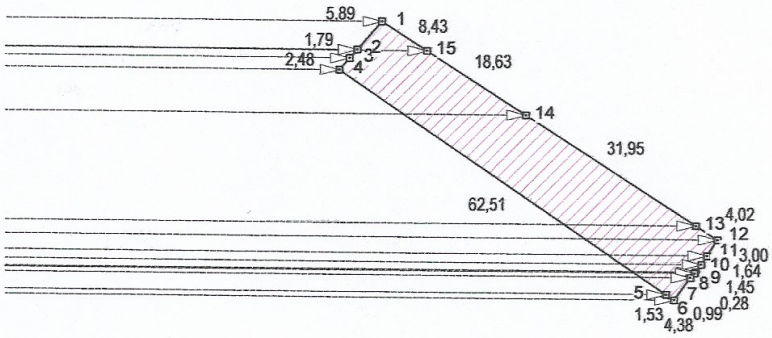

Вихідний пункт (база): KVDA X=5499727.5349 Y=6236434.0467

Середньоквадратична похибка місцезнаходження межових знаків згідно Інструкції про встановлення (відновлення) меж земельних ділянок в натурі (на місцевості) та їх закріплення межовими знаками не перевищує 0,1 м.

Управління капітального будівництва Полтавського міськвиконкому по вулиці Небесної Сотні в Полтава на території Полтавської області земельні ділянки загального користування, які використовуються як вулиці, майдани, проїзди, дороги, набережні

Виконав	Кондратенко	Містобудівна документація	Масштаб	Лист	Листів
			1: 1000	1	2
		Схема перенесення в натуру (на місцевість) меж охоронних зон, зон санітарної охорони, санітарно-захисних зон і зон особливого режиму використання земель (за наявності)	ФОП Дронь М.С. м.Полтава, 2025		

КОНДРАТЕНКО АНАСТАСІЯ АНДРІЇВНА СЕРТИФІКОВАНИЙ ІНЖЕНЕР-ЗЕМЛЕВПОРЯДНИК КВАЛІФІКАЦІЙНИЙ СЕРТИФІКАТ №014970 ІДЕНТИФІКАЦІЙНИЙ КОД 3136386

Зам. інв. №

Підпис і дата

Інв. № ор.

Зм.	Кільк.	Арк.	№док.	Підп.	Дата

№022-24-ДПТ

СХЕМА ПЕРЕНЕСЕННЯ В НАТУРУ (НА МІСЦЕВІСТЬ)
меж охоронних зон, зон санітарної охорони, санітарно-захисних зон і зон особливого режиму використання земель (за наявності):
Територія пам'ятки культурної спадщини
(код обмеження - 06.06.7), площею 0,0693

Проектні координати поворотних точок меж земельної ділянки			Координати перенесення в натуру (на місцевість) поворотних точок меж земельної ділянки			Відхилення	
№ з/п	X	У	№ з/п	X	У	dX(м)	dY(м)
12	5495655.344	6613080.742	12	5495655.324	6613080.752	-0.02	0.01
13	5495657.551	6613077.381	13	5495657.551	6613077.391	0.00	0.01
14	5495675.088	6613050.676	14	5495675.068	6613050.666	-0.02	-0.01
15	5495685.315	6613035.103	15	5495685.315	6613035.083	0.00	-0.02

Вихідний пункт (база): KVDA X=5499727.5349 Y=6236434.0467

Середньоквадратична похибка місцезнаходження межових знаків згідно Інструкції про встановлення (відновлення) меж земельних ділянок в натурі (на місцевості) та їх закріплення межовими знаками не перевищує 0,1 м.

Управління капітального будівництва Полтавського міськвиконкому

по вулиці Небесної Сотні в Полтава на території Полтавської області

земельні ділянки загального користування, які використовуються як вулиці, майдани, проїзди, дороги, набережні

Виконав	Кондратенко	Містобудівна документація	Масштаб	Лист	Листів
			1: 1000	2	2
		Схема перенесення в натуру (на місцевість) меж охоронних зон, зон санітарної охорони, санітарно-захисних зон і зон особливого режиму використання земель (за наявності)	ФОП Дронь М.С. м.Полтава, 2025		

КОНДРАТЕНКО ОЛЕКСІЙ АНДРІЙОВИЧ СЕРТИФІКОВАНИЙ ІНЖЕНЕР-ЗЕМЛЕВПОРЯДНИК КВАЛІФІКАЦІЙНИЙ СЕРТИФІКАТ №014970 ІДЕНТ.НОМЕР 3578300386

Зам. інв. №

Підпис і дата

Інв. № ор.

Зм.	Кільк.	Арк.	№док.	Підп.	Дата

№022-24-ДПТ

Арк.

202

КАДАСТРОВИЙ ПЛАН ЗЕМЕЛЬНОЇ ДІЛЯНКИ

Кадастровий номер 5310137000:15:010:

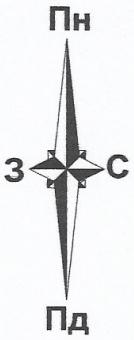

ПЕРЕЛІК ОБМЕЖЕНЬ У ВИКОРИСТАННІ ЗЕМЕЛЬНОЇ ДІЛЯНКИ

№	Код	Назва обмеження	Основні законодавчі акти	Площа, га
1	06.01.1	Території в червоних лініях, територія в межах червоних ліній	ДБН Б.2.2-12:2018 «Планування і забудова територій», наказ МОЗ України від 19.06.96 N 173 "Про затвердження Державних санітарних правил планування та забудови населених пунктів"	0,0693
2	01.08	Охоронна зона навколо інженерних комунікацій, охоронна зона газопроводу низького тиску	постанова КМУ від 30.03.94 N 198 "Про затвердження Єдиних правил ремонту і утримання автомобільних доріг, вулиць, залізничних переїздів, правил користування ними та охорони	0,0192
3	01.05	Охоронна зона навколо (уздовж) об'єкта енергетичної системи, охоронна зона електричних мереж (ЛЕП)	Постанова КМУ від 27.12.2022 N 1455 "Про затвердження Правил охорони електричних мереж"	0,0306
4	01.02	Зона охорони пам'ятки культурної спадщини,	Закон України "Про охорону культурної спадщини"	0,0693
5	01.02.1	Охоронна зона пам'ятки культурної спадщини,	Закон України "Про охорону культурної спадщини"	0,0693
6	01.02.4	Зона охорони археологічного культурного шару,	Закон України «Про охорону культурної спадщини»	0,0693
7	06.06.2	Історичний ареал населеного місця,	Закон України «Про охорону культурної спадщини»	0,0693
8	06.06.3	Охоронювана археологічна територія,	Закон України «Про охорону культурної спадщини»	0,0693
9	06.06.7	Територія пам'ятки культурної спадщини,	Закон України «Про охорону культурної спадщини»	0,0693

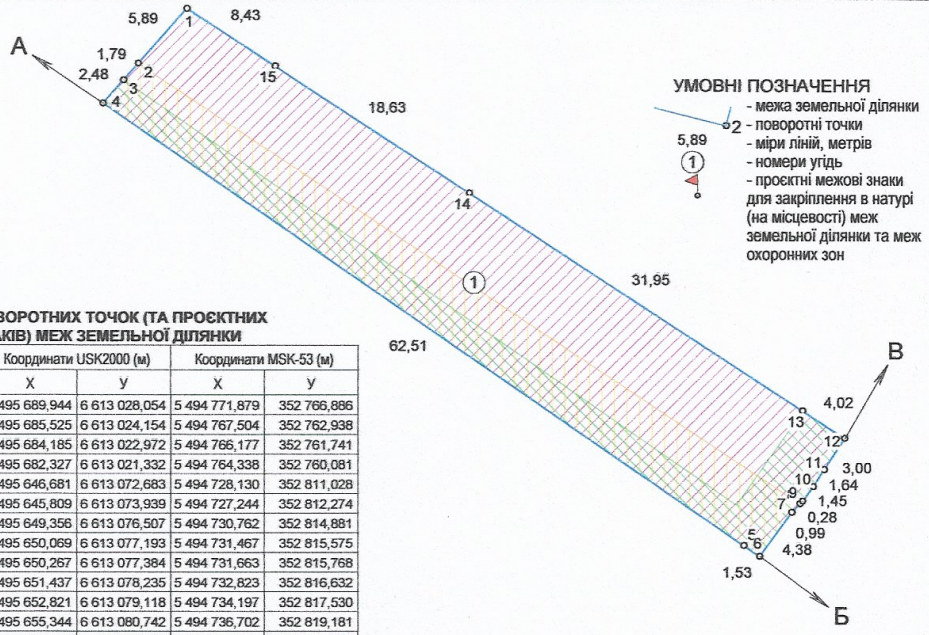

УМОВНІ ПОЗНАЧЕННЯ

- межа земельної ділянки
- поворотні точки
- міри ліній, метрів
- номери угідь
- проєктні межові знаки для закріплення в натурі (на місцевості) меж земельної ділянки та меж охоронних зон

КООРДИНАТИ ПОВОРОТНИХ ТОЧОК (ТА ПРОЄКТНИХ МЕЖОВИХ ЗНАКІВ) МЕЖ ЗЕМЕЛЬНОЇ ДІЛЯНКИ

№	Назва межового знаку	Відстань (м)	Координати USK2000 (м)		Координати MSK-53 (м)	
			X	Y	X	Y
1	1	5,89	5 495 689,944	6 613 028,054	5 494 771,879	352 766,886
2	2	1,79	5 495 685,525	6 613 024,154	5 494 767,504	352 762,938
3	3	2,48	5 495 684,185	6 613 022,972	5 494 766,177	352 761,741
4	4	62,51	5 495 682,327	6 613 021,332	5 494 764,338	352 760,081
5	5	1,53	5 495 646,681	6 613 072,683	5 494 728,130	352 811,028
6	6	4,38	5 495 645,809	6 613 073,939	5 494 727,244	352 812,274
7	7	0,99	5 495 649,356	6 613 076,507	5 494 730,762	352 814,881
8	8	0,28	5 495 650,069	6 613 077,193	5 494 731,467	352 815,575
9	9	1,45	5 495 650,267	6 613 077,384	5 494 731,663	352 815,768
10	10	1,64	5 495 651,437	6 613 078,235	5 494 732,823	352 816,632
11	11	3,00	5 495 652,821	6 613 079,118	5 494 734,197	352 817,530
12	12	4,02	5 495 655,344	6 613 080,742	5 494 736,702	352 819,181
13	13	31,95	5 495 657,551	6 613 077,381	5 494 738,946	352 815,845
14	14	18,63	5 495 675,088	6 613 050,676	5 494 756,775	352 789,340
15	15	8,43	5 495 685,315	6 613 035,103	5 494 767,173	352 773,883
		148,97				

**Відомості про перенесення в натуру (на місцевість) сеж охоронних зон, прибережних захисних смуг і пляжних зон, зон санітарної охорони, санітарно-захисних зон і зон особливого режиму використання земель (за наявності) зазначені на наступному аркуші в АКТІ

Перелік земельних угідь

№	Код угіддя	Назва угіддя	Площа (га)
		Усього земель	0,0693
1	009.02	Землі під дорогами, зокрема підґрунтовими	0,0693

ВІДОМОСТІ ПРО ВСТАНОВЛЕНІ МЕЖОВІ ЗНАКИ

Відомості про встановлені межові знаки додаються.

ОПИС СУМІЖНИХ ЗЕМЛЕВЛАСНИКІВ ТА ЗЕМЛЕКОРИСТУВАЧІВ

від А до Б — землі міської ради, вул.Небесної Сотні, не надані у власність чи користування

від Б до В — землі міської ради, не надані у власність чи користування

від В до А — землі міської ради, вул.Воскресеньський узвіз, не надані у власність чи користування

Замовник		**Управління капітального будівництва Полтавського міськвиконкому**				
Місце розташування земел. ділянки		по вулиці Небесної Сотні у Полтава на території Полтавської області				
Цільове призначення	Категорія земель	землі промисловості, транспорту, електронних комунікацій, енергетики, оборони та іншого призначення				
	Код виду цільового призначення	12.13				
Площа, гектарів		0.0693				
Сертифікат		КОНДРАТЕНКО	Містобудівна документація	Масштаб	Лист	Листів
				1:500	1	1
Виконав		КОНДРАТЕНКО	Кадастровий план земельної ділянки	ФОП Дронь М.С. м.Полтава, 2025		

Зм.	Кільк.	Арк.	№док.	Підп.	Дата	№022-24-ДПТ	Арк. 203

Зам. інв. №

Підпис і дата

Інв. № ор.

АКТ

перенесеня в натуру (на місцевість) меж охоронних зон, зон санітарної охорони, санітарно-захисних зон і зон особливого використання земель за їх наявності

№____від «___»_____2025р. Полтава

На виконання пункту статті 45 Закону України «Про землеустрій», ми, що нижчу підписались:
Замовник робіт - Управління капітального будівництва Полтавського міськвиконкому в особі начальника Медведєва Максима Валерійовича, з однієї сторони та
Виконавець робіт - Інженер-землевпорядник Кондратенко А.А., склали цей акт про таке:
Згідно детального плану території на перехресті вулиці Небесної Сотні та Воскресенського узвозу в м.Полтава земельна ділянка знаходиться в межах м.Полтава на території Полтавської міської територіальної громади для земельні ділянки загального користування, які використовуються як вулиці, майдани, проїзди, дороги, набережні (код КВЦПЗ 12.13) на землях рекреаційного призначення, площею 0,0693 га.
Претензії щодо меж охоронних зон, зон санітарної охорони, санітарно-захисних зон і зон особливого режиму використання земель та їх конфігурації не має.
Обмеження охоронних зон, зон санітарної охорони, санітарно-захисних зон і зон особливого режиму використання земель зазначено згідно з Переліком обмежень щодо використання земель та земельних ділянок наведеним у додатку 6 до Порядку ведення Державного земельного кадастру, затвердженого постановою КМУ від 17 жовтня 2012р. №1051.

Розміри та місцезнаходження охоронних зон, зон санітарної охоронни, санітарно-захисних зон і зон особливого режиму використання земель відображено на "Кадастровому плані земельної ділянки".

Межі, координати та міри ліній по периметру охоронних зон, зон санітарної охоронни, санітарно-захисних зон і зон особливого режиму використання земель відображаються та додаються до Акту на "Схемах перенесення в натуру (на місцевість) меж охоронних зон, зон санітарної охоронни, санітарно-захисних зон і зон особливого режиму використання земель (за наявності)".

Цей акт складений у трьох примірниках, (один - замовнику робіт, другий - органу містобудування і архітектури, третій - виконавцю робіт).

КОНДРАТЕНКО АНАСТАСІЯ АНДРІЇВНА * СЕРТИФІКОВАНИЙ ІНЖЕНЕР-ЗЕМЛЕВПОРЯДНИК * КВАЛІФІКАЦІЙНИЙ СЕРТИФІКАТ № ОК-... * ІДЕНТ. НОМЕР 3578300386

Виконавець робіт _____ А.А.Кондратенко

Управління капітального будівництва
Полтавського міськвиконкому _____ М.В.Медведєв

Зм.	Кільк.	Арк.	№док.	Підп.	Дата	№022-24-ДПТ	Арк. 204

Зам. інв. №
Підпис і дата
Інв. № ор.

А К Т
прийому-передачі межових знаків на зберігання

Полтава "___"_____20__р.
(назва населеного пункту)

Ми, що нижче підписалися:

1. Інженер-землевпорядник Кондратенко А.А.

2. Представник землекористувача — Управління капітального будівництва Полтавського міськвиконкому

у присутності власників/користувачів суміжних земельних ділянок:

від А до Б землі міської ради, вул.Небесної Сотні, не надані у власність чи користування

від Б до В землі міської ради, не надані у власність чи користування

від В до А землі міської ради, вул.Воскресеньський узвіз, не надані у власність чи користування

склали цей акт про таке:

1. Межі земельної ділянки з кадастровим номером 5310137000:15:010: , яка знаходиться по вулиці Небесної Сотні в Полтава на території Шевченківської районна у місті Полтаві територіальної громади Полтавської області площею 0,0693 га, на замовлення містобудівної документації Управління капітального будівництва Полтавського міськвиконкому земельні ділянки загального користування, які використовуються як вулиці, майдани, проїзди, дороги, набережні, закріпленні в натурі (на місцевості) межовими знаками встановленого зразка у кількості 15 шт, список яких додається. Схема прив`язки межових знаків до об'єктів і контурів місцевості/абриси(кроки) додаються.

2. Власник земельної ділянки претензій щодо меж та конфігурації земельної ділянки не має.

3. Власниками/користувачами суміжних земельних ділянок претензій до існуючих меж не заявлено.

4. Межові знаки пред`явлені та передані на зберігання землекористувачу земельної ділянки гр. Управлінню капітального будівництва Полтавського міськвиконкому, який про адміністративну відповідальність за знищення межових знаків згідно з пунктом "е" частини першої статті 211 Земельного кодексу України та статті 56 Кодексу України про адміністративні правопорушення ознайомлений.

5. Цей акт складений у трьох примірниках, який передається у складі землевпорядної документації замовнику робіт та входить до електронних документів, що передаються відповідно до Постанови Кабінету Міністрів України від 4 грудня 2019 р.№1141 "Про внесення змін та визнання такими, що втратили чинність, деяких постанов Кабінету Міністрів України" до фонду документації із землеутрою та зберігається в електронному архіві виконавця робіт.

Додаток: на _ арк.

Фізична особа-підприємиць _____ М.С.Дронь
(підпис) (ініціали та прізвище)

Виконавець робіт _____ А.А.Кондратенко
(підпис)

Управління капітального будівництва
Полтавського міськвиконкому _____ М.В.Медведєв
(підпис)

Зм.	Кільк.	Арк.	№док.	Підп.	Дата

№022-24-ДПТ

Арк. 205

Зам. інв. № | Підпис і дата | Інв. № ор.

ПЕРЕЛІК

обмежень щодо використання земельної ділянки

№022-24-ДПТ від 24.11.2024 року

Замовник: Управління капітального будівництва Полтавського міськвиконкому вул. Соборності, 36, Полтава, Полтавський район, Полтавська область

Місце розташування земельної ділянки: в межах м.Полтава на території Полтавської міської територіальної громади Полтавської області.

Площа земельної ділянки 0,0693 га, в тому числі за рахунок земель промисловості, транспорту, електронних комунікацій, енергетики, оборони та іншого призначення, Управління капітального будівництва Полтавського міськвиконкому,

Земельні ділянки загального користування, які використовуються як вулиці, майдани, проїзди, дороги, набережні (КВЦПЗ - 12.13).

Код	Назва	Площа
01	Охоронна зона	-
01.01	Охоронна зона навколо території та об'єкта природно-заповідного фонду	-
01.02	Зона охорони пам'ятки культурної спадщини	0.0693
01.02.1	Охоронна зона пам'ятки культурної спадщини	0.0693
01.02.2	Зона регулювання забудови	-
01.02.3	Зона охоронюваного ландшафту	-
01.02.4	Зона охорони археологічного культурного шару	0.0693
01.03	Охоронна зона навколо (уздовж) об'єкта транспорту	-
01.04	Охоронна зона навколо (уздовж) об'єкта зв'язку	-
01.05	Охоронна зона навколо (уздовж) об'єкта енергетичної системи	0.0306
01.06	Охоронна зона навколо об'єкта гідрометеорологічної діяльності	-
01.07	Охоронна зона навколо геодезичного пункту	-
01.08	Охоронна зона навколо інженерних комунікацій	0.0192
02	Зона санітарної охорони	-
02.01	Зона санітарної охорони джерел та об'єктів централізованого питного водопостачання	-
02.01.1	Перший пояс зони санітарної охорони джерел та об'єктів централізованого питного водопостачання (суворого режиму)	-
02.01.2	Другий пояс зони санітарної охорони джерел та об'єктів централізованого питного водопостачання (обмеження)	-
02.01.3	Третій пояс зони санітарної охорони джерел та об'єктів централізованого питного водопостачання (спостереження)	-
02.01.4	Санітарно-захисна смуга об'єкта водопостачання	-
02.02	Округ санітарної охорони курортів	-
02.02.1	Перша зона округу санітарної охорони курорту (зона суворого режиму)	-
02.02.2	Друга зона округу санітарної охорони курорту (зона обмежень)	-
02.02.3	Третя зона округу санітарної охорони курорту (зона спостережень)	-
03	Санітарні зони, відстані, розриви	-
03.01	Санітарно-захисна зона навколо (уздовж) об'єкта	-
03.02	Санітарна відстань (розрив) від об'єкта	-
04	Зона особливого режиму використання земель	-
04.01	Прикордонна смуга	-
04.02	Зона особливого режиму використання земель навколо військової частини, інших військових формувань	-
04.03	Зона особливого режиму використання земель навколо військових об'єктів	-
05	Водоохоронне обмеження	-
05.01	Водоохоронна зона	-
05.02	Прибережна захисна смуга вздовж річок, навколо водойм та на островах	-
05.03	Прибережна захисна смуга вздовж морів, морських заток і лиманів та на островах у внутрішніх морських водах	-

Код	Назва	Площа
05.04	Берегова смуга водних шляхів	-
05.05	Смуга відведення	-
05.06	Пляжна зона	-
06	Інше обмеження	-
06.01	Зона особливого режиму забудови	-
06.01.1	Території в червоних лініях	0.0693
06.01.2	Території в зелених лініях	-
06.01.3	Території в блакитних лініях	-
06.01.4	Території в жовтих лініях	-
06.01.5	Території в лініях регулювання забудови	-
06.01.6	Території, на які обов'язково має бути розроблений детальний план території	-
06.02	Територія, що зазнала радіоактивного забруднення внаслідок Чорнобильської катастрофи	-
06.02.1	Зона відчуження	-
06.02.2	Зона безумовного (обов'язкового) відселення	-
06.02.3	Зона гарантованого добровільного відселення	-
06.03	Зона надзвичайної екологічної ситуації	-
06.04	Умова додержання природоохоронних вимог або виконання визначених робіт	-
06.05	Авіаційне, радіолокаційне обмеження	-
06.05.1	Зона обмеження забудови від радіотехнічних, радіолокаційних об'єктів	-
06.05.2	Поверхня обмеження забудови	-
06.05.3	Зона обмежень забудови щодо умов авіаційного шуму	-
06.05.4	Захисна зона аеронавігаційного обладнання	-
06.05.5	Смуга повітряних підходів	-
06.05.6	Приаеродромна територія	-
06.06	Історико-культурне обмеження	-
06.06.1	Буферна зона об'єкта всесвітньої спадщини	-
06.06.2	Історичний ареал населеного місця	0.0693
06.06.3	Охоронювана археологічна територія	0.0693
06.06.4	Історико-культурний заповідник	-
06.06.5	Історико-культурна заповідна територія	-
06.06.6	Пам'ятка культурної спадщини	-
06.06.7	Територія пам'ятки культурної спадщини	0.0693
06.06.8	Об'єкт всесвітньої спадщини	-
07	Земельні сервітути	-
07.01	Право проходу та проїзду на велосипеді	-
07.02	Право проїзду на транспортному засобі по наявному шляху	-
07.03	Право прокладення та експлуатації ліній електропередачі, електронних комунікаційних мереж, трубопроводів, інших лінійних комунікацій	-
07.04	Право прокладати на свою земельну ділянку водопровід із чужої природної водойми або через чужу земельну ділянку	-
07.05	Право відводу води із своєї земельної ділянки на сусідню або через сусідню земельну ділянку	-
07.06	Право забору води з природної водойми, розташованої на сусідній земельній ділянці, та право проходу до природної водойми	-
07.07	Право поїти свою худобу із природної водойми, розташованої на сусідній земельній ділянці, та право прогону худоби до природної водойми	-
07.08	Право прогону худоби по наявному шляху	-
07.09	Право встановлення будівельних розташувань та складування будівельних матеріалів з метою ремонту будівель та споруд	-
07.10	Інші земельні сервітути	-
07.11	Право на розміщення тимчасових споруд (малих архітектурних форм)	-
07.12	Право на будівництво та розміщення об'єктів нафтогазовидобування	-
07.13	Право на розміщення об'єктів трубопровідного транспорту	-
07.14	Право на користування земельною ділянкою для потреб дослідно-промислової розробки родовищ бурштину, інших корисних копалин загальнодержавного значення та/або видобування бурштину, інших корисних копалин загальнодержавного значення, за умови що при цьому не порушуються права землевласника, передбачені статтею 98 Земельного кодексу України	-

Код	Назва	Площа
07.15	Право розміщення (переміщення, пересування) об'єктів інженерної інфраструктури меліоративних систем	-
07.16	Право на будівництво та проходження інженерних, кабельних, трубопровідних мереж, необхідних для повноцінного функціонування індустріальних парків	-
08	Право користування чужою земельною ділянкою для забудови (суперфіцій)	-
09	Право користування чужою земельною ділянкою для сільськогосподарських потреб (емфітевзис)	-
10	Території та об'єкти природно-заповідного фонду	-
10.01	Національні природні парки	-
10.02	Біосферні заповідники	-
10.03	Регіональні ландшафтні парки	-
10.04	Заказники	-
10.05	Пам'ятки природи	-
10.06	Заповідні урочища	-
10.07	Парки-пам'ятки садово-паркового мистецтва	-
10.08	Заповідні зони національних природних парків	-
10.09	Зони регульованої рекреації національних природних парків	-
10.10	Зони стаціонарної рекреації національних природних парків	-
10.11	Господарські зони національних природних парків	-
10.12	Заповідні зони біосферних заповідників	-
10.13	Буферні зони біосферних заповідників	-
10.14	Зони антропогенних ландшафтів біосферних заповідників	-
10.15	Зони регульованого заповідного режиму біосферних заповідників	-
10.16	Заповідні зони регіональних ландшафтних парків	-
10.17	Зони регульованої рекреації регіональних ландшафтних парків	-
10.18	Зони стаціонарної рекреації регіональних ландшафтних парків	-
10.19	Господарські зони регіональних ландшафтних парків	-
10.20	Заповідні зони парків-пам'яток садово-паркового мистецтва	-
10.21	Експозиційні зони парків-пам'яток садово-паркового мистецтва	-
10.22	Наукові зони парків-пам'яток садово-паркового мистецтва	-
10.23	Адміністративно-господарські зони парків-пам'яток садово-паркового мистецтва	-
10.24	Охоронні зони територій та об'єктів природно-заповідного фонду	-
10.25	Території, зарезервовані з метою наступного заповідання	-
10.26	Природний заповідник	-
10.27	Ботанічний сад	-
10.28	Заповідна зона ботанічного саду	-
10.29	Експозиційна зона ботанічного саду	-
10.30	Наукова зона ботанічного саду	-
10.31	Адміністративно-господарська зона ботанічного саду	-
10.32	Дендрологічний парк	-
10.33	Заповідна зона дендрологічного парку	-
10.34	Експозиційна зона дендрологічного парку	-
10.35	Наукова зона дендрологічного парку	-
10.36	Адміністративно-господарська зона дендрологічного парку	-
10.37	Зоологічний парк	-
10.38	Експозиційна зона зоологічного парку	-
10.39	Наукова зона зоологічного парку	-
10.40	Рекреаційна зона зоологічного парку	-
10.41	Господарська зона зоологічного парку	-
11	Території, до складу яких входять земельні ділянки, необхідні для розміщення об'єктів, щодо яких відповідно до закону може здійснюватися примусове відчуження земельних ділянок з мотивів суспільної необхідності	-
12	Заборона на зміну цільового призначення земельної ділянки, ландшафту	-
13	Заборона на провадження окремих видів діяльності	-
14	Обов'язок щодо утримання та збереження полезахисних лісових смуг	-

Виконав

сертифікований інженер-землевпорядник Анастасія КОНДРАТЕНКО

КОНДРАТЕНКО АНАСТАСІЯ АНДРІЇВНА СЕРТИФІКОВАНИЙ ІНЖЕНЕР-ЗЕМЛЕВПОРЯДНИК КВАЛІФІКАЦІЙНИЙ СЕРТИФІКАТ №010970 ІДЕНТ-НОМЕР 3578300386

Зам. інв. №

Підпис і дата

Інв. № ор.

Зм.	Кільк.	Арк.	№док.	Підп.	Дата

№022-24-ДПТ

Арк.

208

С П И С О К
межових знаків, переданих на зберігання

№ з/п	Номер знака	Абрис та опис місцезнаходження межового знака
1	2025.08-010-00001	Межовий знак(вид другий - металева труба) закріплений у північно-західній частині межі земельної ділянки на відстані 8,43 та 5,89 метрів від межових знаків №2025.08-010-00015 та №2025.08-010-00002 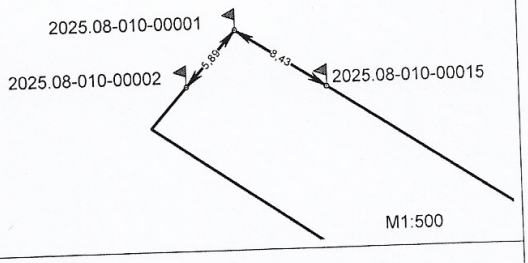
2	2025.08-010-00002	Межовий знак(вид другий - металева труба) закріплений у північно-західній частині межі земельної ділянки на відстані 5,89 та 1,79 метрів від межових знаків №2025.08-010-00001 та №2025.08-010-00003 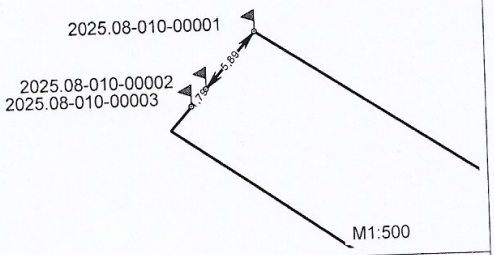
3	2025.08-010-00003	Межовий знак(вид другий - металева труба) закріплений у північно-західній частині межі земельної ділянки на відстані 1,79 та 2,48 метрів від межових знаків №2025.08-010-00002 та №2025.08-010-00004 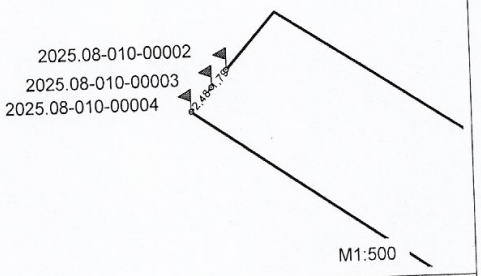
4	2025.08-010-00004	Межовий знак(вид другий - металева труба) закріплений у північно-західній частині межі земельної ділянки на відстані 2,48 та 62,51 метрів від межових знаків №2025.08-010-00003 та №2025.08-010-00005 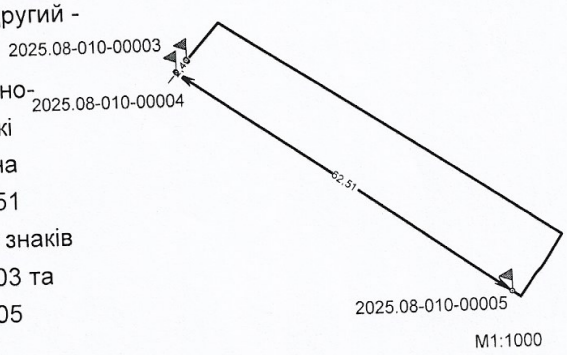

№ з/п	Номер знака	Абрис та опис місцезнаходження межового знака
5	2025.08-010-00005	Межовий знак(вид другий - металева труба) закріплений у південно-східній частині межі земельної ділянки на відстані 62,51 та 1,53 метрів від межових знаків №2025.08-010-00004 та №2025.08-010-00006 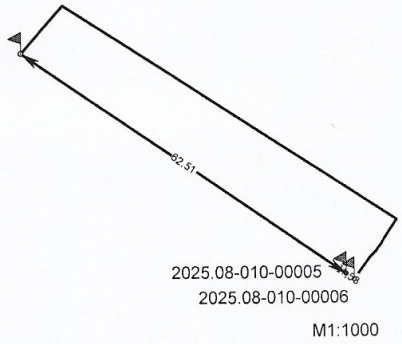
6	2025.08-010-00006	Межовий знак(вид другий - металева труба) закріплений у південно-східній частині межі земельної ділянки на відстані 1,53 та 4,38 метрів від межових знаків №2025.08-010-00005 та №2025.08-010-00007 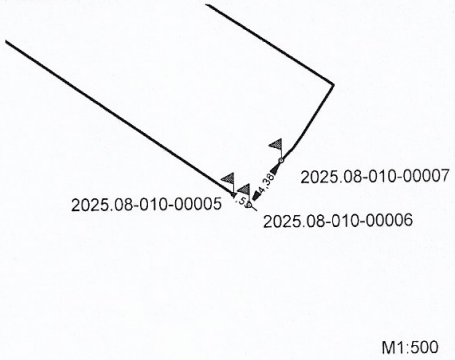
7	2025.08-010-00007	Межовий знак(вид другий - металева труба) закріплений у південно-східній частині межі земельної ділянки на відстані 4,38 та 0,99 метрів від межових знаків №2025.08-010-00006 та №2025.08-010-00008 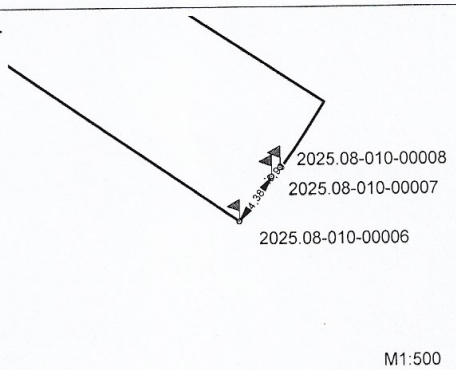
8	2025.08-010-00008	Межовий знак(вид другий - металева труба) закріплений у південно-східній частині межі земельної ділянки на відстані 0,99 та 0,28 метрів від межових знаків №2025.08-010-00007 та №2025.08-010-00009 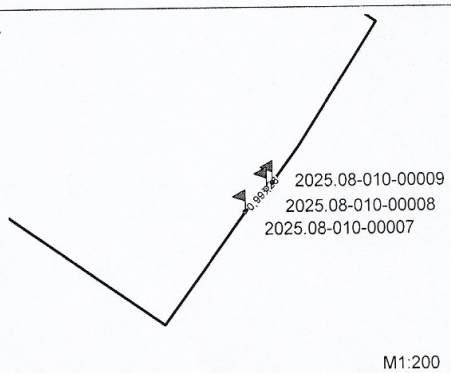

№ з/п	Номер знака	Абрис та опис місцезнаходження межового знака
9	2025.08-010-00009	Межовий знак(вид другий - металева труба) закріплений у південно-східній частині межі земельної ділянки на відстані 0,28 та 1,45 метрів від межових знаків №2025.08-010-00008 та №2025.08-010-00010 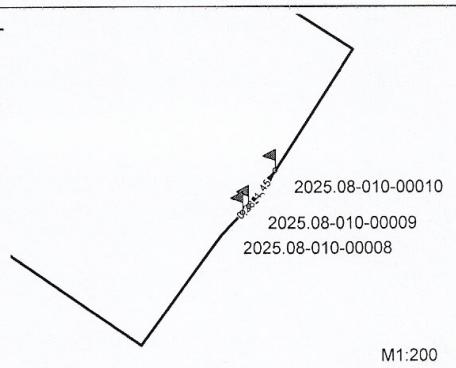
10	2025.08-010-00010	Межовий знак(вид другий - металева труба) закріплений у південно-східній частині межі земельної ділянки на відстані 1,45 та 1,64 метрів від межових знаків №2025.08-010-00009 та №2025.08-010-00011 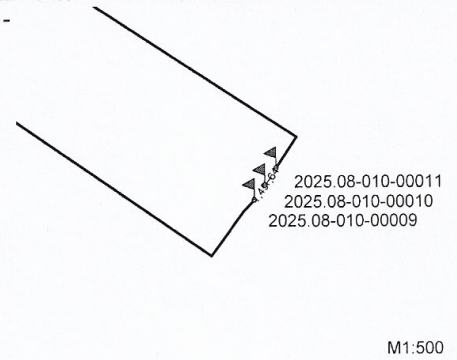
11	2025.08-010-00011	Межовий знак(вид другий - металева труба) закріплений у південно-східній частині межі земельної ділянки на відстані 1,64 та 3,00 метрів від межових знаків №2025.08-010-00010 та №2025.08-010-00012 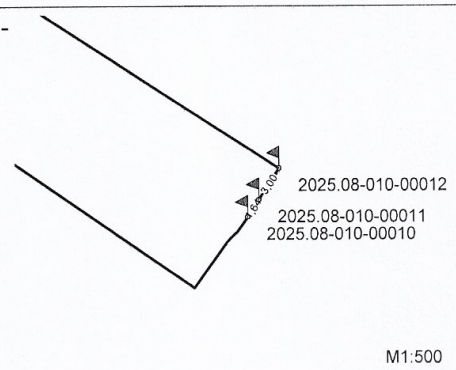
12	2025.08-010-00012	Межовий знак(вид другий - металева труба) закріплений у південно-східній частині межі земельної ділянки на відстані 3,00 та 4,02 метрів від межових знаків №2025.08-010-00011 та №2025.08-010-00013 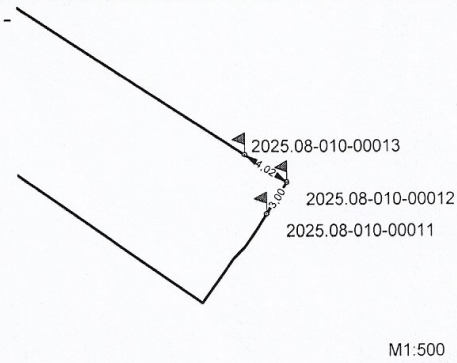

№ з/п	Номер знака	Абрис та опис місцезнаходження межового знака
13	2025.08-010-00013	Межовий знак(вид другий - металева труба) закріплений у східній частині межі земельної ділянки на відстані 4,02 та 31,95 метрів від межових знаків №2025.08-010-00012 та №2025.08-010-00014 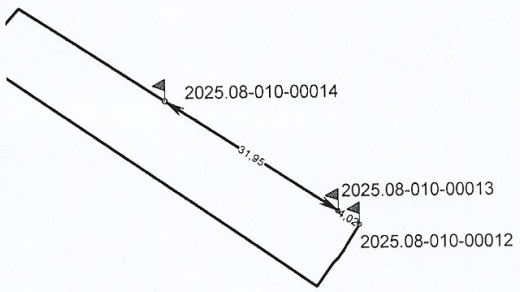
14	2025.08-010-00014	Межовий знак(вид другий - металева труба) закріплений у північній частині межі земельної ділянки на відстані 31,95 та 18,63 метрів від межових знаків №2025.08-010-00013 та №2025.08-010-00015 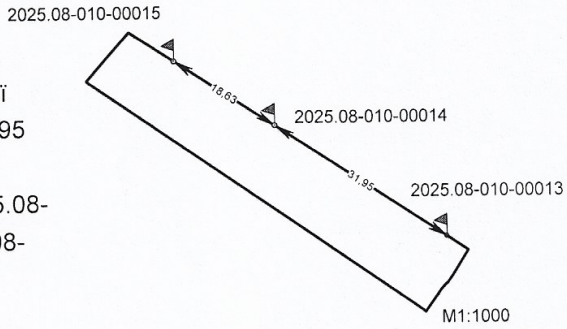
15	2025.08-010-00015	Межовий знак(вид другий - металева труба) закріплений у північно-західній частині межі земельної ділянки на відстані 18,63 та 8,43 метрів від межових знаків №2025.08-010-00014 та №2025.08-010-00001 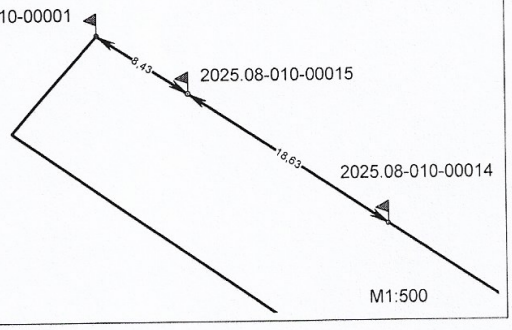

Виконавець _____ Кондратенко А.А.

КОНДРАТЕНКО АНАСТАСІЯ АНДРІЇВНА
СЕРТИФІКОВАНИЙ ІНЖЕНЕР-ЗЕМЛЕУСТРОЯДНИК
КВАЛІФІКАЦІЙНИЙ СЕРТИФІКАТ №014970
ІДЕНТ-НОМЕР 3578300386

СХЕМА

прив'язки межових знаків до об'єктів і контурів місцевості

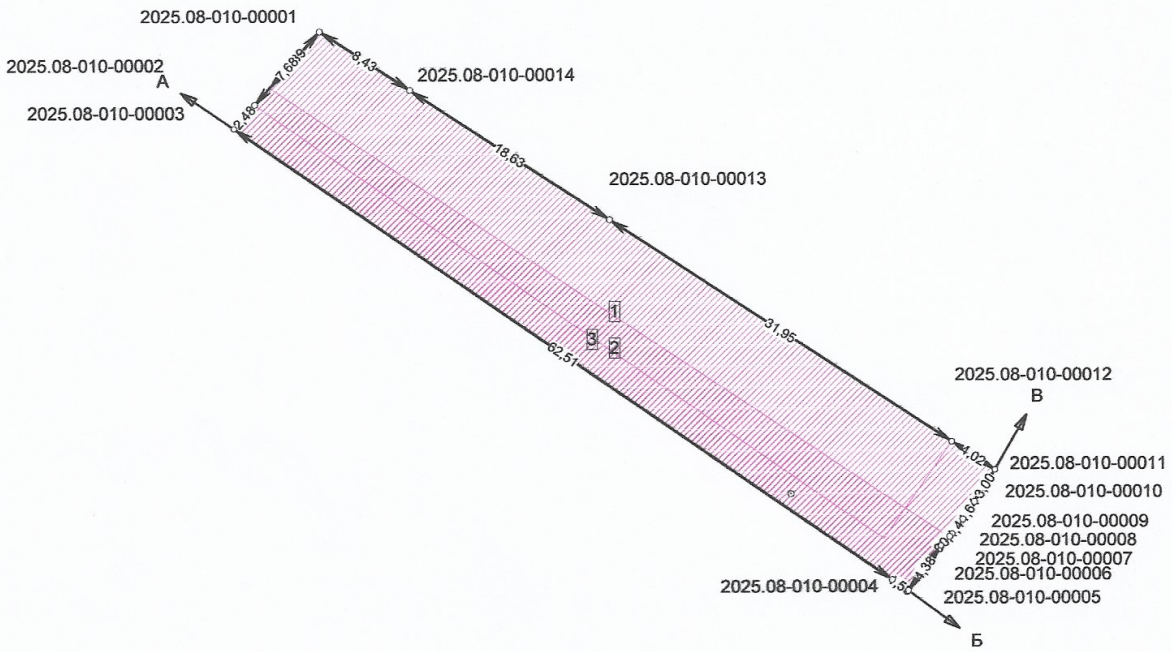

КООРДИНАТИ
ЗАПРІПЛЕНИХ МЕЖОВИХ ЗНАКІВ

Назва	X	Y
2025.08-010-00001	5495689.944	6613028.054
2025.08-010-00002	5495684.185	6613022.972
2025.08-010-00003	5495682.327	6613021.332
2025.08-010-00004	5495646.681	6613072.683
2025.08-010-00005	5495645.809	6613073.939
2025.08-010-00006	5495649.356	6613076.507
2025.08-010-00007	5495650.069	6613077.193
2025.08-010-00008	5495650.267	6613077.384
2025.08-010-00009	5495651.437	6613078.235
2025.08-010-00010	5495652.821	6613079.118
2025.08-010-00011	5495655.344	6613080.742
2025.08-010-00012	5495657.551	6613077.381
2025.08-010-00013	5495675.088	6613050.676
2025.08-010-00014	5495685.315	6613035.103

Масштаб 1 : 500

ОПИС МЕЖ

від А до Б землі міської ради, вул.Небесної Сотні, не надані у власність чи користування

від Б до В землі міської ради, не надані у власність чи користування

від В до А землі міської ради, вул.Воскресеньський узвіз, не надані у власність чи користування

Схему прив'язки/ абрис склав: інженер-землевпорядник _____ Кондратенко А.А.
(підпис)

Зм.	Кільк.	Арк.	№док.	Підп.	Дата

№022-24-ДПТ

Арк.
213

Зам. інв. №

Підпис і дата

Інв. № ор.

ЗЕМЕЛЬНА ДІЛЯНКА №5

ВІДОМОСТІ
про обчислення площі земельної ділянки

Управління капітального будівництва Полтавського міськвиконкому
по вулиці Небесної Сотні в Полтава на території Полтавської області
земельні ділянки загального користування, які використовуються як вулиці, майдани,
проїзди, дороги, набережні

№	X	Y	Довжина	Кут	Внутрішній
1	5 494 733,651	352 823,735	6,416	213°26'06"	089°36'28"
2	5 494 728,297	352 820,200	1,710	213°25'47"	179°59'42"
3	5 494 726,870	352 819,258	3,658	213°25'30"	179°59'43"
4	5 494 723,817	352 817,243	61,473	122°39'15"	089°13'45"
5	5 494 690,648	352 869,000	1,953	028°35'56"	085°56'40"
6	5 494 692,363	352 869,935	3,246	028°36'07"	180°00'12"
7	5 494 695,213	352 871,489	5,297	028°35'32"	179°59'25"
8	5 494 699,864	352 874,024	17,404	303°53'47"	095°18'15"
9	5 494 709,570	352 859,578	21,841	303°57'41"	180°03'54"
10	5 494 721,771	352 841,463	21,340	303°49'37"	179°51'56"
			144,338		1440°00'00"

Периметр землекористування 144,34 м
Площа землекористування 0,0679 га

Обчислив:

Інженер- землевпорядник _____ Кондратенко А.А.

КОНДРАТЕНКО АНАСТАСІЯ АНДРІЇВНА
СЕРТИФІКОВАНИЙ ІНЖЕНЕР-ЗЕМЛЕВПОРЯДНИК
КВАЛІФІКАЦІЙНИЙ СЕРТИФІКАТ №014970
ІДЕНТ.НОМЕР 3578300386

Зм.	Кільк.	Арк.	№док.	Підп.	Дата

№022-24-ДПТ

Арк. 215

Зам. інв. №

Підпис і дата

Інв. № ор.

СХЕМА ПЕРЕНЕСЕННЯ В НАТУРУ (НА МІСЦЕВІСТЬ)
поворотних точок меж земельної ділянки

Проектні координати поворотних точок меж земельної ділянки			Координати перенесення в натуру (на місцевість) поворотних точок меж земельної ділянки			Відхилення	
№ з/п	X	У	№ з/п	X	У	dX(м)	dY(м)
1	5494733.651	352823.735	1	5494733.651	352823.715	0.00	-0.02
2	5494728.297	352820.20	2	5494728.257	352820.18	-0.04	-0.02
3	5494726.87	352819.258	3	5494726.88	352819.228	0.01	-0.03
4	5494723.817	352817.243	4	5494723.837	352817.213	0.02	-0.03
5	5494690.648	352869.00	5	5494690.688	352869.00	0.04	0.00
6	5494692.363	352869.935	6	5494692.393	352869.935	0.03	0.00
7	5494695.213	352871.489	7	5494695.193	352871.489	-0.02	0.00
8	5494699.864	352874.024	8	5494699.844	352874.024	-0.02	0.00
9	5494709.57	352859.578	9	5494709.57	352859.568	0.00	-0.01
10	5494721.771	352841.463	10	5494721.771	352841.453	0.00	-0.01

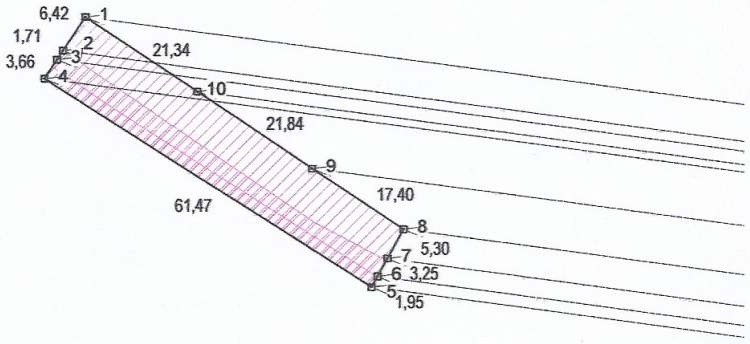

Вихідний пункт (база): UZHL X=5380309.186 Y=1211495.3769

Середньоквадратична похибка місцезнаходження межових знаків згідно Інструкції про встановлення (відновлення) меж земельних ділянок в натурі (на місцевості) та їх закріплення межовими знаками не перевищує 0,1 м.

Управління капітального будівництва Полтавського міськвиконкому

по вулиці Небесної Сотні в Полтава на території Полтавської області

земельні ділянки загального користування, які використовуються як вулиці, майдани, проїзди, дороги, набережні

Виконав		Кондратенко	Містобудівна документація	Масштаб	Лист	Листів
				1: 1000	1	1
			Схема перенесення в натуру (на місцевість) поворотних точок меж земельної ділянки	ФОП Дронь М.С. м.Полтава, 2025		

КОНДРАТЕНКО АНАТОЛІЙ ІВАНОВИЧ СЕРТИФІКОВАНИЙ ІНЖЕНЕР-ЗЕМЛЕВПОРЯДНИК КВАЛІФІКАЦІЙНИЙ СЕРТИФІКАТ № 014970 ІДЕНТ. НОМЕР 3578300386

Зам. інв. №

Підпис і дата

Інв. № ор.

Зм.	Кільк.	Арк.	№док.	Підп.	Дата

№022-24-ДПТ

Арк.

216

СХЕМА ПЕРЕНЕСЕННЯ В НАТУРУ (НА МІСЦЕВІСТЬ)
меж охоронних зон, зон санітарної охорони, санітарно-захисних зон і зон особливого режиму використання земель (за наявності):
Зона охорони пам'ятки культурної спадщини (код обмеження - 01.02), площею 0,0679

Проектні координати поворотних точок меж земельної ділянки			Координати перенесення в натуру (на місцевість) поворотних точок меж земельної ділянки			Відхилення	
№ з/п	X	У	№ з/п	X	У	dX(м)	dY(м)
1	5494695.213	352871.489	1	5494695.193	352871.489	-0.02	0.00
2	5494699.864	352874.024	2	5494699.844	352874.024	-0.02	0.00
3	5494709.57	352859.578	3	5494709.57	352859.568	0.00	-0.01
4	5494721.771	352841.463	4	5494721.771	352841.453	0.00	-0.01
5	5494733.651	352823.735	5	5494733.651	352823.715	0.00	-0.02
6	5494728.297	352820.20	6	5494728.257	352820.18	-0.04	-0.02
7	5494726.87	352819.258	7	5494726.88	352819.228	0.01	-0.03
8	5494723.817	352817.243	8	5494723.837	352817.213	0.02	-0.03
9	5494690.648	352869.00	9	5494690.688	352869.00	0.04	0.00
10	5494692.363	352869.935	10	5494692.393	352869.935	0.03	0.00

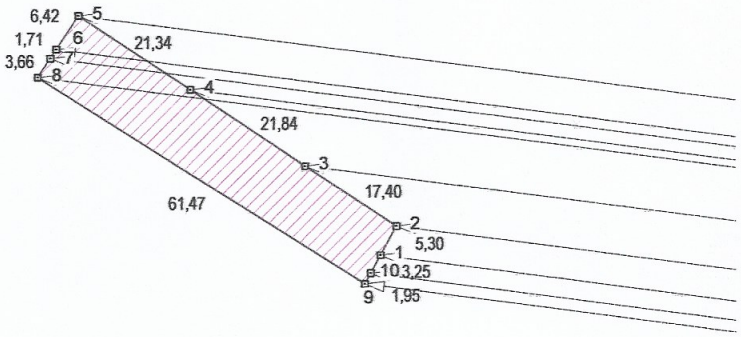

Вихідний пункт (база): UZHL X=5380309.186 Y=1211495.3769

Середньоквадратична похибка місцезнаходження межових знаків згідно Інструкції про встановлення (відновлення) меж земельних ділянок в натурі (на місцевості) та їх закріплення межовими знаками не перевищує 0,1 м.

Управління капітального будівництва Полтавського міськвиконкому
по вулиці Небесної Сотні в Полтава на території Полтавської області
земельні ділянки загального користування, які використовуються як вулиці, майдани, проїзди, дороги, набережні

Виконав	Кондратенко	Містобудівна документація	Масштаб	Лист	Листів
			1: 1000	1	1
		Схема перенесення в натуру (на місцевість) меж охоронних зон, зон санітарної охорони, санітарно-захисних зон і зон особливого режиму використання земель (за наявності)	ФОП Дрон М.С. м.Полтава, 2025		

КОНДРАТЕНКО АНАСТАСІЯ АНДРІЇВНА СЕРТИФІКОВАНИЙ ІНЖЕНЕР-ЗЕМЛЕУПОРЯДНИК КВАЛІФІКАЦІЙНИЙ СЕРТИФІКАТ №0014970 ІДЕНТ. НОМЕР 3578309386

Зам. інв. №

Підпис і дата

Інв. № ор.

Зм.	Кільк.	Арк.	№док.	Підп.	Дата

№022-24-ДПТ

СХЕМА ПЕРЕНЕСЕННЯ В НАТУРУ (НА МІСЦЕВІСТЬ)
меж охоронних зон, зон санітарної охорони, санітарно-захисних зон і зон особливого режиму використання земель (за наявності): Охоронна зона пам'ятки культурної спадщини (код обмеження - 01.02.1), площею 0,0679

Проектні координати поворотних точок меж земельної ділянки			Координати перенесення в натуру (на місцевість) поворотних точок меж земельної ділянки			Відхилення	
№ з/п	X	У	№ з/п	X	У	dX(м)	dY(м)
1	5494695.213	352871.489	1	5494695.193	352871.489	-0.02	0.00
2	5494699.864	352874.024	2	5494699.844	352874.024	-0.02	0.00
3	5494709.57	352859.578	3	5494709.57	352859.568	0.00	-0.01
4	5494721.771	352841.463	4	5494721.771	352841.453	0.00	-0.01
5	5494733.651	352823.735	5	5494733.651	352823.715	0.00	-0.02
6	5494728.297	352820.20	6	5494728.257	352820.18	-0.04	-0.02
7	5494726.87	352819.258	7	5494726.88	352819.228	0.01	-0.03
8	5494723.817	352817.243	8	5494723.837	352817.213	0.02	-0.03
9	5494690.648	352869.00	9	5494690.688	352869.00	0.04	0.00
10	5494692.363	352869.935	10	5494692.393	352869.935	0.03	0.00

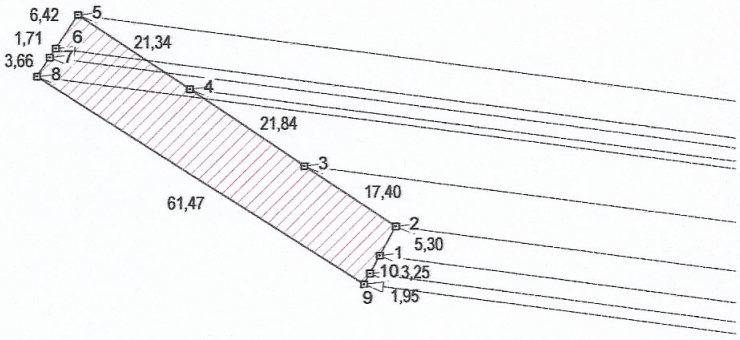

Вихідний пункт (база): UZHL X=5380309.186 Y=1211495.3769

Середньоквадратична похибка місцезнаходження межових знаків згідно Інструкції про встановлення (відновлення) меж земельних ділянок в натурі (на місцевості) та їх закріплення межовими знаками не перевищує 0,1 м.

Управління капітального будівництва Полтавського міськвиконкому

по вулиці Небесної Сотні в Полтава на території Полтавської області

земельні ділянки загального користування, які використовуються як вулиці, майдани, проїзди, дороги, набережні

Виконав	Кондратенко	Містобудівна документація	Масштаб	Лист	Листів
			1: 1000	1	1
		Схема перенесення в натуру (на місцевість) меж охоронних зон, зон санітарної охорони, санітарно-захисних зон і зон особливого режиму використання земель (за наявності)	ФОП Дронь М.С. м.Полтава, 2025		

КОНДРАТЕНКО АНАСТАСІЯ АНДРІЇВНА СЕРТИФІКОВАНИЙ ІНЖЕНЕР-ЗЕМЛЕВПОРЯДНИК СЕРТИФІКАТ № 14970 ІДЕНТ. НОМЕР 3578300326

Зам. інв. №

Підпис і дата

Інв. № ор.

Зм.	Кільк.	Арк.	№док.	Підп.	Дата

№022-24-ДПТ

Арк.

218

СХЕМА ПЕРЕНЕСЕННЯ В НАТУРУ (НА МІСЦЕВІСТЬ)
меж охоронних зон, зон санітарної охорони, санітарно-захисних зон і зон особливого режиму використання земель (за наявності): Охоронна зона пам'ятки культурної спадщини (код обмеження - 01.02.4), площею 0,0679

Проектні координати поворотних точок меж земельної ділянки			Координати перенесення в натуру (на місцевість) поворотних точок меж земельної ділянки			Відхилення	
№ з/п	X	У	№ з/п	X	У	dX(м)	dY(м)
1	5494695.213	352871.489	1	5494695.193	352871.489	-0.02	0.00
2	5494699.864	352874.024	2	5494699.844	352874.024	-0.02	0.00
3	5494709.57	352859.578	3	5494709.57	352859.568	0.00	-0.01
4	5494721.771	352841.463	4	5494721.771	352841.453	0.00	-0.01
5	5494733.651	352823.735	5	5494733.651	352823.715	0.00	-0.02
6	5494728.297	352820.20	6	5494728.257	352820.18	-0.04	-0.02
7	5494726.87	352819.258	7	5494726.88	352819.228	0.01	-0.03
8	5494723.817	352817.243	8	5494723.837	352817.213	0.02	-0.03
9	5494690.648	352869.00	9	5494690.688	352869.00	0.04	0.00
10	5494692.363	352869.935	10	5494692.393	352869.935	0.03	0.00

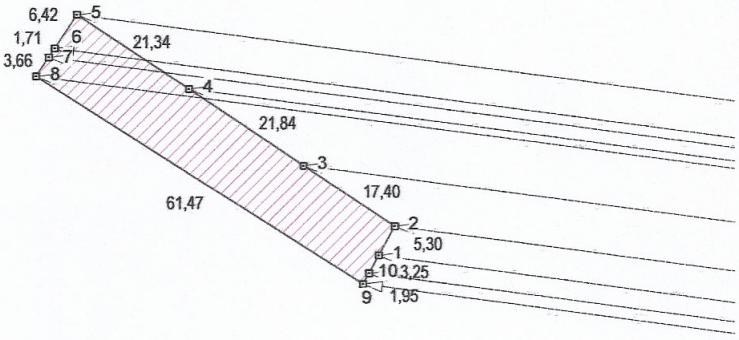

Вихідний пункт (база): UZHL X=5380309.186 Y=1211495.3769

Середньоквадратична похибка місцезнаходження межових знаків згідно Інструкції про встановлення (відновлення) меж земельних ділянок в натурі (на місцевості) та їх закріплення межовими знаками не перевищує 0,1 м.

Управління капітального будівництва Полтавського міськвиконкому
по вулиці Небесної Сотні в Полтава на території Полтавської області
земельні ділянки загального користування, які використовуються як вулиці, майдани, проїзди, дороги, набережні

Виконав	Кондратенко	Містобудівна документація	Масштаб	Лист	Листів
			1: 1000	1	1
		Схема перенесення в натуру (на місцевість) меж охоронних зон, зон санітарної охорони, санітарно-захисних зон і зон особливого режиму використання земель (за наявності)	ФОП Дронь М.С. м.Полтава, 2025		

КОНДРАТЕНКО ОЛЕКСІЙ АНАТОЛІЙОВИЧ СЕРТИФІКОВАНИЙ ІНЖЕНЕР-ТОПОГРАФ-ГЕОДЕЗИСТ СЕРТИФІКАТ №014970 ІДЕНТ. НОМЕР 3578300386

Зам. інв. №

Підпис і дата

Інв. № ор.

Зм.	Кільк.	Арк.	№док.	Підп.	Дата

№022-24-ДПТ

СХЕМА ПЕРЕНЕСЕННЯ В НАТУРУ (НА МІСЦЕВІСТЬ)
меж охоронних зон, зон санітарної охорони, санітарно-захисних зон і зон особливого режиму використання земель (за наявності): Охоронна зона навколо (уздовж) об'єкта енергетичної системи (код обмеження - 01.05), площею 0,0280

Проектні координати поворотних точок меж земельної ділянки			Координати перенесення в натуру (на місцевість) поворотних точок меж земельної ділянки			Відхилення	
№ з/п	X	У	№ з/п	X	У	dX(м)	dY(м)
1	5494728.297	352820.20	1	5494728.257	352820.18	-0.04	-0.02
2	5494701.016	352859.965	2	5494701.056	352859.955	0.04	-0.01
3	5494695.16	352871.022	3	5494695.14	352871.022	-0.02	0.00
4	5494695.213	352871.489	4	5494695.193	352871.489	-0.02	0.00
5	5494692.363	352869.935	5	5494692.393	352869.935	0.03	0.00
6	5494690.648	352869.00	6	5494690.688	352869.00	0.04	0.00
7	5494723.817	352817.243	7	5494723.837	352817.213	0.02	-0.03
8	5494726.87	352819.258	8	5494726.88	352819.228	0.01	-0.03

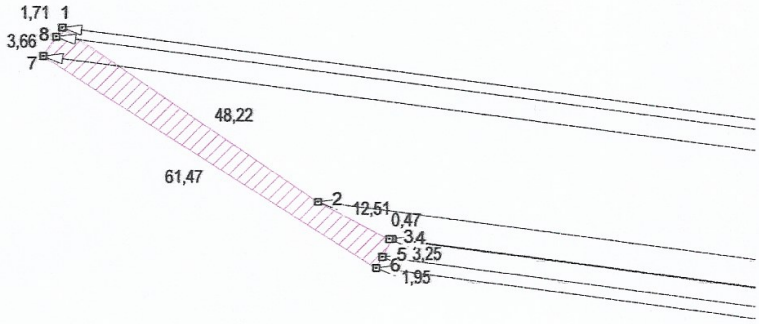

Вихідний пункт (база): UZHL X=5380309.186 Y=1211495.3769

Середньоквадратична похибка місцезнаходження межових знаків згідно Інструкції про встановлення (відновлення) меж земельних ділянок в натурі (на місцевості) та їх закріплення межовими знаками не перевищує 0,1 м.

Управління капітального будівництва Полтавського міськвиконкому

по вулиці Небесної Сотні в Полтава на території Полтавської області

земельні ділянки загального користування, які використовуються як вулиці, майдани, проїзди, дороги, набережні

Виконав	Кондратенко	Містобудівна документація	Масштаб	Лист	Листів
			1: 1000	1	1
		Схема перенесення в натуру (на місцевість) меж охоронних зон, зон санітарної охорони, санітарно-захисних зон і зон особливого режиму використання земель (за наявності)	ФОП Дронь М.С. м.Полтава, 2025		

КОНДРАТЕНКО АНАСТАСІЯ АНДРІЇВНА СЕРТИФІКОВАНИЙ ІНЖЕНЕР-ЗЕМЛЕВПОРЯДНИК СЕРТИФІКАТ № 01/970 ІДЕНТ. НОМЕР 3578300538

Зам. інв. №

Підпис і дата

Інв. № ор.

Зм.	Кільк.	Арк.	№док.	Підп.	Дата

№022-24-ДПТ

Арк.

220

СХЕМА ПЕРЕНЕСЕННЯ В НАТУРУ (НА МІСЦЕВІСТЬ)

меж охоронних зон, зон санітарної охорони, санітарно-захисних зон і зон особливого режиму використання земель (за наявності):

Охоронна зона навколо інженерних комунікацій (код обмеження - 01.08), площею 0,0122

Проектні координати поворотних точок меж земельної ділянки			Координати перенесення в натуру (на місцевість) поворотних точок меж земельної ділянки			Відхилення	
№ з/п	X	У	№ з/п	X	У	dX(м)	dY(м)
1	5494726.87	352819.258	1	5494726.88	352819.228	0.01	-0.03
2	5494725.392	352818.99	2	5494725.402	352818.96	0.01	-0.03
3	5494718.851	352828.596	3	5494718.851	352828.576	0.00	-0.02
4	5494692.363	352869.935	4	5494692.393	352869.935	0.03	0.00
5	5494690.648	352869.00	5	5494690.688	352869.00	0.04	0.00
6	5494723.817	352817.243	6	5494723.837	352817.213	0.02	-0.03

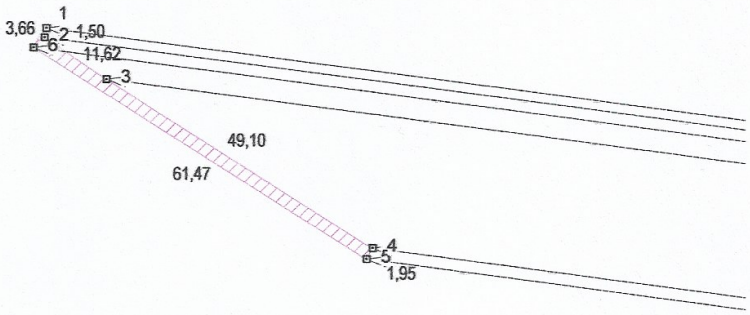

Вихідний пункт (база): UZHL X=5380309.186 Y=1211495.3769

Середньоквадратична похибка місцезнаходження межових знаків згідно Інструкції про встановлення (відновлення) меж земельних ділянок в натурі (на місцевості) та їх закріплення межовими знаками не перевищує 0,1 м.

Управління капітального будівництва Полтавського міськвиконкому по вулиці Небесної Сотні в Полтава на території Полтавської області земельні ділянки загального користування, які використовуються як вулиці, майдани, проїзди, дороги, набережні

			Містобудівна документація	Масштаб	Лист	Листів
Виконав		Кондратенко		1: 1000	1	1
			Схема перенесення в натуру (на місцевість) меж охоронних зон, зон санітарної охорони, санітарно-захисних зон і зон особливого режиму використання земель (за наявності)	ФОП Дронь М.С. м.Полтава, 2025		

КОНДРАТЕНКО ЛЮДМИЛА ІВАНІВНА СЕРТИФІКОВАНИЙ ІНЖЕНЕР-ЗЕМЛЕВПОРЯДНИК КВАЛІФІКАЦІЙНИЙ СЕРТИФІКАТ №014970 ІДЕНТ-НОМЕР 3578000388

Зам. інв. №

Підпис і дата

Інв. № ор.

Зм.	Кільк.	Арк.	№док.	Підп.	Дата

№022-24-ДПТ

Арк. 221

СХЕМА ПЕРЕНЕСЕННЯ В НАТУРУ (НА МІСЦЕВІСТЬ)
меж охоронних зон, зон санітарної охорони, санітарно-захисних зон і зон особливого режиму використання земель (за наявності): Санітарна відстань (розрив) від об'єкта (код обмеження - 03.02), площею 0,0679

Проектні координати поворотних точок меж земельної ділянки			Координати перенесення в натуру (на місцевість) поворотних точок меж земельної ділянки			Відхилення	
№ з/п	X	У	№ з/п	X	У	dX(м)	dY(м)
1	5494695.213	352871.489	1	5494695.193	352871.489	-0.02	0.00
2	5494699.864	352874.024	2	5494699.844	352874.024	-0.02	0.00
3	5494709.57	352859.578	3	5494709.57	352859.568	0.00	-0.01
4	5494721.771	352841.463	4	5494721.771	352841.453	0.00	-0.01
5	5494733.651	352823.735	5	5494733.651	352823.715	0.00	-0.02
6	5494728.297	352820.20	6	5494728.257	352820.18	-0.04	-0.02
7	5494726.87	352819.258	7	5494726.88	352819.228	0.01	-0.03
8	5494723.817	352817.243	8	5494723.837	352817.213	0.02	-0.03
9	5494690.648	352869.00	9	5494690.688	352869.00	0.04	0.00
10	5494692.363	352869.935	10	5494692.393	352869.935	0.03	0.00

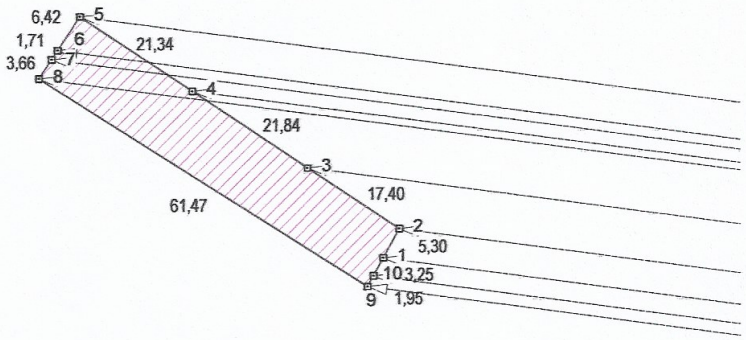

Вихідний пункт (база): UZHL X=5380309.186 Y=1211495.3769

Середньоквадратична похибка місцезнаходження межових знаків згідно Інструкції про встановлення (відновлення) меж земельних ділянок в натурі (на місцевості) та їх закріплення межовими знаками не перевищує 0,1 м.

Управління капітального будівництва Полтавського міськвиконкому

по вулиці Небесної Сотні в Полтава на території Полтавської області

земельні ділянки загального користування, які використовуються як вулиці, майдани, проїзди, дороги, набережні

Виконав	Кондратенко	Містобудівна документація	Масштаб	Лист	Листів
			1: 1000	1	1
		Схема перенесення в натуру (на місцевість) меж охоронних зон, зон санітарної охорони, санітарно-захисних зон і зон особливого режиму використання земель (за наявності)	ФОП Дронь М.С. м.Полтава, 2025		

КОНДРАТЕНКО АНАТОЛІЙ ОЛЕКСІЙОВИЧ СЕРТИФІКОВАНИЙ ІНЖЕНЕР-ЗЕМЛЕВПОРЯДНИК Кваліфікаційний сертифікат № 014970 ІДЕНТ. НОМЕР 3578390336

Зам. інв. №

Підпис і дата

Інв. № ор.

Зм.	Кільк.	Арк.	№док.	Підп.	Дата

№022-24-ДПТ

Арк.

222

СХЕМА ПЕРЕНЕСЕННЯ В НАТУРУ (НА МІСЦЕВІСТЬ)
меж охоронних зон, зон санітарної охорони, санітарно-захисних зон і зон особливого режиму використання земель (за наявності): Території в червоних лініях (код обмеження - 06.01.1), площею 0,0679

Проектні координати поворотних точок меж земельної ділянки			Координати перенесення в натуру (на місцевість) поворотних точок меж земельної ділянки			Відхилення	
№ з/п	X	У	№ з/п	X	У	dX(м)	dY(м)
1	5494695.213	352871.489	1	5494695.193	352871.489	-0.02	0.00
2	5494699.864	352874.024	2	5494699.844	352874.024	-0.02	0.00
3	5494709.57	352859.578	3	5494709.57	352859.568	0.00	-0.01
4	5494721.771	352841.463	4	5494721.771	352841.453	0.00	-0.01
5	5494733.651	352823.735	5	5494733.651	352823.715	0.00	-0.02
6	5494728.297	352820.20	6	5494728.257	352820.18	-0.04	-0.02
7	5494726.87	352819.258	7	5494726.88	352819.228	0.01	-0.03
8	5494723.817	352817.243	8	5494723.837	352817.213	0.02	-0.03
9	5494690.648	352869.00	9	5494690.688	352869.00	0.04	0.00
10	5494692.363	352869.935	10	5494692.393	352869.935	0.03	0.00

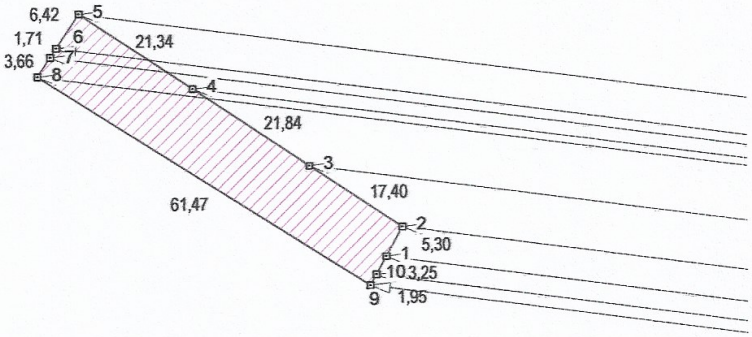

Вихідний пункт (база): UZHL X=5380309.186 Y=1211495.3769

Середньоквадратична похибка місцезнаходження межових знаків згідно Інструкції про встановлення (відновлення) меж земельних ділянок в натурі (на місцевості) та їх закріплення межовими знаками не перевищує 0,1 м.

Управління капітального будівництва Полтавського міськвиконкому по вулиці Небесної Сотні в Полтава на території Полтавської області земельні ділянки загального користування, які використовуються як вулиці, майдани, проїзди, дороги, набережні

Виконав	Землевпорядник	Кондратенко	Містобудівна документація	Масштаб	Лист	Листів
				1: 1000	1	1
			Схема перенесення в натуру (на місцевість) меж охоронних зон, зон санітарної охорони, санітарно-захисних зон і зон особливого режиму використання земель (за наявності)	ФОП Дронь М.С. м.Полтава, 2025		

КОНДРАТЕНКО АНАСТАСІЯ АНДРІЇВНА СЕРТИФІКОВАНИЙ ІНЖЕНЕР-ТОПОГРАФ КВАЛІФІКАЦІЙНИЙ СЕРТИФІКАТ № 14970 ІДЕНТ. НОМЕР 3578300

Зам. інв. №

Підпис і дата

Інв. № ор.

Зм.	Кільк.	Арк.	№док.	Підп.	Дата

№022-24-ДПТ

Арк. 223

СХЕМА ПЕРЕНЕСЕННЯ В НАТУРУ (НА МІСЦЕВІСТЬ)
меж охоронних зон, зон санітарної охорони, санітарно-захисних зон і зон особливого режиму використання земель (за наявності): Зона охорони археологічного культурного шару (код обмеження - 06.06.2), площею 0,0679

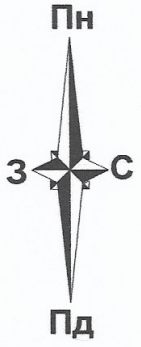

Проектні координати поворотних точок меж земельної ділянки			Координати перенесення в натуру (на місцевість) поворотних точок меж земельної ділянки			Відхилення	
№ з/п	X	У	№ з/п	X	У	dX(м)	dY(м)
1	5494695.213	352871.489	1	5494695.193	352871.489	-0.02	0.00
2	5494699.864	352874.024	2	5494699.844	352874.024	-0.02	0.00
3	5494709.57	352859.578	3	5494709.57	352859.568	0.00	-0.01
4	5494721.771	352841.463	4	5494721.771	352841.453	0.00	-0.01
5	5494733.651	352823.735	5	5494733.651	352823.715	0.00	-0.02
6	5494728.297	352820.20	6	5494728.257	352820.18	-0.04	-0.02
7	5494726.87	352819.258	7	5494726.88	352819.228	0.01	-0.03
8	5494723.817	352817.243	8	5494723.837	352817.213	0.02	-0.03
9	5494690.648	352869.00	9	5494690.688	352869.00	0.04	0.00
10	5494692.363	352869.935	10	5494692.393	352869.935	0.03	0.00

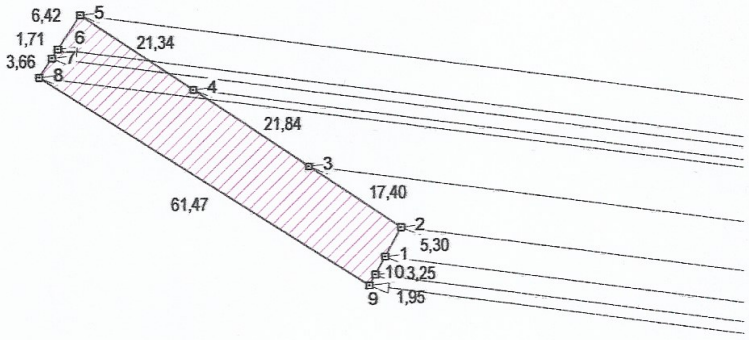

Вихідний пункт (база): UZHL X=5380309.186 Y=1211495.3769

Середньоквадратична похибка місцезнаходження межових знаків згідно Інструкції про встановлення (відновлення) меж земельних ділянок в натурі (на місцевості) та їх закріплення межовими знаками не перевищує 0,1 м.

Управління капітального будівництва Полтавського міськвиконкому по вулиці Небесної Сотні в Полтава на території Полтавської області земельні ділянки загального користування, які використовуються як вулиці, майдани, проїзди, дороги, набережні

Виконав	Кондратенко	Містобудівна документація	Масштаб	Лист	Листів
			1: 1000	1	1
		Схема перенесення в натуру (на місцевість) меж охоронних зон, зон санітарної охорони, санітарно-захисних зон і зон особливого режиму використання земель (за наявності)	ФОП Дронь М.С. м.Полтава, 2025		

КОНДРАТЕНКО АНАСТАСІЯ АНДРІЇВНА СЕРТИФІКОВАНИЙ ІНЖЕНЕР-ЗЕМЛЕВПОРЯДНИК Кваліфікаційний сертифікат №014970 Ідент. номер 3578300386

Зам. інв. №

Підпис і дата

Інв. № ор.

Зм.	Кільк.	Арк.	№док.	Підп.	Дата

№022-24-ДПТ

Арк. 224

СХЕМА ПЕРЕНЕСЕННЯ В НАТУРУ (НА МІСЦЕВІСТЬ)
меж охоронних зон, зон санітарної охорони, санітарно-захисних зон і зон особливого режиму використання земель (за наявності): Охоронювана археологічна територія (код обмеження - 06.06.3), площею 0,0679

Проектні координати поворотних точок меж земельної ділянки			Координати перенесення в натуру (на місцевість) поворотних точок меж земельної ділянки			Відхилення	
№ з/п	X	У	№ з/п	X	У	dX(м)	dY(м)
1	5494695.213	352871.489	1	5494695.193	352871.489	-0.02	0.00
2	5494699.864	352874.024	2	5494699.844	352874.024	-0.02	0.00
3	5494709.57	352859.578	3	5494709.57	352859.568	0.00	-0.01
4	5494721.771	352841.463	4	5494721.771	352841.453	0.00	-0.01
5	5494733.651	352823.735	5	5494733.651	352823.715	0.00	-0.02
6	5494728.297	352820.20	6	5494728.257	352820.18	-0.04	-0.02
7	5494726.87	352819.258	7	5494726.88	352819.228	0.01	-0.03
8	5494723.817	352817.243	8	5494723.837	352817.213	0.02	-0.03
9	5494690.648	352869.00	9	5494690.688	352869.00	0.04	0.00
10	5494692.363	352869.935	10	5494692.393	352869.935	0.03	0.00

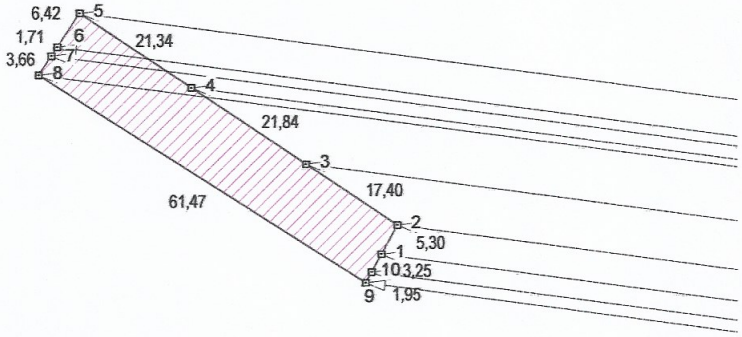

Вихідний пункт (база): UZHL X=5380309.186 Y=1211495.3769

Середньоквадратична похибка місцезнаходження межових знаків згідно Інструкції про встановлення (відновлення) меж земельних ділянок в натурі (на місцевості) та їх закріплення межовими знаками не перевищує 0,1 м.

Управління капітального будівництва Полтавського міськвиконкому

по вулиці Небесної Сотні в Полтава на території Полтавської області

земельні ділянки загального користування, які використовуються як вулиці, майдани, проїзди, дороги, набережні

Виконав	Кондратенко	Містобудівна документація	Масштаб	Лист	Листів
			1: 1000	1	1
		Схема перенесення в натуру (на місцевість) меж охоронних зон, зон санітарної охорони, санітарно-захисних зон і зон особливого режиму використання земель (за наявності)	ФОП Дронь М.С. м.Полтава, 2025		

КОНДРАТЕНКО АНАСТАСІЯ АНДРІЇВНА СЕРТИФІКОВАНИЙ ІНЖЕНЕР-ЗЕМЛЕВПОРЯДНИК КВАЛІФІКАЦІЙНИЙ СЕРТИФІКАТ №014970 ІДЕНТ. НОМЕР 3578320986

Зам. інв. №

Підпис і дата

Інв. № ор.

Зм.	Кільк.	Арк.	№док.	Підп.	Дата

№022-24-ДПТ

Арк.

225

СХЕМА ПЕРЕНЕСЕННЯ В НАТУРУ (НА МІСЦЕВІСТЬ)
меж охоронних зон, зон санітарної охорони, санітарно-захисних зон і зон особливого режиму використання земель (за наявності): Територія пам'ятки культурної спадщини (код обмеження - 06.06.7), площею 0,0679

Проектні координати поворотних точок меж земельної ділянки			Координати перенесення в натуру (на місцевість) поворотних точок меж земельної ділянки			Відхилення	
№ з/п	X	У	№ з/п	X	У	dX(м)	dY(м)
1	5494695.213	352871.489	1	5494695.193	352871.489	-0.02	0.00
2	5494699.864	352874.024	2	5494699.844	352874.024	-0.02	0.00
3	5494709.57	352859.578	3	5494709.57	352859.568	0.00	-0.01
4	5494721.771	352841.463	4	5494721.771	352841.453	0.00	-0.01
5	5494733.651	352823.735	5	5494733.651	352823.715	0.00	-0.02
6	5494728.297	352820.20	6	5494728.257	352820.18	-0.04	-0.02
7	5494726.87	352819.258	7	5494726.88	352819.228	0.01	-0.03
8	5494723.817	352817.243	8	5494723.837	352817.213	0.02	-0.03
9	5494690.648	352869.00	9	5494690.688	352869.00	0.04	0.00
10	5494692.363	352869.935	10	5494692.393	352869.935	0.03	0.00

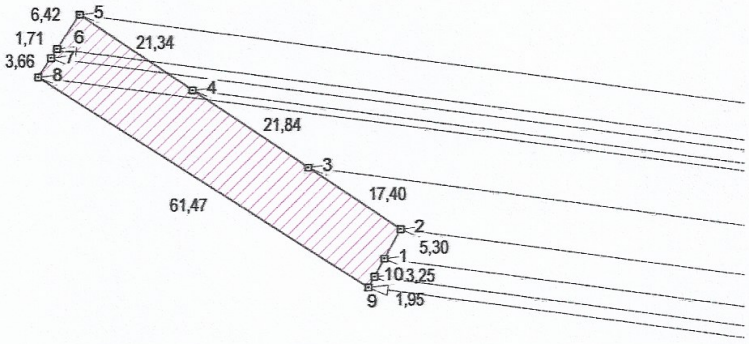

Вихідний пункт (база): UZHL X=5380309.186 Y=1211495.3769

Середньоквадратична похибка місцезнаходження межових знаків згідно Інструкції про встановлення (відновлення) меж земельних ділянок в натурі (на місцевості) та їх закріплення межовими знаками не перевищує 0,1 м.

Управління капітального будівництва Полтавського міськвиконкому по вулиці Небесної Сотні в Полтава на території Полтавської області земельні ділянки загального користування, які використовуються як вулиці, майдани, проїзди, дороги, набережні

			Містобудівна документація	Масштаб	Лист	Листів
Виконав		Кондратенко		1: 1000	1	1
			Схема перенесення в натуру (на місцевість) меж охоронних зон, зон санітарної охорони, санітарно-захисних зон і зон особливого режиму використання земель (за наявності)	ФОП Дронь М.С. м.Полтава, 2025		

КВАЛІФІКОВАНИЙ ІНЖЕНЕР-ГЕОДЕЗИСТ КОНДРАТЕНКО ОЛЕКСІЙ АНАСТАСІЙОВИЧ СЕРТИФІКОВАНИЙ ІНЖЕНЕР-ГЕОДЕЗИСТ ЗЕМЛЕВПОРЯДНИК КВАЛІФІКАЦІЙНИЙ СЕРТИФІКАТ №014976 ІДЕНТ. НОМЕР 3578300365

Зам. інв. №

Підпис і дата

Інв. № ор.

Зм.	Кільк.	Арк.	№док.	Підп.	Дата

№022-24-ДПТ

КАДАСТРОВИЙ ПЛАН ЗЕМЕЛЬНОЇ ДІЛЯНКИ

Кадастровий номер 5310137000:15:010:

ПЕРЕЛІК ОБМЕЖЕНЬ У ВИКОРИСТАННІ ЗЕМЕЛЬНОЇ ДІЛЯНКИ

№	Код	Назва обмеження	Основні законодавчі акти	Площа, га
1	01.08	Охоронна зона навколо інженерних комунікацій,	постанова КМУ від 30.03.94 N 198 "Про затвердження Єдиних правил ремонту і утримання автомобільних доріг, вулиць, залізничних переїздів, правил користування ними та охорони	0,0122
2	01.05	Охоронна зона навколо (уздовж) об'єкта енергетичної системи,	Постанова КМУ від 27.12.2022 N 1455 "Про затвердження Правил охорони електричних мереж"	0,0280
3	03.02	Санітарна відстань (розрив) від об'єкта,	Постанова головного санітарного лікаря України від 01.07.1999 № 28 ДЕРЖАВНІ САНІТАРНІ ПРАВИЛА ТА НОРМИ "Гігієнічні вимоги щодо облаштування і утримання кладовищ в населених пунктах України" ДСанПіН 2.2.2.028-99	0,0679
4	06.01.1	Території в червоних лініях	ДБН Б.2.2-12:2018 «Планування і забудова територій», наказ МОЗ України від 19.06.96 N 173 "Про затвердження Державних санітарних правил планування та забудови населених пунктів"	0,0679
5	01.02	Зона охорони пам'ятки культурної спадщини,	Закон України "Про охорону культурної спадщини"	0,0679
6	01.02.1	Охоронна зона пам'ятки культурної спадщини,	Закон України "Про охорону культурної спадщини"	0,0679
7	01.02.4	Зона охорони археологічного культурного шару,	Закон України «Про охорону культурної спадщини»	0,0679
8	06.06.2	Історичний ареал населеного місця,	Закон України «Про охорону культурної спадщини»	0,0679
9	06.06.3	Охоронювана археологічна територія,	Закон України «Про охорону культурної спадщини»	0,0679
10	06.06.7	Територія пам'ятки культурної спадщини,	Закон України «Про охорону культурної спадщини»	0,0679

УМОВНІ ПОЗНАЧЕННЯ

- межа земельної ділянки
- поворотні точки
- міри ліній, метрів
- номери угідь
- проєктні межові знаки для закріплення в натурі (на місцевості) меж земельної ділянки та меж охоронних зон

ВІДОМОСТІ ПРО ВСТАНОВЛЕНІ МЕЖОВІ ЗНАКИ

Відомості про встановлені межові знаки додаються.

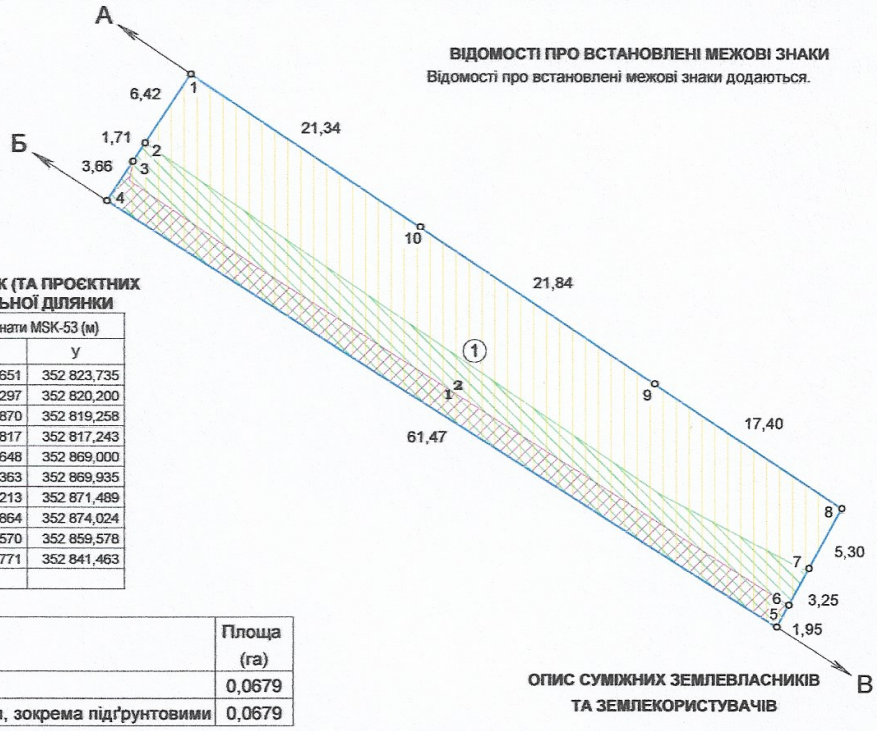

КООРДИНАТИ ПОВОРОТНИХ ТОЧОК (ТА ПРОЄКТНИХ МЕЖОВИХ ЗНАКІВ) МЕЖ ЗЕМЕЛЬНОЇ ДІЛЯНКИ

№	Назва межового знаку	Відстань (м)	Координати MSK-53 (м)	
			X	У
1	1	6,42	5 494 733,651	352 823,735
2	2	1,71	5 494 728,297	352 820,200
3	3	3,66	5 494 726,870	352 819,258
4	4	61,47	5 494 723,817	352 817,243
5	5	1,95	5 494 690,648	352 869,000
6	6	3,25	5 494 692,363	352 869,935
7	7	5,30	5 494 695,213	352 871,489
8	8	17,40	5 494 699,864	352 874,024
9	9	21,84	5 494 709,570	352 859,578
10	10	21,34	5 494 721,771	352 841,463
		144,34		

Перелік земельних угідь

№	Код угіддя	Назва угіддя	Площа (га)
		Усього земель	0,0679
1	009.02	Землі під дорогами, зокрема підґрунтовими	0,0679

ОПИС СУМІЖНИХ ЗЕМЛЕВЛАСНИКІВ ТА ЗЕМЛЕКОРИСТУВАЧІВ

від А до Б — землі міської ради, вул.Воскресеньський узвіз, не надані у власність чи користування

від Б до В — землі міської ради, вул.Небесної Сотні, не надані у власність чи користування

від В до А — землі міської ради, не надані у власність чи користування

**Відомості про перенесення в натуру (на місцевість) меж охоронних зон, прибережних захисних смуг і пляжних зон, зон санітарної охорони, санітарно-захисних зон і зон особливого режиму використання земель (за наявності) зазначені на наступному аркуші в АКТІ

Замовник		**Управління капітального будівництва Полтавського міськвиконкому**			
Місце розташування земел. ділянки		по вулиці Небесної Сотні у Полтава на території Полтавської області			
Цільове призначення	Категорія земель	землі промисловості, транспорту, електронних комунікацій, енергетики, оборони та іншого призначення			
	Код виду цільового призначення	12.13			
Площа, гектарів		0,0679			
Сертифікат		КОНДРАТЕНКО	Містобудівна документація	Масштаб	Лист	Листів
				1:500	1	1
Виконав		КОНДРАТЕНКО	Кадастровий план земельної ділянки	ФОП Дронь М.С. м.Полтава, 2025		

Зам. інв. №

Підпис і дата

Інв. № ор.

Зм.	Кільк.	Арк.	№док.	Підп.	Дата

№022-24-ДПТ

Арк. 227

СХЕМА

прив'язки межових знаків до об'єктів і контурів місцевості

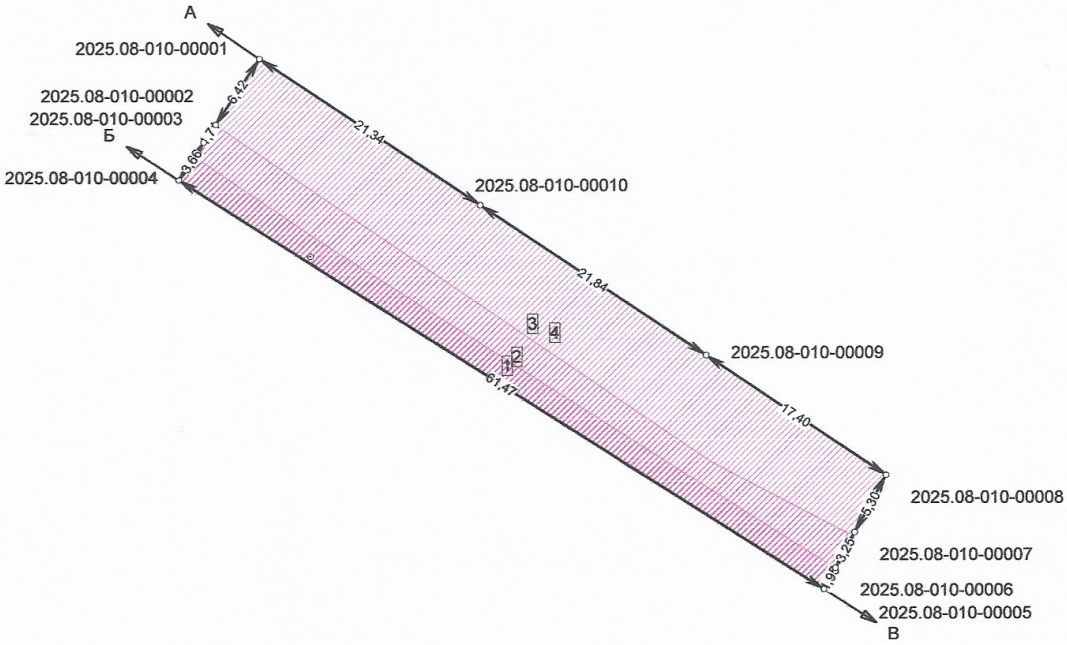

КООРДИНАТИ ЗАПРІПЛЕНИХ МЕЖОВИХ ЗНАКІВ

Масштаб 1 : 500

Назва	X	Y
2025.08-010-00001	5494733.651	352823.735
2025.08-010-00002	5494728.297	352820.200
2025.08-010-00003	5494726.870	352819.258
2025.08-010-00004	5494723.817	352817.243
2025.08-010-00005	5494690.648	352869.000
2025.08-010-00006	5494692.363	352869.935
2025.08-010-00007	5494695.213	352871.489
2025.08-010-00008	5494699.864	352874.024
2025.08-010-00009	5494709.570	352859.578
2025.08-010-00010	5494721.771	352841.463

ОПИС МЕЖ

від А до Б — землі міської ради, вул.Воскресеньський узвіз, не надані у власність чи користування

від Б до В — землі міської ради, вул.Небесної Сотні, не надані у власність чи користування

від В до А — землі міської ради, не надані у власність чи користування

Схему прив'язки/ абрис склав: інженер-землевпорядник Кондратенко А.А.

КОНДРАТЕНКО ОЛЕКСІЙ АНДРІЙОВИЧ * СЕРТИФІКОВАНИЙ ІНЖЕНЕР-ЗЕМЛЕВПОРЯДНИК СЕРТИФІКАТ №014970 * ІДЕНТ.НОМЕР 3578300386 *

Зм.	Кільк.	Арк.	№док.	Підп.	Дата

№022-24-ДПТ

Арк. 228

Зам. інв. №

Підпис і дата

Інв. № ор.

АКТ

перенесеня в натуру (на місцевість) меж охоронних зон, зон санітарної охорони, санітарно-захисних зон і зон особливого використання земель за їх наявності

№____від «___»_____2025р. Полтава

На виконання пункту статті 45 Закону України «Про землеустрій», ми, що нижчу підписались:
Замовник робіт - Управління капітального будівництва Полтавського міськвиконкому в особі начальника Медведєва Максима Валерійовича, з однієї сторони та
Виконавець робіт - Інженер-землевпорядник Кондратенко А.А., склали цей акт про таке:
Згідно детального плану території на перехресті вулиці Небесної Сотні та Воскресенського узвозу в м.Полтава земельна ділянка знаходиться в межах м.Полтава на території Полтавської міської територіальної громади для земельні ділянки загального користування, які використовуються як вулиці, майдани, проїзди, дороги, набережні (код КВЦПЗ 12.13) на землях рекреаційного призначення, площею 0,0679 га.
Претензії щодо меж охоронних зон, зон санітарної охорони, санітарно-захисних зон і зон особливого режиму використання земель та їх конфігурації не має.
Обмеження охоронних зон, зон санітарної охорони, санітарно-захисних зон і зон особливого режиму використання земель зазначено згідно з Переліком обмежень щодо використання земель та земельних ділянок наведеним у додатку 6 до Порядку ведення Державного земельного кадастру, затвердженого постановою КМУ від 17 жовтня 2012р. №1051.

Розміри та місцезнаходження охоронних зон, зон санітарної охоронни, санітарно-захисних зон і зон особливого режиму використання земель відображено на "Кадастровому плані земельної ділянки".

Межі, координати та міри ліній по периметру охоронних зон, зон санітарної охоронни, санітарно-захисних зон і зон особливого режиму використання земель відображаються та додаються до Акту на "Схемах перенесення в натуру (на місцевість) меж охоронних зон, зон санітарної охоронни, санітарно-захисних зон і зон особливого режиму використання земель (за наявності)".

Цей акт складений у трьох примірниках, (один - замовнику робіт, другий - органу містобудування і архітектури, третій - виконавцю робіт).

КОНДРАТЕНКО АНАСТАСІЯ АНДРІЇВНА СЕРТИФІКОВАНИЙ ІНЖЕНЕР ЗЕМЛЕВПОРЯДНИК КВАЛІФІКАЦІЙНИЙ СЕРТИФІКАТ №014970 ІДЕНТ. НОМЕР 3578300386

Виконавець робіт _____ А.А.Кондратенко

Управління капітального будівництва
Полтавського міськвиконкому _____ М.В.Медведєв

Зам. інв. №	
Підпис і дата	
Інв. № ор.	

Зм.	Кільк.	Арк.	№док.	Підп.	Дата	№022-24-ДПТ	Арк. 229

А К Т
прийому-передачі межових знаків на зберігання

Полтава "___"_____20__р.
(назва населеного пункту)

Ми, що нижче підписалися:
1. Інженер-землевпорядник Кондратенко А.А.
2. Представник землекористувача — Управління капітального будівництва Полтавського міськвиконкому
у присутності власників/користувачів суміжних земельних ділянок:
від А до Б землі міської ради, вул.Воскресеньський узвіз, не надані у власність чи користування
від Б до В землі міської ради, вул.Небесної Сотні, не надані у власність чи користування
від В до А землі міської ради, не надані у власність чи користування
склали цей акт про таке:
1. Межі земельної ділянки з кадастровим номером 5310137000:15:010: , яка знаходиться по вулиці Небесної Сотні на території Шевченківської районна у місті Полтаві територіальної громади Полтавської області площею 0,0679 га, на замовлення містобудівної документації Управління капітального будівництва Полтавського міськвиконкому земельні ділянки загального користування, які використовуються як вулиці, майдани, проїзди, дороги, набережні, закріпленні в натурі (на місцевості) межовими знаками встановленого зразка у кількості 10 шт. Схема прив`язки межових знаків до об'єктів і контурів місцевості/абриси(кроки) додаються.
2. Власник земельної ділянки претензій щодо меж та конфігурації земельної ділянки не має.
3. Власниками/користувачами суміжних земельних ділянок претензій до існуючих меж не заявлено.
4. Межові знаки пред`явлені та передані на зберігання замовнику робіт Управлінню капітального будівництва Полтавського міськвиконкому, який про адміністративну відповідальність за знищення межових знаків згідно з пунктом "е" частини першої статті 211 Земельного кодексу України та статті 56 Кодексу України про адміністративні правопорушення ознайомлений.
5. Цей акт складений у трьох примірниках, який передається у складі землевпорядної документації замовнику робіт та входить до електронних документів, що передаються відповідно до Постанови Кабінету Міністрів України від 4 грудня 2019 р.№1141 "Про внесення змін та визнання такими, що втратили чинність, деяких постанов Кабінету Міністрів України" до фонду документації із землеутрою та зберігається в електронному архіві виконавця робіт.
Додаток: на _ арк.

Фізична особа-підприємиць _____ М.С.Дронь
(підпис) (ініціали та прізвище)

Виконавець робіт _____ А.А.Кондратенко
(підпис)

Управління капітального будівництва
Полтавського міськвиконкому _____ М.В.Медведєв
(підпис)

Зм.	Кільк.	Арк.	№док.	Підп.	Дата	№022-24-ДПТ	Арк. 230

Зам. інв. № | Підпис і дата | Інв. № ор.

ПЕРЕЛІК

обмежень щодо використання земельної ділянки

№022-24-ДПТ від 24.11.2024 року

Замовник: Управління капітального будівництва Полтавського міськвиконкому вул. Соборності, 36, Полтава, Полтавський район, Полтавська область

Місце розташування земельної ділянки: в межах м.Полтава на території Полтавської міської територіальної громади Полтавської області.

Площа земельної ділянки 0,0679 га, в тому числі за рахунок земель промисловості, транспорту, електронних комунікацій, енергетики, оборони та іншого призначення, Управління капітального будівництва Полтавського міськвиконкому,

Земельні ділянки загального користування, які використовуються як вулиці, майдани, проїзди, дороги, набережні (КВЦПЗ - 12.13).

Код	Назва	Площа
01	Охоронна зона	-
01.01	Охоронна зона навколо території та об'єкта природно-заповідного фонду	-
01.02	Зона охорони пам'ятки культурної спадщини	0.0679
01.02.1	Охоронна зона пам'ятки культурної спадщини	0.0679
01.02.2	Зона регулювання забудови	-
01.02.3	Зона охоронюваного ландшафту	-
01.02.4	Зона охорони археологічного культурного шару	0.0679
01.03	Охоронна зона навколо (уздовж) об'єкта транспорту	-
01.04	Охоронна зона навколо (уздовж) об'єкта зв'язку	-
01.05	Охоронна зона навколо (уздовж) об'єкта енергетичної системи	0.028
01.06	Охоронна зона навколо об'єкта гідрометеорологічної діяльності	-
01.07	Охоронна зона навколо геодезичного пункту	-
01.08	Охоронна зона навколо інженерних комунікацій	0.0122
02	Зона санітарної охорони	-
02.01	Зона санітарної охорони джерел та об'єктів централізованого питного водопостачання	-
02.01.1	Перший пояс зони санітарної охорони джерел та об'єктів централізованого питного водопостачання (суворого режиму)	-
02.01.2	Другий пояс зони санітарної охорони джерел та об'єктів централізованого питного водопостачання (обмеження)	-
02.01.3	Третій пояс зони санітарної охорони джерел та об'єктів централізованого питного водопостачання (спостереження)	-
02.01.4	Санітарно-захисна смуга об'єкта водопостачання	-
02.02	Округ санітарної охорони курортів	-
02.02.1	Перша зона округу санітарної охорони курорту (зона суворого режиму)	-
02.02.2	Друга зона округу санітарної охорони курорту (зона обмежень)	-
02.02.3	Третя зона округу санітарної охорони курорту (зона спостережень)	-
03	Санітарні зони, відстані, розриви	-
03.01	Санітарно-захисна зона навколо (уздовж) об'єкта	-
03.02	Санітарна відстань (розрив) від об'єкта	0.0679
04	Зона особливого режиму використання земель	-
04.01	Прикордонна смуга	-
04.02	Зона особливого режиму використання земель навколо військової частини, інших військових формувань	-
04.03	Зона особливого режиму використання земель навколо військових об'єктів	-
05	Водоохоронне обмеження	-
05.01	Водоохоронна зона	-
05.02	Прибережна захисна смуга вздовж річок, навколо водойм та на островах	-
05.03	Прибережна захисна смуга вздовж морів, морських заток і лиманів та на островах у внутрішніх морських водах	-

Код	Назва	Площа
05.04	Берегова смуга водних шляхів	-
05.05	Смуга відведення	-
05.06	Пляжна зона	-
06	Інше обмеження	-
06.01	Зона особливого режиму забудови	-
06.01.1	Території в червоних лініях	0.0679
06.01.2	Території в зелених лініях	-
06.01.3	Території в блакитних лініях	-
06.01.4	Території в жовтих лініях	-
06.01.5	Території в лініях регулювання забудови	-
06.01.6	Території, на які обов'язково має бути розроблений детальний план території	-
06.02	Територія, що зазнала радіоактивного забруднення внаслідок Чорнобильської катастрофи	-
06.02.1	Зона відчуження	-
06.02.2	Зона безумовного (обов'язкового) відселення	-
06.02.3	Зона гарантованого добровільного відселення	-
06.03	Зона надзвичайної екологічної ситуації	-
06.04	Умова додержання природоохоронних вимог або виконання визначених робіт	-
06.05	Авіаційне, радіолокаційне обмеження	-
06.05.1	Зона обмеження забудови від радіотехнічних, радіолокаційних об'єктів	-
06.05.2	Поверхня обмеження забудови	-
06.05.3	Зона обмежень забудови щодо умов авіаційного шуму	-
06.05.4	Захисна зона аеронавігаційного обладнання	-
06.05.5	Смуга повітряних підходів	-
06.05.6	Приаеродромна територія	-
06.06	Історико-культурне обмеження	-
06.06.1	Буферна зона об'єкта всесвітньої спадщини	-
06.06.2	Історичний ареал населеного місця	0.0679
06.06.3	Охоронювана археологічна територія	0.0679
06.06.4	Історико-культурний заповідник	-
06.06.5	Історико-культурна заповідна територія	-
06.06.6	Пам'ятка культурної спадщини	-
06.06.7	Територія пам'ятки культурної спадщини	0.0679
06.06.8	Об'єкт всесвітньої спадщини	-
07	Земельні сервітути	-
07.01	Право проходу та проїзду на велосипеді	-
07.02	Право проїзду на транспортному засобі по наявному шляху	-
07.03	Право прокладення та експлуатації ліній електропередачі, електронних комунікаційних мереж, трубопроводів, інших лінійних комунікацій	-
07.04	Право прокладати на свою земельну ділянку водопровід із чужої природної водойми або через чужу земельну ділянку	-
07.05	Право відводу води із своєї земельної ділянки на сусідню або через сусідню земельну ділянку	-
07.06	Право забору води з природної водойми, розташованої на сусідній земельній ділянці, та право проходу до природної водойми	-
07.07	Право поїти свою худобу із природної водойми, розташованої на сусідній земельній ділянці, та право прогону худоби до природної водойми	-
07.08	Право прогону худоби по наявному шляху	-
07.09	Право встановлення будівельних розташувань та складування будівельних матеріалів з метою ремонту будівель та споруд	-
07.10	Інші земельні сервітути	-
07.11	Право на розміщення тимчасових споруд (малих архітектурних форм)	-
07.12	Право на будівництво та розміщення об'єктів нафтогазовидобування	-
07.13	Право на розміщення об'єктів трубопровідного транспорту	-
07.14	Право на користування земельною ділянкою для потреб дослідно-промислової розробки родовищ бурштину, інших корисних копалин загальнодержавного значення та/або видобування бурштину, інших корисних копалин загальнодержавного значення, за умови що при цьому не порушуються права землевласника, передбачені статтею 98 Земельного кодексу України	-

Код	Назва	Площа
07.15	Право розміщення (переміщення, пересування) об'єктів інженерної інфраструктури меліоративних систем	-
07.16	Право на будівництво та проходження інженерних, кабельних, трубопровідних мереж, необхідних для повноцінного функціонування індустріальних парків	-
08	Право користування чужою земельною ділянкою для забудови (суперфіцій)	-
09	Право користування чужою земельною ділянкою для сільськогосподарських потреб (емфітевзис)	-
10	Території та об'єкти природно-заповідного фонду	-
10.01	Національні природні парки	-
10.02	Біосферні заповідники	-
10.03	Регіональні ландшафтні парки	-
10.04	Заказники	-
10.05	Пам'ятки природи	-
10.06	Заповідні урочища	-
10.07	Парки-пам'ятки садово-паркового мистецтва	-
10.08	Заповідні зони національних природних парків	-
10.09	Зони регульованої рекреації національних природних парків	-
10.10	Зони стаціонарної рекреації національних природних парків	-
10.11	Господарські зони національних природних парків	-
10.12	Заповідні зони біосферних заповідників	-
10.13	Буферні зони біосферних заповідників	-
10.14	Зони антропогенних ландшафтів біосферних заповідників	-
10.15	Зони регульованого заповідного режиму біосферних заповідників	-
10.16	Заповідні зони регіональних ландшафтних парків	-
10.17	Зони регульованої рекреації регіональних ландшафтних парків	-
10.18	Зони стаціонарної рекреації регіональних ландшафтних парків	-
10.19	Господарські зони регіональних ландшафтних парків	-
10.20	Заповідні зони парків-пам'яток садово-паркового мистецтва	-
10.21	Експозиційні зони парків-пам'яток садово-паркового мистецтва	-
10.22	Наукові зони парків-пам'яток садово-паркового мистецтва	-
10.23	Адміністративно-господарські зони парків-пам'яток садово-паркового мистецтва	-
10.24	Охоронні зони територій та об'єктів природно-заповідного фонду	-
10.25	Території, зарезервовані з метою наступного заповідання	-
10.26	Природний заповідник	-
10.27	Ботанічний сад	-
10.28	Заповідна зона ботанічного саду	-
10.29	Експозиційна зона ботанічного саду	-
10.30	Наукова зона ботанічного саду	-
10.31	Адміністративно-господарська зона ботанічного саду	-
10.32	Дендрологічний парк	-
10.33	Заповідна зона дендрологічного парку	-
10.34	Експозиційна зона дендрологічного парку	-
10.35	Наукова зона дендрологічного парку	-
10.36	Адміністративно-господарська зона дендрологічного парку	-
10.37	Зоологічний парк	-
10.38	Експозиційна зона зоологічного парку	-
10.39	Наукова зона зоологічного парку	-
10.40	Рекреаційна зона зоологічного парку	-
10.41	Господарська зона зоологічного парку	-
11	Території, до складу яких входять земельні ділянки, необхідні для розміщення об'єктів, щодо яких відповідно до закону може здійснюватися примусове відчуження земельних ділянок з мотивів суспільної необхідності	-
12	Заборона на зміну цільового призначення земельної ділянки, ландшафту	-
13	Заборона на провадження окремих видів діяльності	-
14	Обов'язок щодо утримання та збереження полезахисних лісових смуг	-

Виконав

сертифікований інженер-землевпорядник Анастасія КОНДРАТЕНКО

КОНДРАТЕНКО АНАСТАСІЯ АНДРІЇВНА СЕРТИФІКОВАНИЙ ІНЖЕНЕР-ЗЕМЛЕВПОРЯДНИК КВАЛІФІКАЦІЙНИЙ СЕРТИФІКАТ ІДЕНТ. НОМЕР 3578300396

С П И С О К
межових знаків, переданих на зберігання

№ з/п	Номер знака	Абрис та опис місцезнаходження межового знака
1	2025.08-010-00001	Межовий знак(вид другий - металева труба) закріплений у північно-західній частині межі земельної ділянки на відстані 21,34 та 6,42 метрів від межових знаків №2025.08-010-00010 та №2025.08-010-00002 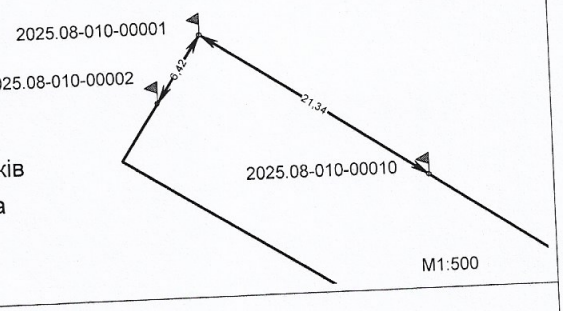
2	2025.08-010-00002	Межовий знак(вид другий - металева труба) закріплений у північно-західній частині межі земельної ділянки на відстані 6,42 та 1,71 метрів від межових знаків №2025.08-010-00001 та №2025.08-010-00003 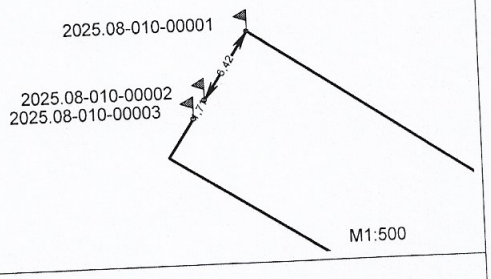
3	2025.08-010-00003	Межовий знак(вид другий - металева труба) закріплений у північно-західній частині межі земельної ділянки на відстані 1,71 та 3,66 метрів від межових знаків №2025.08-010-00002 та №2025.08-010-00004 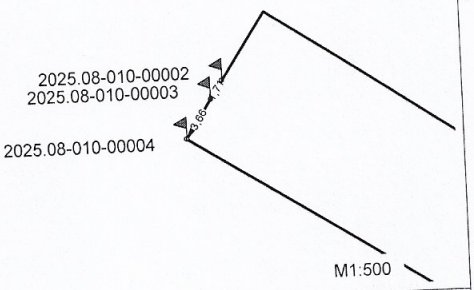
4	2025.08-010-00004	Межовий знак(вид другий - металева труба) закріплений у західній частині межі земельної ділянки на відстані 3,66 та 61,47 метрів від межових знаків №2025.08-010-00003 та №2025.08-010-00005 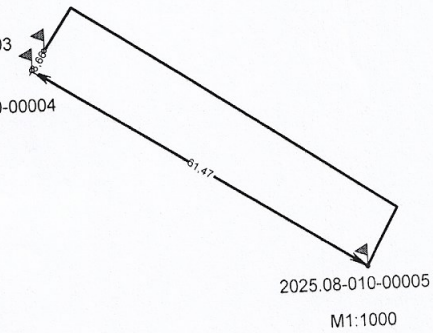

№ з/п	Номер знака	Абрис та опис місцезнаходження межового знака
5	2025.08-010-00005	Межовий знак(вид другий - металева труба) закріплений у південно-східній частині межі земельної ділянки на відстані 61,47 та 1,95 метрів від межових знаків №2025.08-010-00004 та №2025.08-010-00006 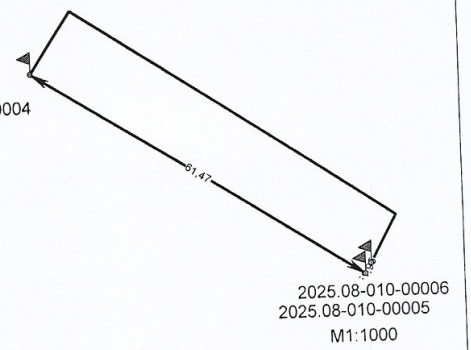
6	2025.08-010-00006	Межовий знак(вид другий - металева труба) закріплений у південно-східній частині межі земельної ділянки на відстані 1,95 та 3,25 метрів від межових знаків №2025.08-010-00005 та №2025.08-010-00007 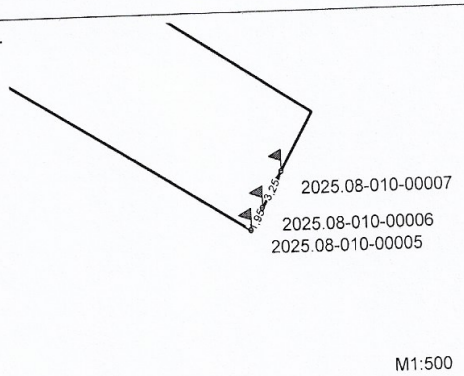
7	2025.08-010-00007	Межовий знак(вид другий - металева труба) закріплений у південно-східній частині межі земельної ділянки на відстані 3,25 та 5,30 метрів від межових знаків №2025.08-010-00006 та №2025.08-010-00008 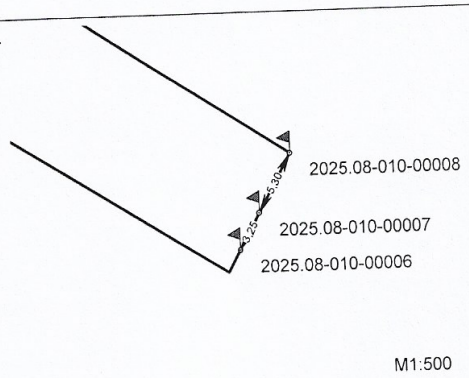
8	2025.08-010-00008	Межовий знак(вид другий - металева труба) закріплений у південно-східній частині межі земельної ділянки на відстані 5,30 та 17,40 метрів від межових знаків №2025.08-010-00007 та №2025.08-010-00009 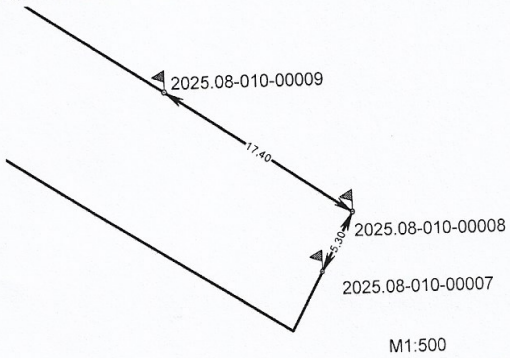

№ з/п	Номер знака	Абрис та опис місцезнаходження межового знака
9	2025.08-010-00009	Межовий знак(вид другий - металева труба) закріплений у східній частині межі земельної ділянки на відстані 17,40 та 21,84 метрів від межових знаків №2025.08-010-00008 та №2025.08-010-00010 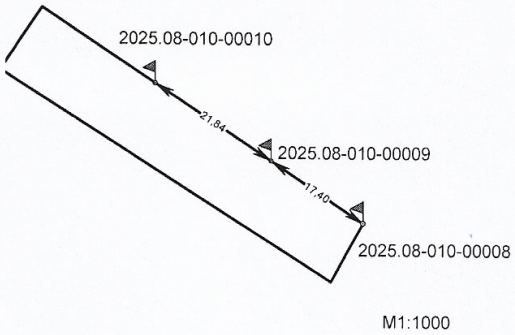
10	2025.08-010-00010	Межовий знак(вид другий - металева труба) закріплений у північно-західній частині межі земельної ділянки на відстані 21,84 та 21,34 метрів від межових знаків №2025.08-010-00009 та №2025.08-010-00001 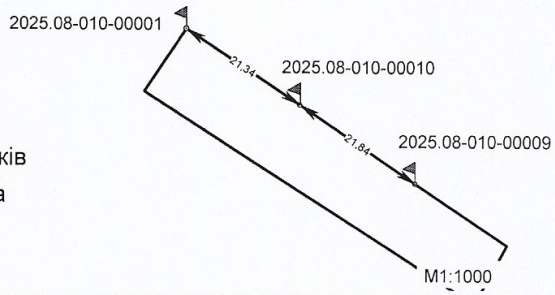

Виконавець _____ Кондратенко А.А.

КОНДРАТЕНКО АНАСТАСІЯ АНДРІЇВНА
СЕРТИФІКОВАНИЙ ІНЖЕНЕР-ЗЕМЛЕВПОРЯДНИК
КВАЛІФІКАЦІЙНИЙ СЕРТИФІКАТ №014970
ІДЕНТ. НОМЕР 3576300386